PIANTA IMPALCATO

SCALA 1:100

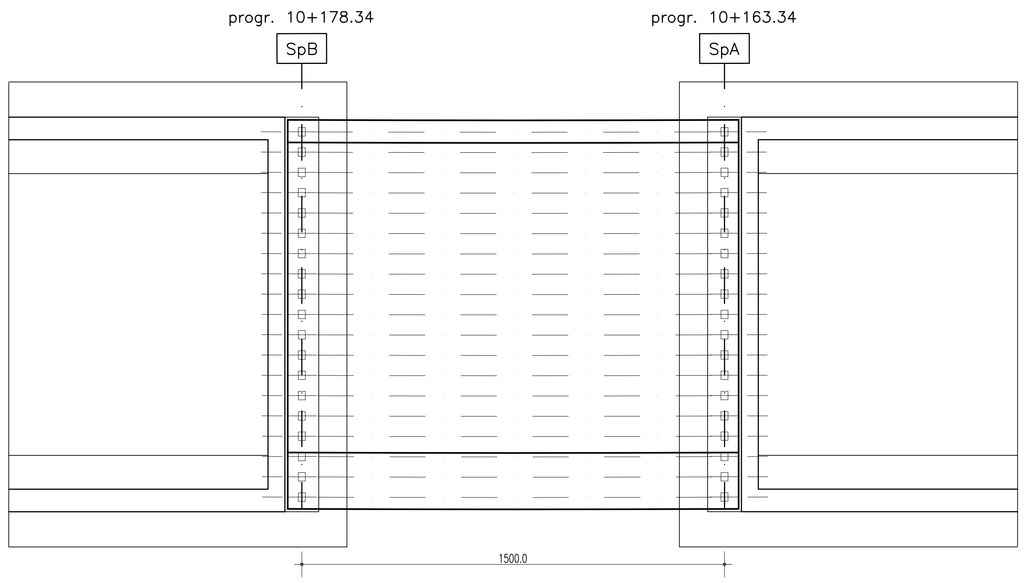

DETTAGLIO CUSCINETTO D'APPOGGIO IN NEOPRENE ARMATO

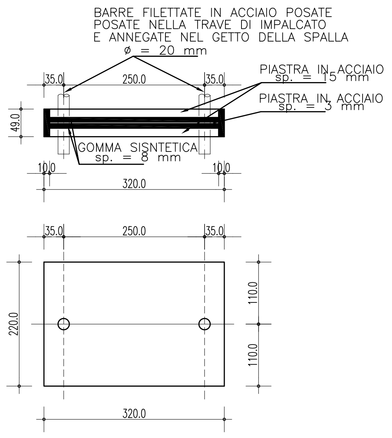

Kh = RIGIDEZZA TRASVERSALE APPOGGIO = 3.38 KN/mm

CARATTERISTICHE GOMMA SINTETICA:
(TAB. 1 EN 1337-3:2005)
MODULO DI ELASTICITA' TANGENZIALE G = 0.9 MPa
RESISTENZA A ROTTURA > 16 MPa

ACCIAIO PER CONGLOMERATO CEMENTIZIO ARMATO

ACCIAIO PER CONGLOMERATO CEMENTIZIO ARMATO

Per le armature metalliche si adottano tondini in acciaio del tipo B450C controllato in stabilimento

che presentano le seguenti caratteristiche:

- Tensione di snervamento caratteristica $f_{yk} = 450\ N/mm^2$
- Tensione caratteristica a rottura $f_{tk} = 540\ N/mm^2$
- Resistenza di calcolo $f_{yd} = f_{yk}/\gamma = 450/1,15 = 391,30\ N/mm^2$
- Deformazione caratteristica al carico massimo $\varepsilon_{uk} = 7,5\ \%$
- Deformazione di progetto $\varepsilon_{ud} = 6,75\ \%$

COPRIFERRO
- Copriferro nominale : Cnom = Cmin+h
- PALI DI FONDAZIONE : Copriferro minimo (Cmin) = 40 mm
- FONDAZIONI : Copriferro minimo (Cmin) = 40 mm
- ELEVAZIONI : Copriferro minimo (Cmin) = 45 mm
- TRAVI PREFABBRICATE : Copriferro minimo (Cmin) = 40 mm
- SOLETTA IMPALCATO : Copriferro minimo (Cmin) = 40 mm
- Tolleranza (h) = 5 mm

CEMENTO ARMATO STRUTTURALE

CALCESTRUZZO MAGRO
- Classe di esposizione ambientale: X0 (UNI 11104 e UNI EN 206-1)
- Classe di resistenza: CLASSE C12/15

CONGLOMERATO CEMENTIZIO PER PALI DI FONDAZIONE
- Classe di esposizione ambientale: XC2 (UNI 11104 e UNI EN 206-1)
- Classe di resistenza: CLASSE C25/30
- Rapporto A/C massimo: 0,50
- Classe di consistenza: S4-S5
- Diametro massimo degli aggregati: 32 mm

CONGLOMERATO CEMENTIZIO PER FONDAZIONI OPERE D'ARTE MAGGIORI
- Classe di esposizione ambientale: XC2 (UNI 11104 e UNI EN 206-1)
- Classe di resistenza: CLASSE C25/30
- Rapporto A/C massimo: 0,50
- Classe di consistenza: S4
- Diametro massimo degli aggregati: 32 mm

CONGLOMERATO CEMENTIZIO PER ELEVAZIONI
- Classe di esposizione ambientale: XC4-XS1-XF2 (UNI 11104 e UNI EN 206-1)
- Classe di resistenza: CLASSE C32/40
- Rapporto A/C massimo: 0,50
- Classe di consistenza: S4
- Diametro massimo degli aggregati: 32 mm

CONGLOMERATO CEMENTIZIO PER SOLETTA DI TRANSIZIONE
- Classe di esposizione ambientale: XC2 (UNI 11104 e UNI EN 206-1)
- Classe di resistenza: CLASSE C25/30
- Rapporto A/C massimo: 0,50
- Classe di consistenza: S3
- Diametro massimo degli aggregati: 32 mm

CONGLOMERATO CEMENTIZIO PER BAGGIOLI
- Classe di esposizione ambientale: XS1-XF2 (UNI 11104 e UNI EN 206-1)
- Classe di resistenza: CLASSE C32/40
- Rapporto A/C massimo: 0,50
- Classe di consistenza: S4
- Diametro massimo degli aggregati: 20 mm

CONGLOMERATO CEMENTIZIO PER SOLETTA IMPALCATO
- Classe di esposizione ambientale: XF4-XS1 (UNI 11104 e UNI EN 206-1)
- Classe di resistenza: CLASSE C32/40
- Rapporto A/C massimo: 0,45
- Classe di consistenza: S4
- Diametro massimo degli aggregati: 20 mm

PARTICOLARE CORDOLO LATERALE

SCALA 1:20

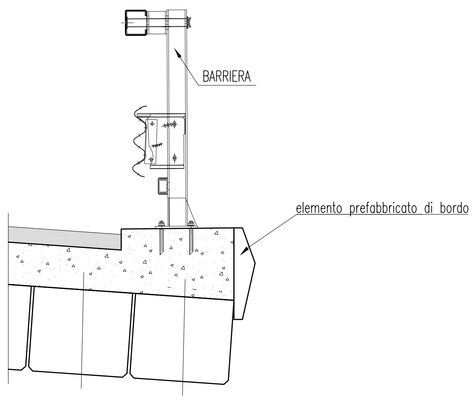

GIUNTO DI DILATAZIONE ± 100mm

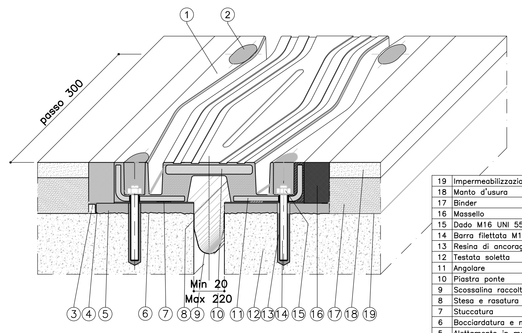

POS.	DESCRIZIONE – DIMENSIONI	MATERIALE
19	Impermeabilizzazione impalcato	
18	Manto d'usura	
17	Binder	
16	Massello	EPOBLOCK ME 3C
15	Dado M16 UNI 5587	Classe 8 EN 20898
14	Barra filettata M16x160	Classe B7 ASTM
13	Resina di ancoraggio	Primer P 150
12	Testata soletta	
11	Angolare	S235JR EN 10025
10	Piastra ponte	S355J2G3 EN 10025
9	Scossalina raccolta acque sp. 1.2 mm	Hypalon
8	Stesa e rasatura stucco pareti vert.	S FIP 180
7	Stuccatura	S FIP 180
6	Bocciardatura e mano d'attacco	Primer P 150
5	Alettamento in malta	EPOBLOCK ME 3C
4	Stuccatura	S FIP 180
3	Profilo di drenaggio a "L"	XS Cnh 1810 EN 10088
2	Sigillatura	EPOBLOCK ME sigillante
1	Elemento modulare	Gamma vulc.60±5 Sh/A

PARTICOLARE TRANSIZIONE OPERE-RILEVATO

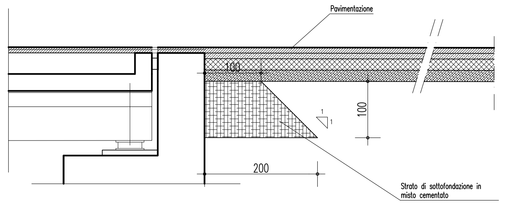

ACCIAIO PER CEMENTO ARMATO PRECOMPRESSO

ACCIAIO PER CONGLOMERATO CEMENTIZIO ARMATO PRECOMPRESSO

Si adottano trefoli da 0,6" in acciaio controllato in stabilimento che presentano le seguenti caratteristiche:

- Tensione caratteristica allo 0,1% di deformazione residua $f_{p(0,1)k} = 1600\ N/mm^2$
- Tensione caratteristica allo 1% di deformazione totale $f_{p(1)k} = 1670\ N/mm^2$
- Tensione caratteristica a rottura $f_{tk} = 1860\ N/mm^2$
- Resistenza di calcolo $f_{yd} = f_{p(0,1)k}/\gamma = 1600/1,15 = 1391,30\ N/mm^2$
- Deformazione caratteristica al carico massimo $\varepsilon_{uk} = 3,5\ \%$
- Area nominale $A_{nom} = 139\ mm^2$

COPRIFERRO
- Copriferro nominale : Cnom = Cmin+h
- TRAVI PREFABBRICATE : Copriferro minimo (Cmin) = 50 mm
- ELEMENTI A LASTRA : Copriferro minimo (Cmin) = 45 mm
- Tolleranza (h) = 5 mm

NOTE GENERALI

QUADRO D'UNIONE

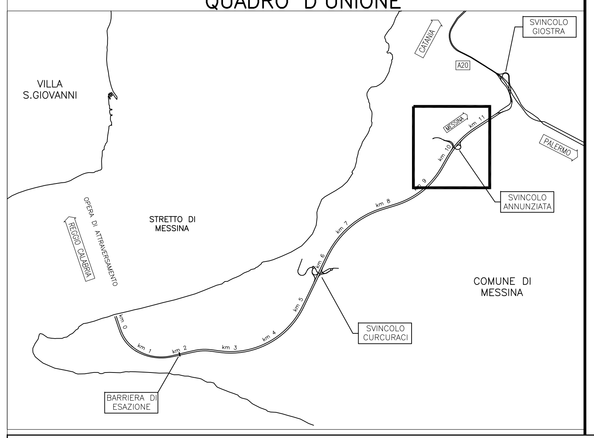

Stretto di Messina

Concessionaria per la progettazione, realizzazione e gestione del collegamento stabile tra la Sicilia e il Continente
Organismo di Diritto pubblico
(Legge n° 1158 del 17 dicembre 1971, modificata dal D.Lgs. n° 114 del 24 aprile 2003)

EurolinK

PONTE SULLO STRETTO DI MESSINA

PROGETTO DEFINITIVO

EUROLINK S.C.p.A.
IMPREGILO S.p.A. (Mandataria)
SOCIETA' ITALIANA PER CONDOTTE D'ACQUA S.p.A. (Mandante)
COOPERATIVA MURATORI E CEMENTISTI - C.M.C. di Ravenna Soc. Coop. a.r.l. (Mandante)
SACYR S.A.U. (Mandante)
ISHIKAWAJIMA - HARIMA HEAVY INDUSTRIES CO. Ltd. (Mandante)
A.C.I. S.C.P.A. - CONSORZIO STABILE (Mandante)

IL PROGETTISTA	IL CONTRAENTE GENERALE	STRETTO DI MESSINA	STRETTO DI MESSINA
SINA Dott. Ing. F. Collo Ordine Ingegneri Milano n° 20355 EUROLINK Dott. Ing. E. Pagani Ordine Ingegneri Milano n° 15408	Project Manager (Ing. P.P. Marcheselli)	Direttore Generale e RUP Validazione (Ing. G. Fiammenghi)	Amministratore Delegato (Dott. P. Ciucci)

COLLEGAMENTI SICILIA

SS0789_F0

INFRASTRUTTURE STRADALI OPERE CIVILI
SVINCOLO ANNUNZIATA
VIADOTTO DIREZIONE REGGIO CALABRIA
PARTICOLARI COSTRUTTIVI E SCHEMA APPOGGI

CODICE: C G 0 7 0 0 P B Z D S S C A 4 V I V 3 0 0 0 0 0 2 F0
SCALA: 1:20-1:50

REV.	DATA	DESCRIZIONE	REDATTO	VERIFICATO	APPROVATO
F0	20/06/2011	EMISSIONE FINALE	R.CAFTARENA	G. SOUTO	F. COLLA

NOME DEL FILE: SS0789_F0.dwg