PLANIMETRIA STATO DI FATTO 1:1000

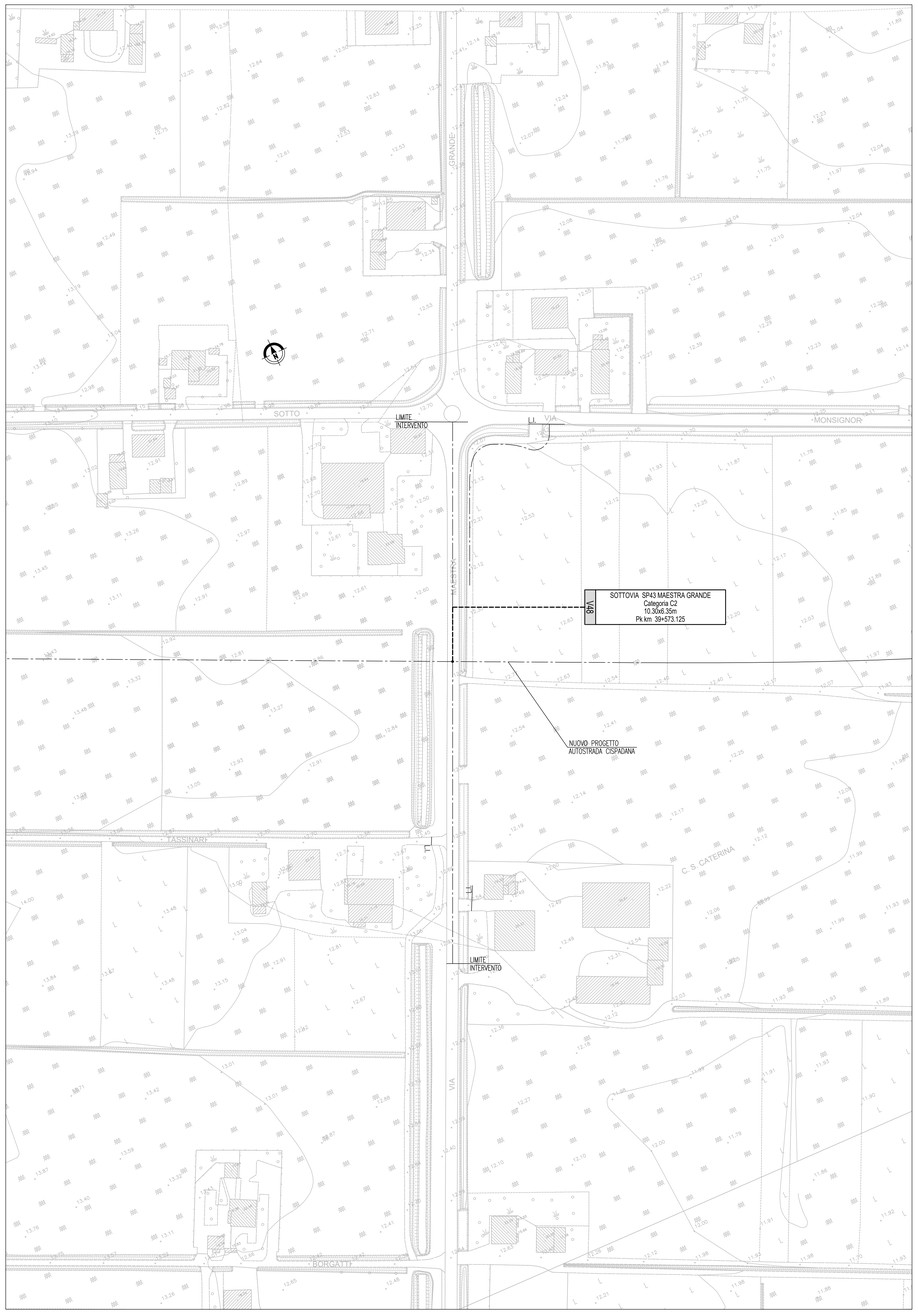

PLANIMETRIA DI TRACCIAMENTO 1:1000

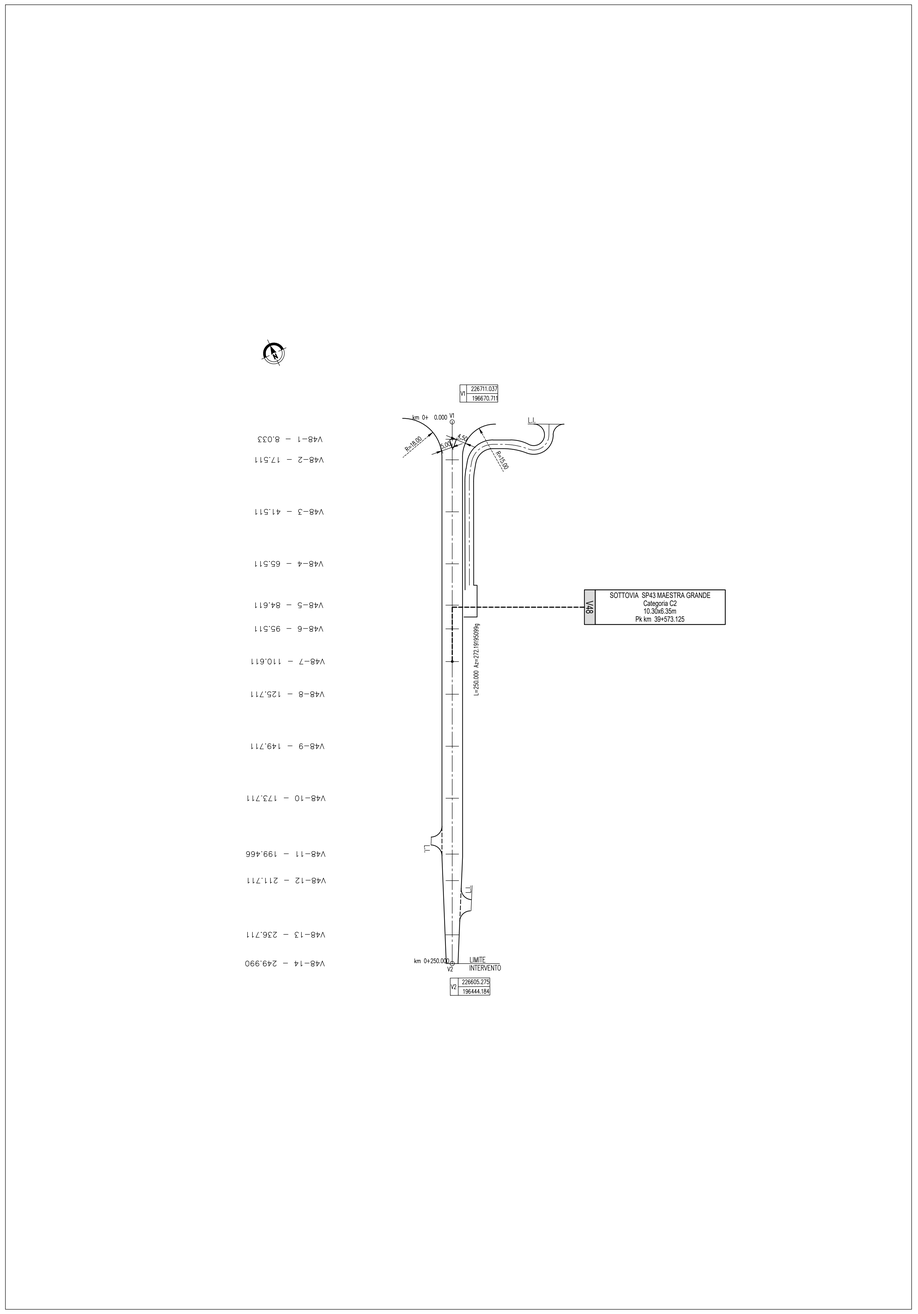

KEY-PLAN

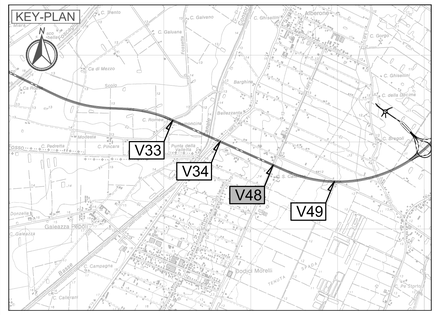

LEGENDA

LI. LIMITE INTERVENTO

⊗ VERTICE PLANIMETRICO

ELABORATI DI RIFERIMENTO

PD_0_000_00000_0_GE_KT_01 - ELENCO DELLE NORMATIVE DI RIFERIMENTO
PD_0_000_00000_0_GE_KT_02 - VITA UTILE E CLASSI D'USO DELLE OPERE
PD_0_V00_0ST00_0_OM_ST_03 - SEZIONI TIPO - VIABILITA' CATEGORIA C2. TAVOLA 1/2
PD_0_V00_0ST00_0_OM_ST_04 - SEZIONI TIPO - VIABILITA' CATEGORIA C2. TAVOLA 2/2
PD_0_V00_VST00_0_OM_TP_06 - SOTTOVIA - PIAZZOLA IMPIANTO DI SOLLEVAMENTO

CARATTERISTICHE DEI MATERIALI

PER CARATTERISTICHE DEI MATERIALI VEDERE ELABORATO :
PD_0_0000_0000_0_GE_TB_01 - TABELLA MATERIALI E CLASSI DI ESPOSIZIONE CALCESTRUZZO

NOTE

_TUTTE LE MISURE SONO ESPRESSE IN CENTIMETRI
_TUTTE LE QUOTE ALTIMETRICHE SONO ESPRESSE IN METRI s.l.m.
_TUTTI GLI ANGOLI SONO ESPRESSI IN GRADI SESSADECIMALI
_TUTTE LE PROGRESSIVE SONO ESPRESSE IN CHILOMETRI
_TUTTE LE COORDINATE SONO ESPRESSE IN METRI

IL CONCEDENTE

Regione Emilia-Romagna

IL CONCESSIONARIO

ARC AUTOSTRADA REGIONALE CISPADANA

AUTOSTRADA REGIONALE CISPADANA
DAL CASELLO DI REGGIOLO-ROLO SULLA A22 AL CASELLO DI FERRARA SUD SULLA A13

CODICE C.U.P. EB18080000060009

PROGETTO DEFINITIVO

ASSE AUTOSTRADALE (COMPRENSIVO DEGLI INTERVENTI LOCALI DI COLLEGAMENTO VIARIO AL SISTEMA AUTOSTRADALE)

PROGETTAZIONE STRADALE
VIABILITA INTERFERITA
V48 - SOTTOVIA SP43 MAESTRA GRANDE
PLANIMETRIA DI TRACCIAMENTO E STATO DI FATTO

IL PROGETTISTA
PIACENTINI INGEGNERI S.r.l.
Ing. Luca Piacentini
Albo Ing. Bologna n° 4152

RESPONSABILE INTEGRAZIONE PRESTAZIONI SPECIALISTICHE
Ing. Antonio Anania
Albo Ing. Perugia n° A2574
Dott. Ing. Antonio Anania
RIPRESA PIZZAROTTI S.C. S.p.A.
Iscritto Ordine Ingegneri di Perugia A.A2574

IL CONCESSIONARIO
Autostrada Regionale Cispadana S.p.A.
IL PRESIDENTE
Graziano Pattarozzi

REV.	DATA	DESCRIZIONE	REDAZIONE	CONTROLLO	APPROVAZIONE
G					
F					
E					
D					
C					
B					
A	01.08.2019	EMISSIONE PER OTTEMPERANZA DECRETO VIA DEL 25.07.2017	Pancaldi	Piacentini	Anania

IDENTIFICAZIONE ELABORATO

NUM. PROG.	FASE	LOTTO	GRUPPO	CODICE OPERA MOD.	TRATTO OPERA	AMBITO	TIPO ELABORATO	PROGRESSIVO	REV.
701	PD	0	V48	VCS48	0	SD	PT	01	A

DATA AGOSTO 2019
SCALA: 1:1000

IL PRESENTE DOCUMENTO NON POTRA' ESSERE COPIATO, RIPRODOTTO O ALTRIMENTI PUBBLICATO, IN TUTTO O IN PARTE, SENZA IL CONSENSO SCRITTO DEL CONCEDENTE. OGNI UTILIZZO NON AUTORIZZATO SARA' PERSEGUITO A NORMA DI LEGGE
THIS DOCUMENT MAY NOT BE COPIED, REPRODUCED OR PUBLISHED, EITHER IN PART OR IN ITS ENTIRETY, WITHOUT THE WRITTEN PERMISSION OF ARCCIS CONCORTIUM. UNAUTHORIZED USE WILL BE PROSECUTED BY LAW.

scala di stampa 1:1