SCHEMA APPOGGI
SCALA 1:200

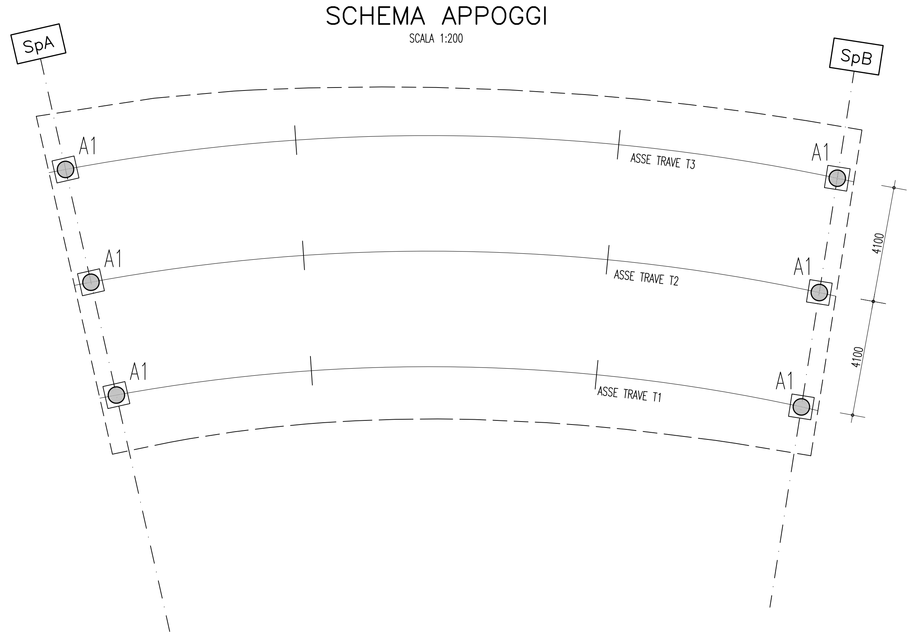

GIUNTO DI DILATAZIONE ± 100mm

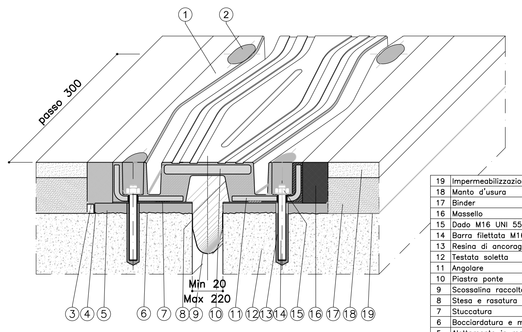

POS.	DESCRIZIONE – DIMENSIONI	MATERIALE
19	Impermeabilizzazione impalcato	
18	Manto d'usura	
17	Binder	
16	Mastella	EPOBLOCK ME 3C
15	Dado M16 UNI 5587	Classe 8 EN 20898
14	Barra filettata M16x160	Classe 8? ASTM
13	Resina di ancoraggio	Primer P 150
12	Testata soletta	
11	Angolare	S235JR EN 10025
10	Piastra ponte	S355J0J3 EN 10025
9	Scossalina raccolta acque sp. 1.2 mm	Hypalon
8	Stesa e rasatura stucco pareti vert.	S FIP 180
7	Stuccatura	S FIP 180
6	Bocciardatura e mano d'attacco	Primer P 150
5	Allettamento in malta	EPOBLOCK ME 3C
4	Stuccatura	S FIP 180
3	Profilo di drenaggio a "L"	X5 CrNi 1810 EN 10088
2	Sigillatura	EPOBLOCK ME sigillante
1	Elemento modulare	Gomma vulc.60±5 Sh/A

CARICHI CARATTERISTICI AGLI APPOGGI

CARICHI (KN)	SPALLA SpA			SPALLA SpB		
	V	H_L	H_T	V	H_L	H_T
PERMANENTI	960	\	\	960	\	\
ACCIDENTALI	1050	\	\	1050	\	\
FRENAMENTO	25	75	\	25	75	\
VENTO IMP. SCARICO	30	\	45	30	\	45
VENTO IMP. CARICO	55	\	60	55	\	60
AZIONE CENTRIFUGA	35	\	40	35	\	40
SISMA	250	30	150	250	30	150

CARICHI MASSIMI SLU AGLI APPOGGI

CARICHI (KN)	SPALLA SpA	SPALLA SpB
Nsd SLU	2850	2850
Vsd SLU	250	250

NOTE GENERALI

PARTICOLARE APPOGGI
SCALA 1:20

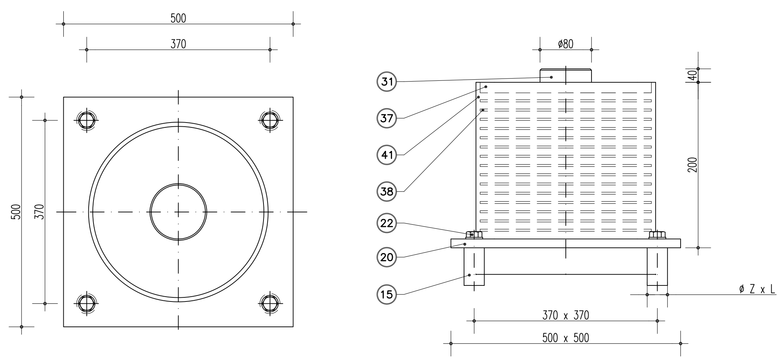

ISOLATORE ELASTOMERICO	H (mm)*	KH 100%	Quantita'	Allungamento trasversale	Allungamento longitud.
A1	–	3,48 kN/mm	6	+/– 100 mm	+/– 100 mm

*DA DEFINIRE CON FORNITORE APPOGGI

POS.	PEZZI	DESCRIZIONE – DIMENSIONI	MATERIALE
41		Gomma vulcanizzata	TAB Sh CNR 10018
38		Armatura	S275JR EN 10025
37	1	Piastra superiore vulcanizzata	S275JR EN 10025
31	1	Perno d'ancoraggio superiore	1C40 TQ+T EN 10083
22	4	Vite d'ancoraggio TE M30	Classe 8.8 EN 20898
20	1	Contropiastra inferiore vulc.	S275JR EN 10025
15	4	Zanca d'ancoraggio	1C40 TQ+T EN 10083

PARTICOLARE TRANSIZIONE OPERA–RILEVATO

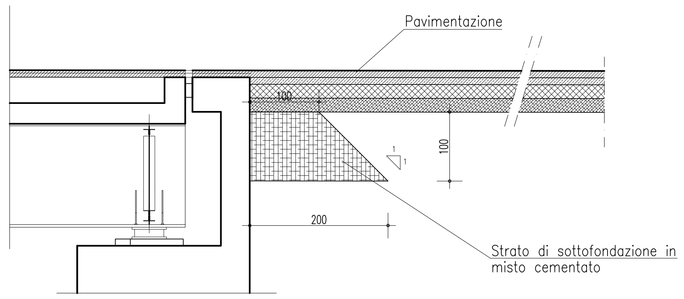

PARTICOLARE CORDOLO LATERALE
SCALA 1:20

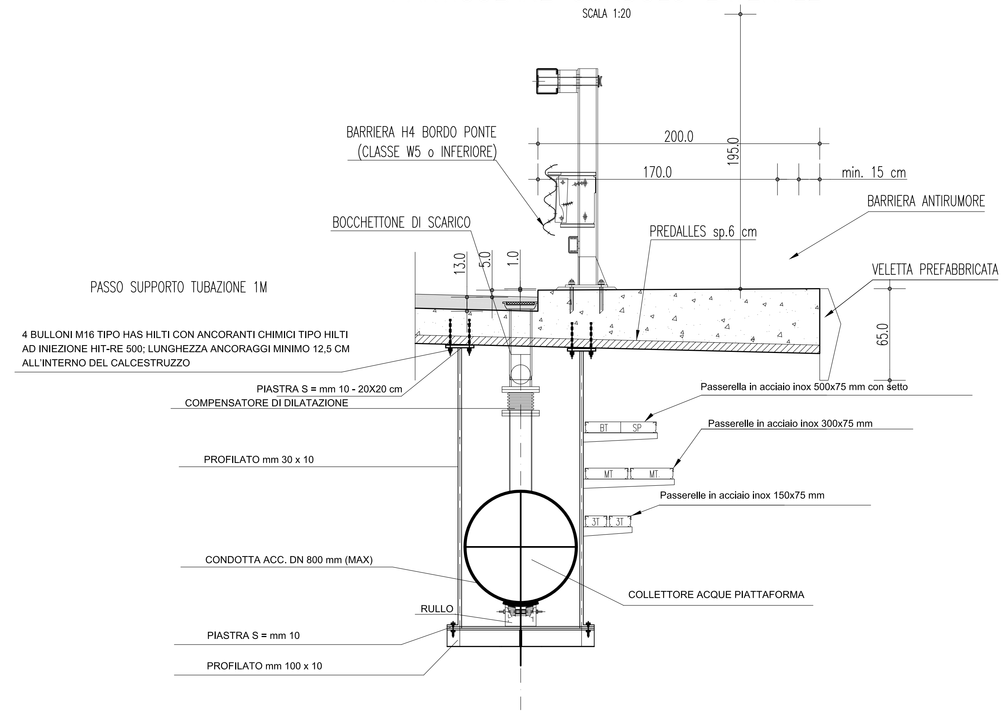

QUADRO D'UNIONE

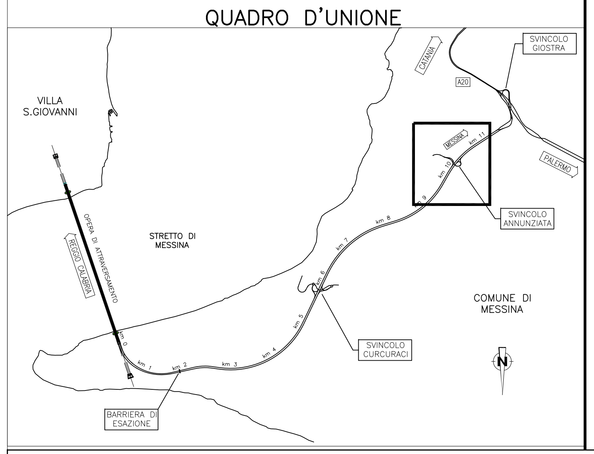

PIANTA SMALTIMENTO ACQUE
SCALA 1:200

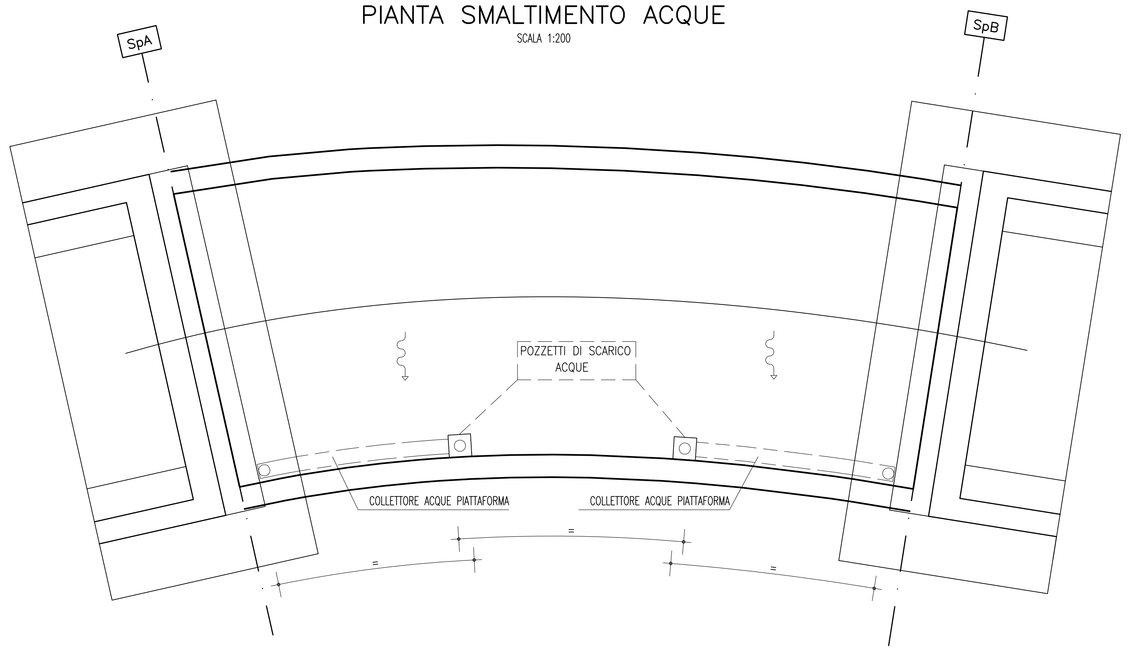

Stretto di Messina

Concessionaria per la progettazione, realizzazione e gestione del collegamento stabile tra la Sicilia e il Continente
Organismo di Diritto pubblico
(Legge n° 1158 del 17 dicembre 1971, modificata dal D.Lgs. n° 114 del 24 aprile 2003)

EurolinK

PONTE SULLO STRETTO DI MESSINA

PROGETTO DEFINITIVO

EUROLINK S.C.p.A.
IMPREGILO S.p.A. (Mandataria)
SOCIETA' ITALIANA PER CONDOTTE D'ACQUA S.p.A. (Mandante)
COOPERATIVA MURATORI E CEMENTISTI - C.M.C. di Ravenna Soc. Coop. a.r.l. (Mandante)
SACYR S.A.U. (Mandante)
ISHIKAWAJIMA - HARIMA HEAVY INDUSTRIES CO. Ltd. (Mandante)
A.C.I. S.C.P.A. - CONSORZIO STABILE (Mandante)

IL PROGETTISTA	IL CONTRAENTE GENERALE	STRETTO DI MESSINA	STRETTO DI MESSINA
SINA Dott. Ing. F. Collo Ordine Ingegneri Milano n° 20355 EUROLINK Dott. Ing. E. Pagani Ordine Ingegneri Milano n° 15408	Project Manager (Ing. P.P. Marchesell)	Direttore Generale e RUP Validazione (Ing. G. Fiammenghi)	Amministratore Delegato (Dott. P. Ciucci)

COLLEGAMENTI LATO SICILIA
SS0816_F0

INFRASTRUTTURE STRADALI OPERE CIVILI
SVINCOLO ANNUNZIATA
VIADOTTO – RAMPA 1
PARTICOLARI COSTRUTTIVI E SCHEMA APPOGGI

CODICE: C G 0 7 0 0 P B Z D S S C A 4 V I R 1 0 0 0 0 0 2 F0 — SCALA: 1:200

REV.	DATA	DESCRIZIONE	REDATTO	VERIFICATO	APPROVATO
F0	20/06/2011	EMISSIONE FINALE	R.CAFTARENA	G. SOUTO	F. COLLA

NOME DEL FILE: SS0816_F0.dwg