PARTICOLARE DEI SISTEMI DI ANCORAGGIO

(SCALE VARIE)

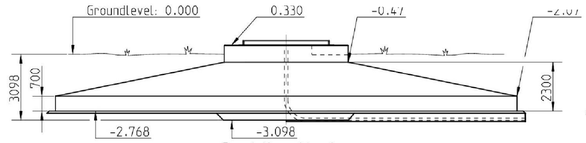

Foundation side view:

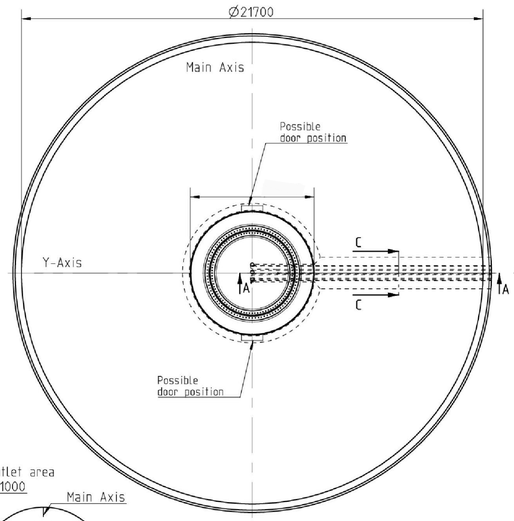

Foundation top view:

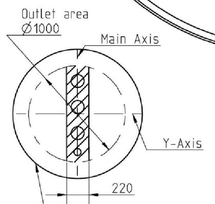

Topview: Piping detail at the pedestal
All cable outlets must be aligned with the Main Axis within the outlet area

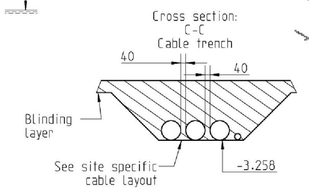

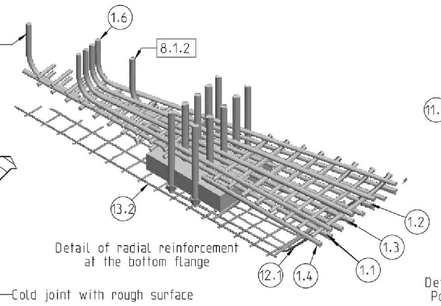

Detail of radial reinforcement at the bottom flange

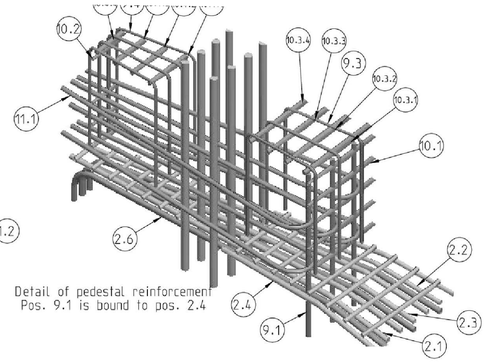

Detail of pedestal reinforcement
Pos. 9.1 is bound to pos. 2.4

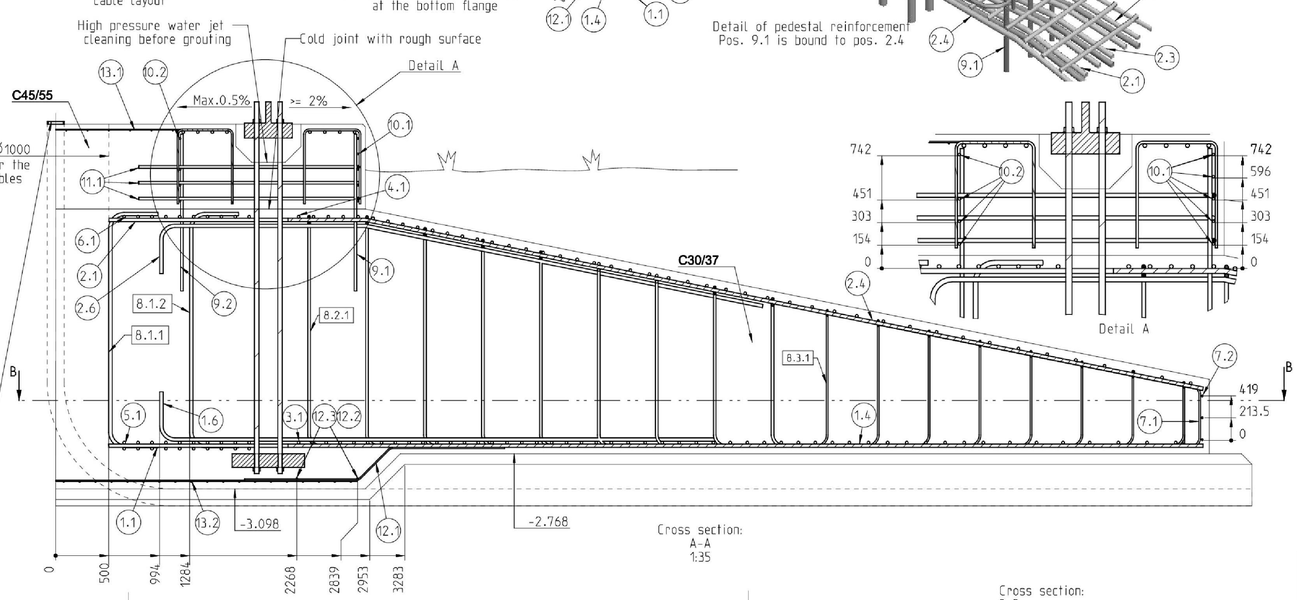

Cross section:
A-A
1:35

Detail A

Max. tube height above top of concrete level: 25mm (see decription 0017-5653). Precaution to be taken to prevent damage of HV-cables (e.g. during tube cutting) and to prevent concrete / water intrusion into tubes.

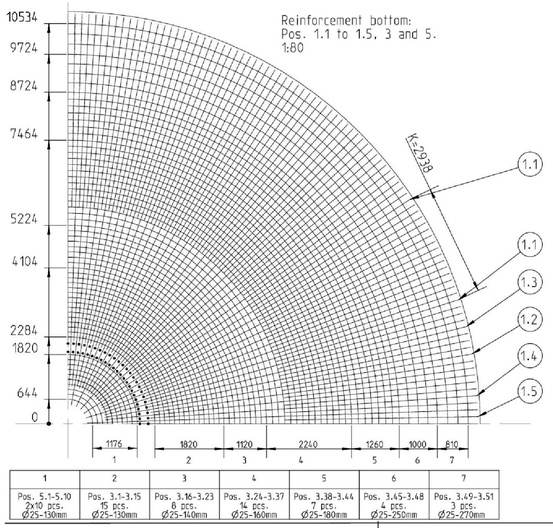

Reinforcement bottom:
Pos. 1.1 to 1.5, 3 and 5.
1:80

1	2	3	4	5	6	7
Pos. 5.1-5.10 2x10 pcs. Ø25-130mm	Pos. 3.1-3.15 15 pcs. Ø25-130mm	Pos. 3.16-3.23 8 pcs. Ø25-140mm	Pos. 3.24-3.37 14 pcs. Ø25-160mm	Pos. 3.38-3.44 7 pcs. Ø25-180mm	Pos. 3.45-3.48 4 pcs. Ø25-250mm	Pos. 3.49-3.51 3 pcs. Ø25-270mm

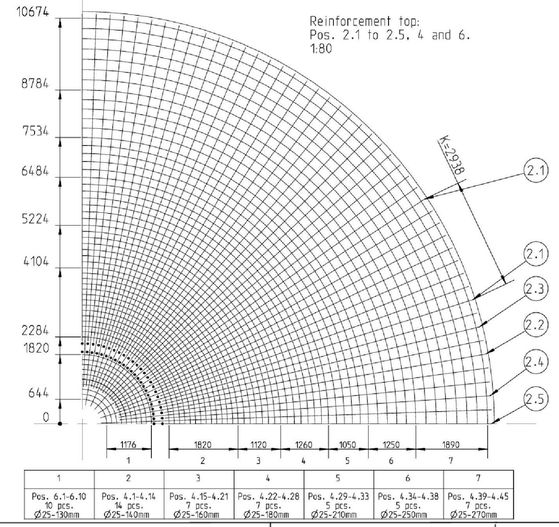

Reinforcement top:
Pos. 2.1 to 2.5, 4 and 6.
1:80

1	2	3	4	5	6	7
Pos. 6.1-6.10 10 pcs. Ø25-130mm	Pos. 4.1-4.14 14 pcs. Ø25-140mm	Pos. 4.15-4.21 7 pcs. Ø25-160mm	Pos. 4.22-4.28 7 pcs. Ø25-180mm	Pos. 4.29-4.33 5 pcs. Ø25-210mm	Pos. 4.34-4.38 5 pcs. Ø25-250mm	Pos. 4.39-4.45 7 pcs. Ø25-270mm

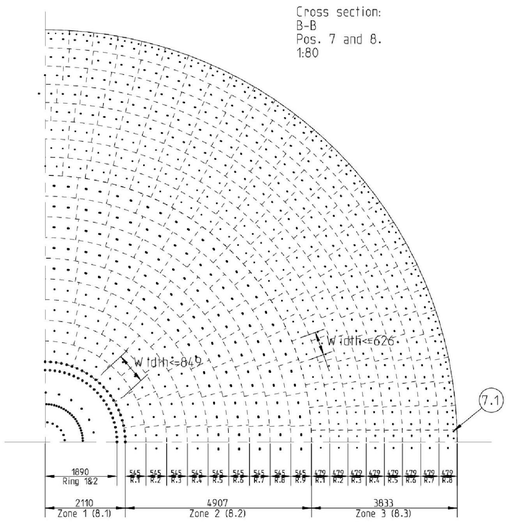

Cross section:
B-B
Pos. 7 and 8.
1:80

Before tower installation:

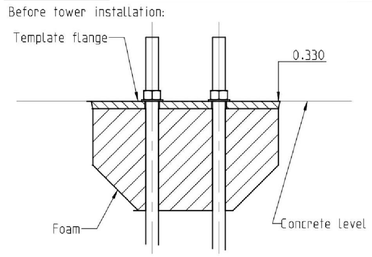

After tower installation:

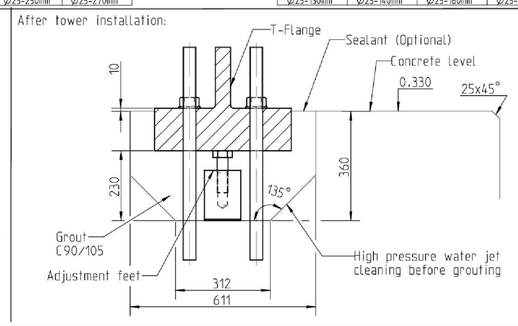

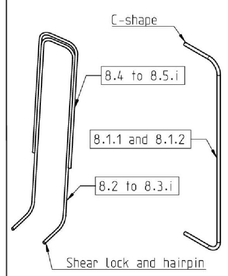

Number and height of C-shaped bars, shear locks and hair pins (see also Cut and Bending List)

	Zone 1 C-shape Ø32			Zone 2 Ø25					Zone 3 Ø16				
	Number	Pos.	C-shape Height	Number	i	Shear Locks Height Pos. 8.2.i	i	Hairpins Height Pos. 8.4.i	Number	i	Shear Locks Height Pos. 8.3.i	i	Hairpins Height Pos. 8.5.i
Ring 1	23	8.1.1	2212	18	1	2116	1	1476	73	1	1231	1	593
Ring 2	23	8.1.2	2212	22	2	2113	2	1476	78	2	1135	2	593
Ring 3	-	-		26	3	2003	3	1476	82	3	1038	3	593
Ring 4	-	-		30	4	1893	4	1476	87	4	942	4	593
Ring 5	-	-		34	5	1783	5	1476	92	5	845	5	593
Ring 6	-	-		38	6	1673	6	1476	97	6	748	6	593
Ring 7	-	-		42	7	1563	7	1476	102	7	652	7	593
Ring 8	-	-		46	8	1453	8	1405	106	8	555	8	580
Ring 9	-	-		50	9	1344	9	1295	0	-	-	-	-
Ring 10	-	-		0	-	-	-	-	0	-	-	-	-
Ring 11	-	-		0	-	-	-	-	0	-	-	-	-
Ring 12	-	-		0	-	-	-	-	0	-	-	-	-

Tutte le dimensioni sono espresse in mm.

PALI DI FONDAZIONE:
al di sotto del plinto è prevista la realizzazione di n. 12 pali trivellati in c.a. (cls tipo C25/30, acciaio tipo B450C), di diametro pari a 0.80 m e lunghezza 20.00 m; essi saranno disposti in maniera circolare (un palo ogni 30°), la distanza tra l'asse dei pali ed il bordo esterno del plinto sarà pari a 1.00 m.
La gabbia di armatura sarà composta da n. 12F20, spirale F8/20 cm.

REGIONE BASILICATA
PROVINCIA DI MATERA
COMUNI DI GROTTOLE
E MIGLIONICO

AUTORIZZAZIONE UNICA EX D.LGS. 387/2003

Progetto Definitivo

Parco eolico "Monte San Vito"

TITOLO ELABORATO

A.16.c.1. Planimetria, pianta, prospetto, sezioni longitudinale e trasversale, atte a descrivere l'opera nel complesso e in tutte le sue componenti strutturali

CODICE ELABORATO

COMMESSA	FASE	ELABORATO	REV.
F0307	C	TF3	A

Riproduzione o consegna a terzi solo dietro specifica autorizzazione

SCALA: varie

DATA	DESCRIZIONE	REDATTO	VERIFICATO	APPROVATO
Febbraio 2020	Prima emissione	RSA	GDS	CMA

PROPONENTE

FRI-EL S.p.A.
Piazza della Rotonda 2
00186 Roma (RM)
fri-elspa@legalmail.it
P. Iva 01652230218
Cod. Fisc. 07321020153

PROGETTAZIONE

F4 ingegneria srl
via Di Giura - Centro Direzionale, 85100 Potenza
Tel: +39 0971 1 944 797 - Fax: +39 0971 5 54 52
www.f4ingegneria.it - f4ingegneria@pec.it

Il Direttore Tecnico
(Ing. Fil Gerardo Manzi)
ORDINE DEGLI INGEGNERI PROVINCIA DI POTENZA
MANZI
N.° 1975

Società certificata secondo la norma UNI-EN ISO 9001:2015 per l'erogazione di servizi di ingegneria nei settori: civile, idraulica, acustica, energia, ambiente (settore IAF: 34).