SPALLA SpB
PROSPETTO A – A
SCALA 1:100

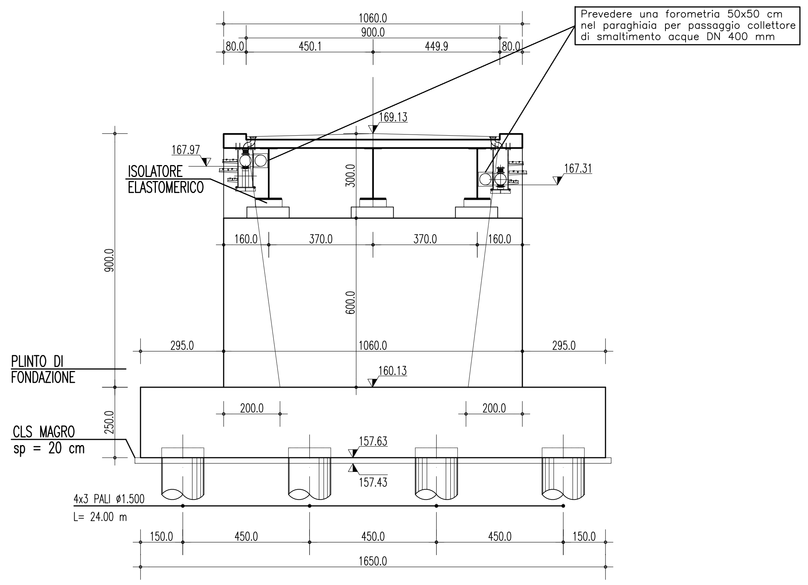

SPALLA SpB
VISTA LATERALE C–C
SCALA 1:100

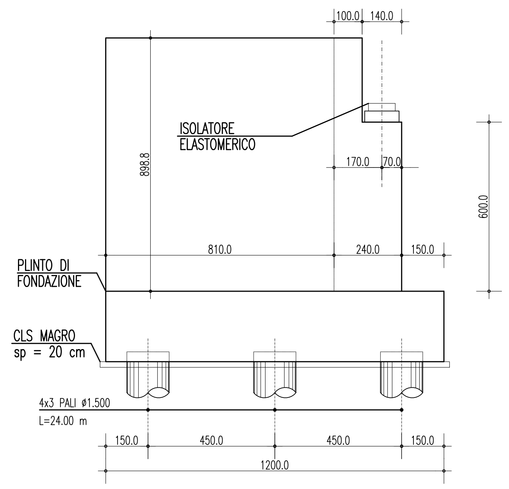

SPALLA SpB
VISTA LATERALE D–D
SCALA 1:100

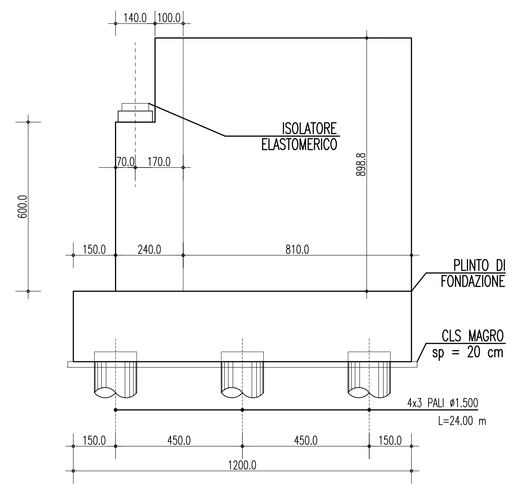

CEMENTO ARMATO STRUTTURALE

CALCESTRUZZO MAGRO
- Classe di esposizione ambientale: X0 (UNI 11104 e UNI EN 206–1)
- Classe di resistenza: CLASSE C12/15

CONGLOMERATO CEMENTIZIO PER PALI DI FONDAZIONE
- Classe di esposizione ambientale: XC2 (UNI 11104 e UNI EN 206–1)
- Classe di resistenza: CLASSE C25/30
- Rapporto A/C massimo: 0,50
- Classe di consistenza: S4–S5
- Diametro massimo degli aggregati: 32 mm

CONGLOMERATO CEMENTIZIO PER FONDAZIONI OPERE D'ARTE MAGGIORI
- Classe di esposizione ambientale: XC2 (UNI 11104 e UNI EN 206–1)
- Classe di resistenza: CLASSE C25/30
- Rapporto A/C massimo: 0,50
- Classe di consistenza: S4
- Diametro massimo degli aggregati: 32 mm

CONGLOMERATO CEMENTIZIO PER ELEVAZIONI
- Classe di esposizione ambientale: XC4–XS1–XF2 (UNI 11104 e UNI EN 206–1)
- Classe di resistenza: CLASSE C32/40
- Rapporto A/C massimo: 0,50
- Classe di consistenza: S4
- Diametro massimo degli aggregati: 32 mm

CONGLOMERATO CEMENTIZIO PER SOLETTA DI TRANSIZIONE
- Classe di esposizione ambientale: XC2 (UNI 11104 e UNI EN 206–1)
- Classe di resistenza: CLASSE C25/30
- Rapporto A/C massimo: 0,50
- Classe di consistenza: S3
- Diametro massimo degli aggregati: 32 mm

CONGLOMERATO CEMENTIZIO PER BAGGIOLI
- Classe di esposizione ambientale: XS1–XF2 (UNI 11104 e UNI EN 206–1)
- Classe di resistenza: CLASSE C32/40
- Rapporto A/C massimo: 0,50
- Classe di consistenza: S4
- Diametro massimo degli aggregati: 20 mm

SPALLA SpB
PIANTA PALI DI FONDAZIONE
SCALA 1:100

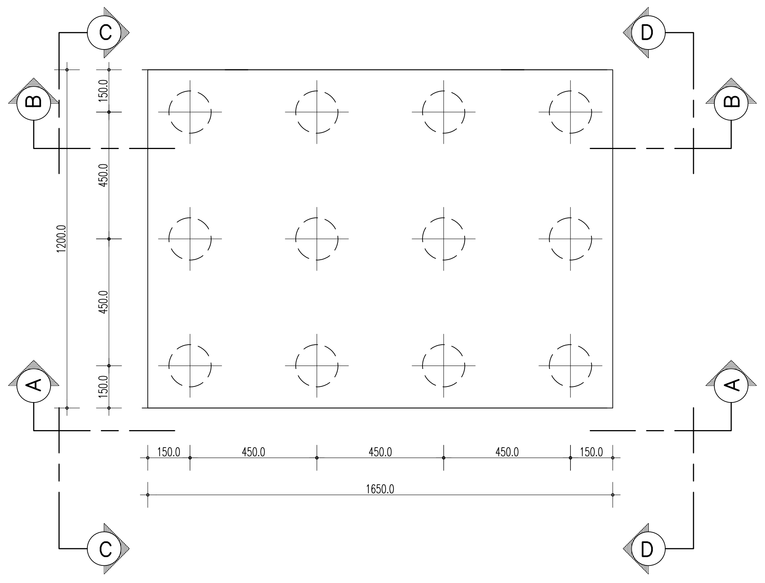

SPALLA SpB
PIANTA SPICCATO
SCALA 1:100

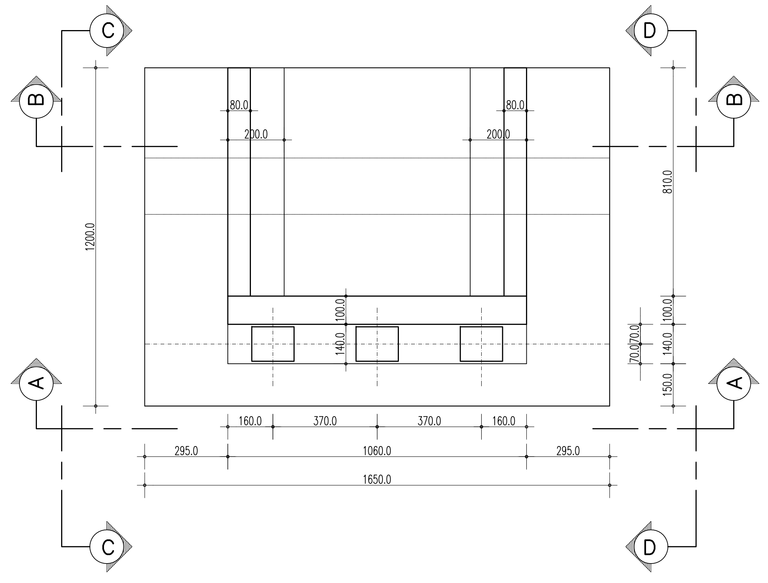

SPALLA SpB
SEZIONE B – B
SCALA 1:100

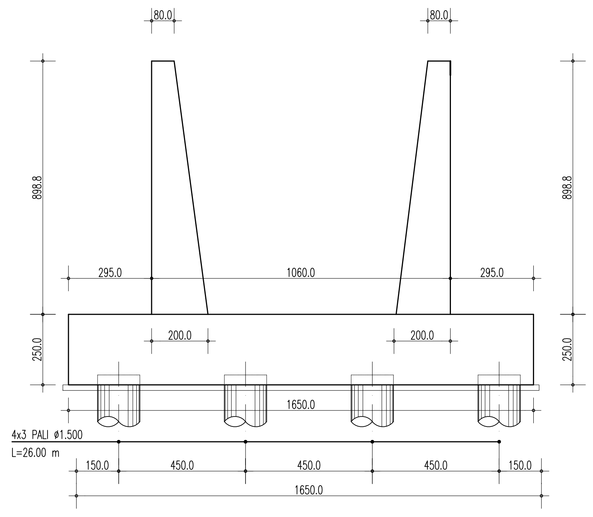

PARTICOLARE BAGGIOLI E PARAGHIAIA
SCALA 1:50

SEZIONE

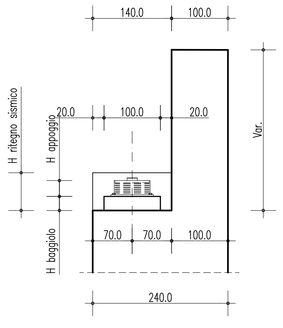

PIANTA APPOGGIO LATERALE

PIANTA APPOGGIO CENTRALE

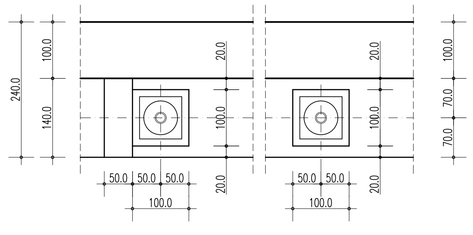

TABELLA INCIDENZE DELLE ARMATURE	
ELEMENTI IN C..A.	INCIDENZA ARMATURA
Elevazione spalla	100 kg/mc
Fondazione spalla	125 kg/mc
Pali ø1.500 fondazione spalla	130 kg/mc
Paraghiaia spalla	100 kg/mc
Baggioli e ritegni spalla	400 kg/mc

ACCIAIO PER CONGLOMERATO CEMENTIZIO ARMATO

ACCIAIO PER CONGLOMERATO CEMENTIZIO ARMATO

Per le armature metalliche si adottano tondini in acciaio del tipo B450C controllato in stabilimento

che presentano le seguenti caratteristiche:

- Tensione di snervamento caratteristica $f_{yk} = 450\ N/mm^2$
- Tensione caratteristica a rottura $f_{tk} = 540\ N/mm^2$
- Resistenza di calcolo $f_{yd} = f_{yk}/\gamma = 450/1{,}15 = 391{,}30\ N/mm^2$
- Deformazione caratteristica al carico massimo $\varepsilon_{uk} = 7{,}5\ \%$
- Deformazione di progetto $\varepsilon_{ud} = 6{,}75\ \%$

COPRIFERRO
- Copriferro nominale : Cnom = Cmin+h
- PALI DI FONDAZIONE : Copriferro minimo (Cmin) = 40 mm
- FONDAZIONI : Copriferro minimo (Cmin) = 40 mm
- ELEVAZIONI : Copriferro minimo (Cmin) = 45 mm
- TRAVI PREFABBRICATE : Copriferro minimo (Cmin) = 40 mm
- SOLETTA IMPALCATO : Copriferro minimo (Cmin) = 40 mm
- Tolleranza (h) = 5 mm

NOTE GENERALI

QUADRO D'UNIONE

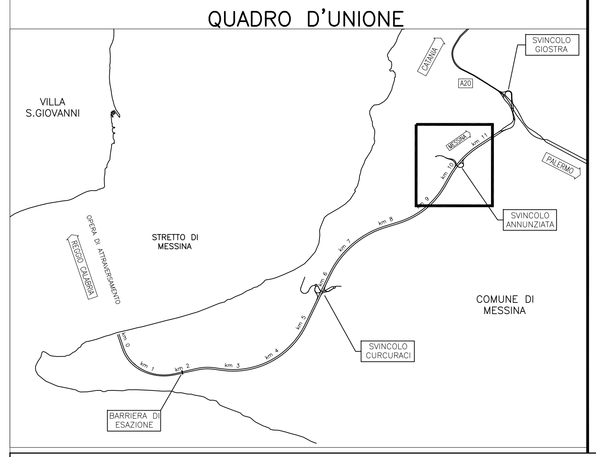

Stretto di Messina

Concessionaria per la progettazione, realizzazione e gestione del collegamento stabile tra la Sicilia e il Continente
Organismo di Diritto pubblico
(Legge n° 1158 del 17 dicembre 1971, modificata dal D.Lgs. n° 114 del 24 aprile 2003)

EurolinK

PONTE SULLO STRETTO DI MESSINA

PROGETTO DEFINITIVO

EUROLINK S.C.p.A.
IMPREGILO S.p.A. (Mandataria)
SOCIETA' ITALIANA PER CONDOTTE D'ACQUA S.p.A. (Mandante)
COOPERATIVA MURATORI E CEMENTISTI - C.M.C. di Ravenna Soc. Coop. a.r.l. (Mandante)
SACYR S.A.U. (Mandante)
ISHIKAWAJIMA - HARIMA HEAVY INDUSTRIES CO. Ltd. (Mandante)
A.C.I. S.C.P.A. - CONSORZIO STABILE (Mandante)

IL PROGETTISTA	IL CONTRAENTE GENERALE	STRETTO DI MESSINA	STRETTO DI MESSINA
Dott. Ing. F. Collo, Ordine Ingegneri Milano n° 20355 — SINA; Dott. Ing. E. Pagani, Ordine Ingegneri Milano n° 15408 — EUROLINK	Project Manager (Ing. P.P. Marcheselli)	Direttore Generale e RUP Validazione (Ing. G. Fiammenghi)	Amministratore Delegato (Dott. P. Ciucci)

COLLEGAMENTI SICILIA
SS0828_F0

INFRASTRUTTURE STRADALI OPERE CIVILI
SVINCOLO ANNUNZIATA
CAVALCAVIA – RAMPA 1
CARPENTERIA SPALLA B

CODICE: C G 0 7 0 0 P B A D S S C A 4 C V R 1 0 0 0 0 0 2 F0 — SCALA: 1:100

REV.	DATA	DESCRIZIONE	REDATTO	VERIFICATO	APPROVATO
F0	20/06/2011	EMISSIONE FINALE	R.CAFFARENA	G. SCIUTO	F. COLLA

NOME DEL FILE: SS0828_F0.dwg