SCHEMA APPOGGI

SCALA 1:200

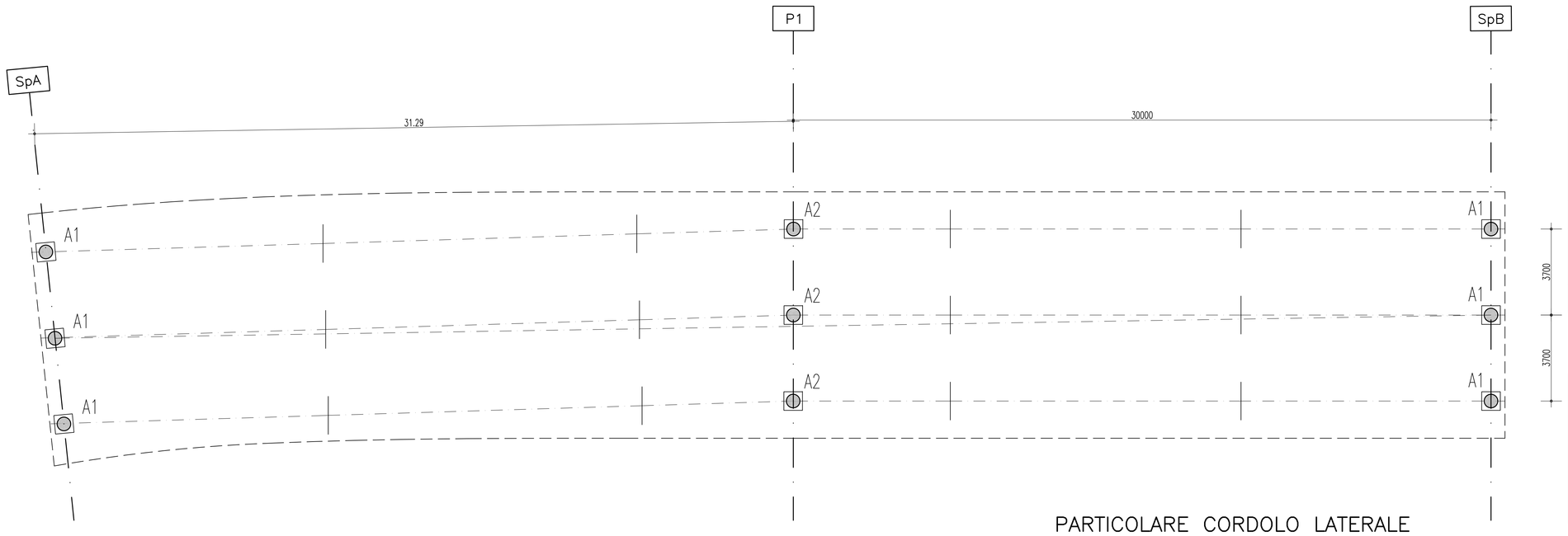

CARICHI CARATTERISTICI AGLI APPOGGI									
CARICHI (KN)	SPALLA SpA			PILA P1			SPALLA SpB		
	V	H_L	H_T	V	H_L	H_T	V	H_L	H_T
PERMANENTI	620	\	\	2000	\	\	620	\	\
ACCIDENTALI	1050	\	\	1400	\	\	1050	\	\
FRENAMENTO	\	60	\	\	60	\	\	60	\
VENTO IMP. SCARICO	40	\	55	80	\	110	40	\	55
VENTO IMP. CARICO	80	\	75	150	\	150	80	\	75
SISMA	300	200	200	1200	350	370	300	200	200

CARICHI MASSIMI SLU AGLI APPOGGI			
CARICHI (KN)	SPALLA SpA	PILA P1	SPALLA SpB
Nsd SLU	2500	5200	2500
Vsd SLU	200	370	200

PARTICOLARE APPOGGI

SCALA 1:20

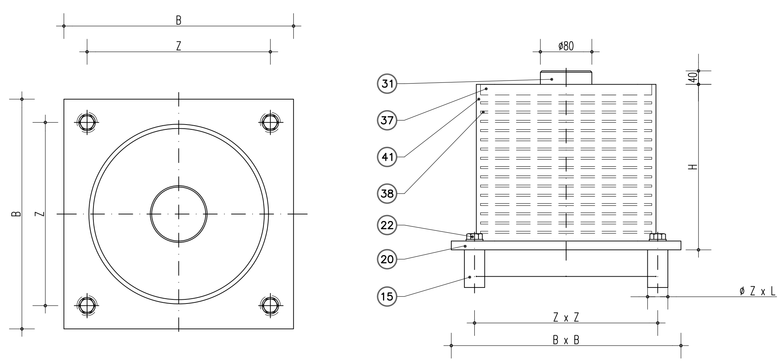

ISOLATORE ELASTOMERICO	H (mm)*	B (mm)	Z (mm)	KH 100%	Quantita'	Allungamento trasversale	Allungamento longitud.
A1	–	500	370	2,14 kN/mm	6	+/– 100 mm	+/– 100 mm
A2	–	550	410	3,93 kN/mm	3	+/– 100 mm	+/– 100 mm

*DA DEFINIRE CON FORNITORE APPOGGI

POS.	PEZZI	DESCRIZIONE – DIMENSIONI	MATERIALE
41		Gomma vulcanizzata	TAB Sh CNR 10018
38		Armatura	S275JR EN 10025
37	1	Piastra superiore vulcanizzata	S275JR EN 10025
31	1	Perno d'ancoraggio superiore	1C40 TQ+T EN 10083
22	4	Vite d'ancoraggio TE M30	Classe 8.8 EN 20898
20	1	Contropiastra inferiore vulc.	S275JR EN 10025
15	4	Zanca d'ancoraggio	1C40 TQ+T EN 10083

PARTICOLARE CORDOLO LATERALE

SCALA 1:20

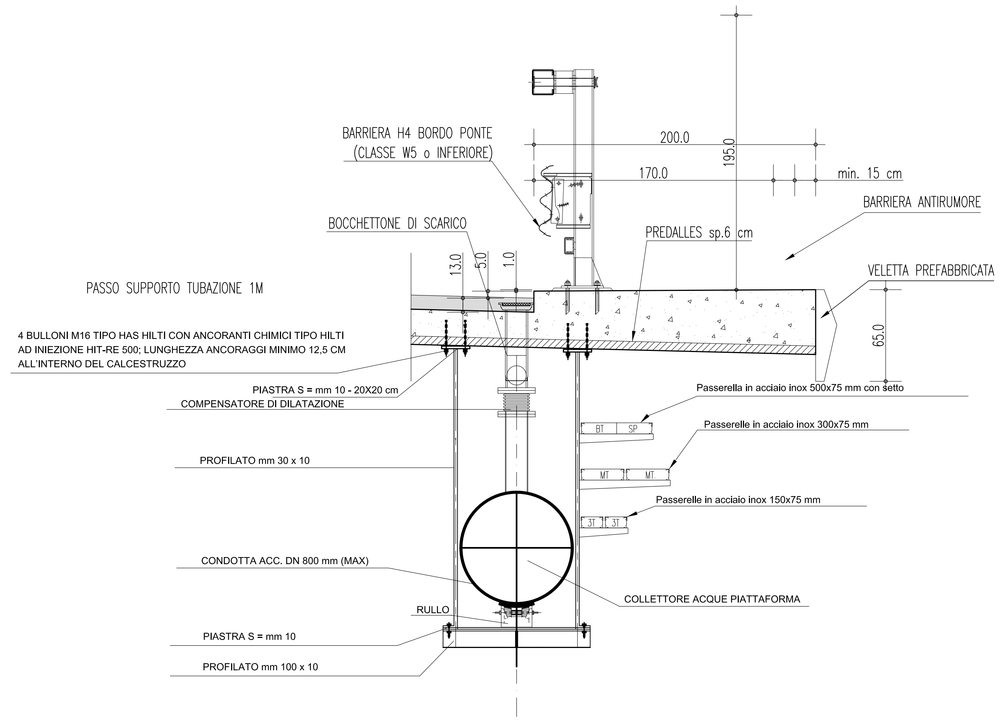

PARTICOLARE TRANSIZIONE OPERA–RILEVATO

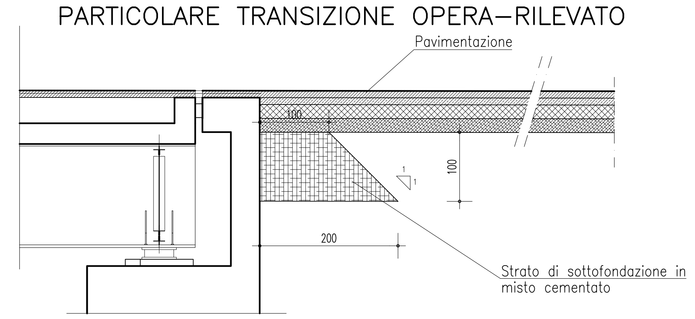

GIUNTO DI DILATAZIONE ± 150mm

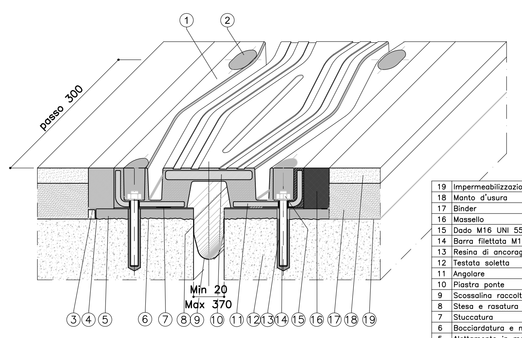

POS.	DESCRIZIONE – DIMENSIONI	MATERIALE
19	Impermeabilizzazione impalcato	
18	Manto d'usura	
17	Binder	
16	Mastello	EPOBLOCK ME 3C
15	Dado M16 UNI 5587	Classe 8 EN 20898
14	Barra filettata M16x160	Classe 87 ASTM
13	Resina di ancoraggio	Primer R 150
12	Testata soletta	
11	Angolare	S235JR EN 10025
10	Piastra ponte	S355J2G3 EN 10025
9	Scossaline raccolta acque sp. 1.2 mm	Hypalon
8	Stesa e rasatura stucco pareti vert.	S FIP 180
7	Stuccatura	S FIP 180
6	Boccardature e mano d'attacco	Primer R 150
5	Alettamento in malta	EPOBLOCK ME 3C
4	Stuccatura	S FIP 180
3	Profilo di drenaggio a "L"	X5 CrNi 1810 EN 10088
2	Sigillatura	EPOBLOCK ME sigillante
1	Elemento modulare	Gomma vulc.60±5 Sh/A

PIANTA SMALTIMENTO ACQUE

SCALA 1:200

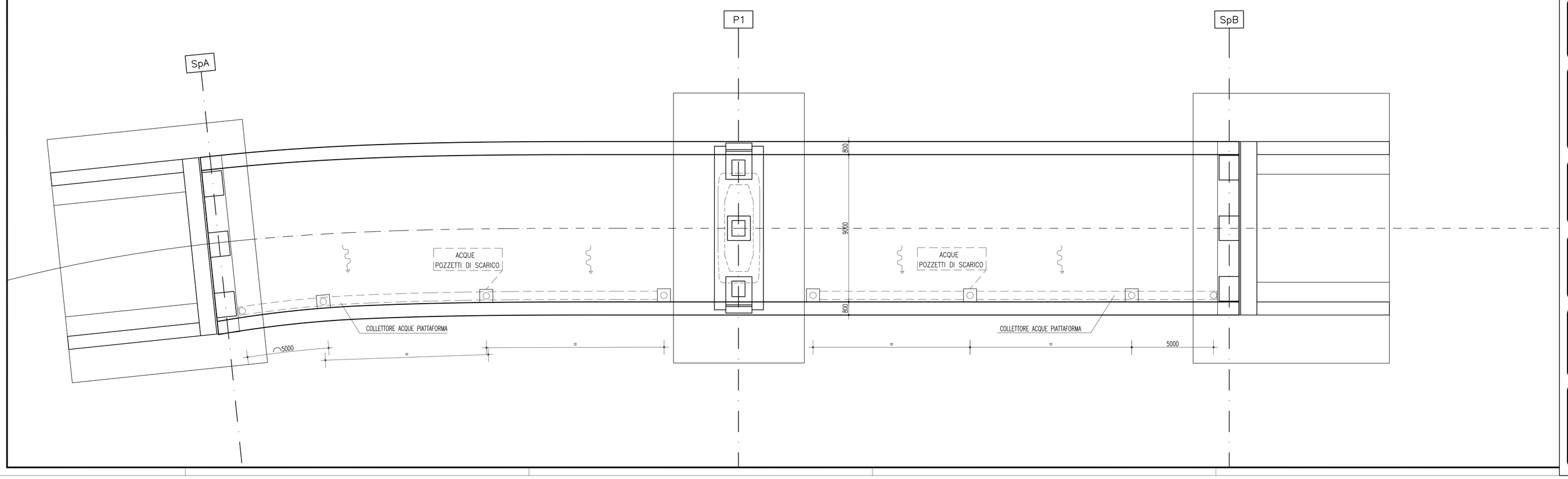

NOTE GENERALI

QUADRO D'UNIONE

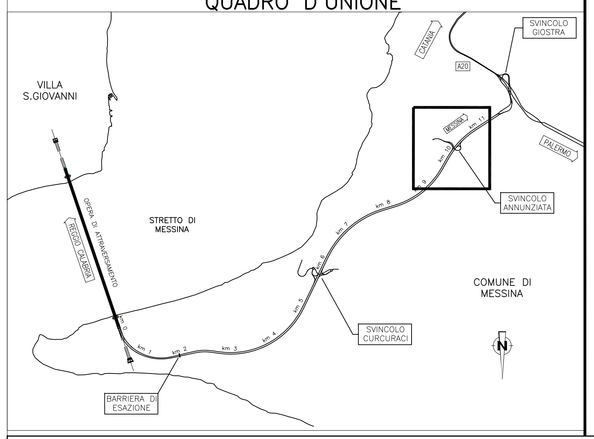

Stretto di Messina

Concessionaria per la progettazione, realizzazione e gestione del collegamento stabile tra la Sicilia e il Continente
Organismo di Diritto pubblico
(Legge n° 1158 del 17 dicembre 1971, modificata dal D.Lgs. n° 114 del 24 aprile 2003)

EurolinK

PONTE SULLO STRETTO DI MESSINA

PROGETTO DEFINITIVO

EUROLINK S.C.p.A.
IMPREGILO S.p.A. (Mandataria)
SOCIETA' ITALIANA PER CONDOTTE D'ACQUA S.p.A. (Mandante)
COOPERATIVA MURATORI E CEMENTISTI - C.M.C. di Ravenna Soc. Coop. a.r.l. (Mandante)
SACYR S.A.U. (Mandante)
ISHIKAWAJIMA - HARIMA HEAVY INDUSTRIES CO. Ltd. (Mandante)
A.C.I. S.C.P.A. - CONSORZIO STABILE (Mandante)

IL PROGETTISTA	IL CONTRAENTE GENERALE	STRETTO DI MESSINA	STRETTO DI MESSINA
SINA Dott. Ing. F. Collo Ordine Ingegneri Milano n° 20355 EUROLINK Dott. Ing. E. Pagani Ordine Ingegneri Milano n° 15408	Project Manager (Ing. P.P. Marcheselli)	Direttore Generale e RUP Validazione (Ing. G. Fiammenghi)	Amministratore Delegato (Dott. P. Ciucci)

COLLEGAMENTI SICILIA

SS0831_F0

INFRASTRUTTURE STRADALI OPERE CIVILI
SVINCOLO ANNUNZIATA
CAVALCAVIA – RAMPA 1
PARTICOLARI COSTRUTTIVI E SCHEMA APPOGGI

CODICE: C G 0 7 0 0 P B Z D S S C A 4 C V R 1 0 0 0 0 0 2 F0 — SCALA: 1:200

REV.	DATA	DESCRIZIONE	REDATTO	VERIFICATO	APPROVATO
F0	20/06/2011	EMISSIONE FINALE	R.CAFFARENA	G. SCIUTO	F. COLLA

NOME DEL FILE: SS0831_F0.dwg