N. Progetto: N.PROT. CDG - 0163367-I Data: 09/12/2008

Anas SpA

Direzione Centrale Progettazione

RegioneLombardia

Provincia di Milano

Legge n. 345/97
Accordo di programma quadro in materia di trasporti

Realizzazione di un sistema integrato di accessibilità ferroviaria e stradale all'aeroporto di Malpensa 2000

(CONVENZIONE DEL 29.10.1999)

Collegamento tra la S.S.n.11 "Padana Superiore" a Magenta e la Tangenziale ovest di Milano
Variante di Abbiategrasso sulla S.S.n.494 e adeguamento in sede del tratto Abbiategrasso Vigevano fino al nuovo ponte sul Ticino

PROGETTO DEFINITIVO - 1° STRALCIO FUNZIONALE

C - PARTE STRADALE

TRATTA A : MAGENTA - ALBAIRATE
VIABILITA' MINORE
Intervento 10 (Comune di Albairate) deviazione strada comunale: sezioni trasversali

Revisioni	Controllato	Approvato

Data :	Dicembre 2008	Scala :	1:200
Agg.to :	Novembre 2014	All.to n.	C.6.13.2

Progettazione :

SEA Società Esercizi Aeroportuali s.p.a.
20090 Aeroporto Milano Linate tel. 02/74851

Progettazione redatta da :

errevia S. R. L.
RICERCA VIABILITÀ AMBIENTE
Centro operativo: 20090 TREZZANO s/N (MI), via Cristoforo Colombo n. 23

Il Progettista :

Il Direttore Tecnico
Dott.Ing. Alberto RINALDI
.....

Visto
La Direzione Centrale Progettazione :
Dott. Ing. Nicola DINNELLA
.....

Visto
Il Responsabile del Procedimento :
Dott. Ing. Domenico PETRUZZELLI
.....

È severamente vietata la riproduzione e la cessione a terzi senza autorizzazione scritta di Erre.Vi.A. s.r.l.

PROFILO Intervento 10

SEZIONE 1

PROGRESSIVA 0.00

STERRI E RIPORTI	
S1	0.00 mq.
S2	2.30 mq.
S3	0.00 mq.
Totale S:	2.30 mq.
R1	0.77 mq.
R2	0.00 mq.
Totale R:	0.77 mq.
SCOTICO	
E1	0.47 mq.
E2	0.15 mq.
Totale:	0.62 mq.
BONIFICA	
F1	0.22 mq.
F2	0.71 mq.
Totale:	0.93 mq.
USURA	
a1	4.37 ml.
VEGETALE	
b1	1.23 ml.
b2	0.02 ml.
Totale:	1.25 ml.

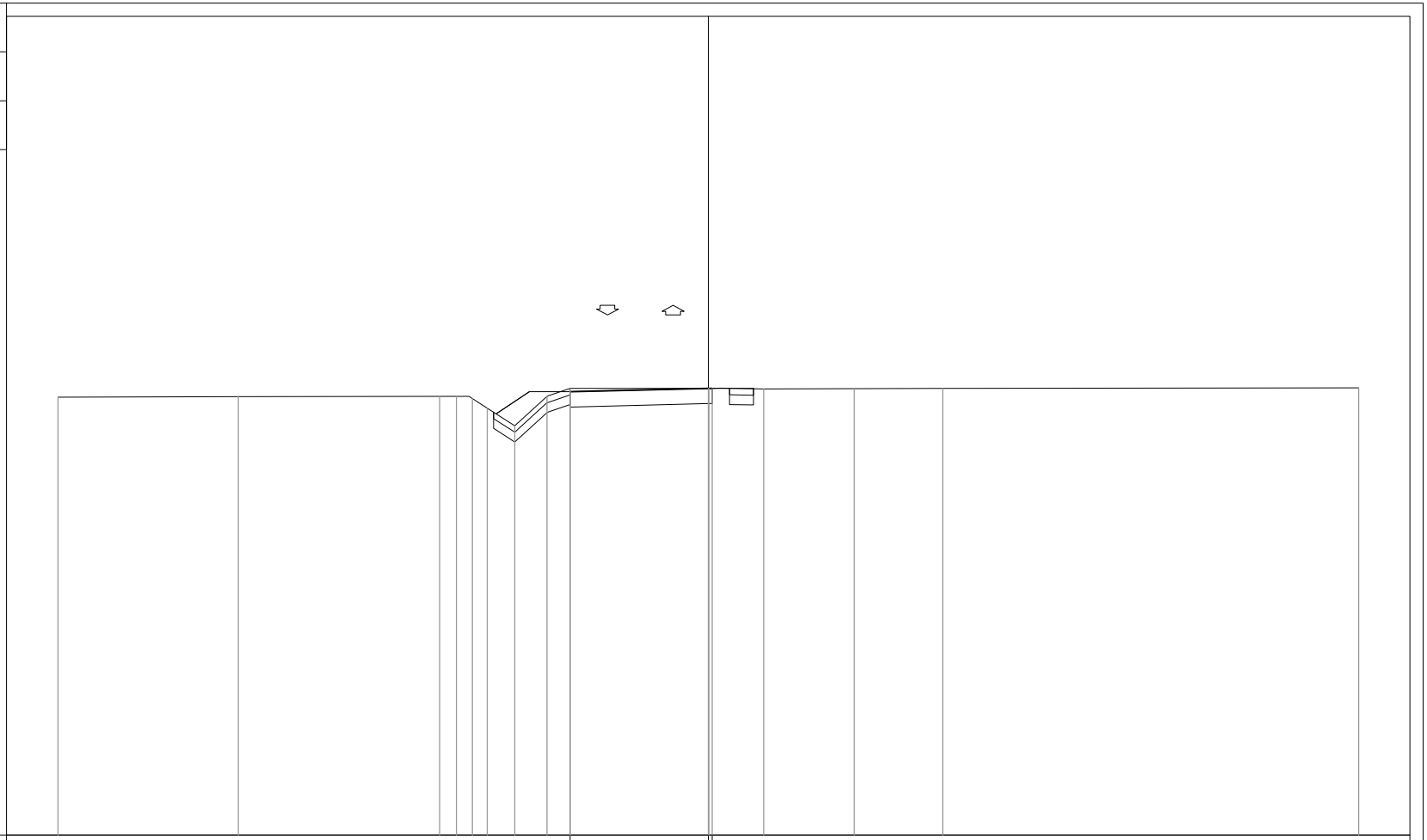

DISTANZE PROGRESSIVE PROGETTO											-4.25					0.00 0.12						
DISTANZE PARZIALI PROGETTO												4.25				0.12						
QUOTE PROGETTO											122.64					122.75 122.75						
DISTANZE PROGRESSIVE TERRENO	-20.00		-14.45		-8.26	-7.75	-7.26	-6.79	-5.95	-4.96	-4.25		0.02		1.71		4.49		7.21		20.00	
DISTANZE PARZIALI TERRENO		5.55		6.19	0.51	0.49	0.47	0.84	0.99	0.71		4.27		1.69		2.78		2.72		12.79		
QUOTE TERRENO	122.48		122.49		122.50	122.50	122.44	122.14	121.60	122.50	122.75		122.75		122.73		122.74		122.75		122.76	

PROFILO Intervento 10

SEZIONE 2

PROGRESSIVA 25.00

STERRI E RIPORTI	
S1	1.87 mq.
S2	0.33 mq.
S3	0.28 mq.
S4	0.09 mq.
Totale S:	2.57 mq.
R1	0.19 mq.
R2	0.00 mq.
R3	0.00 mq.
Totale R:	0.19 mq.
SCOTICO	
E1	0.26 mq.
E2	0.53 mq.
Totale:	0.79 mq.
BONIFICA	
F1	0.38 mq.
F2	0.80 mq.
Totale:	1.18 mq.
USURA	
a1	5.19 ml.
VEGETALE	
b1	1.66 ml.
b2	0.01 ml.
Totale:	1.67 ml.
PREPARAZIONE PIANO DI POSA	
f1	5.19 ml.

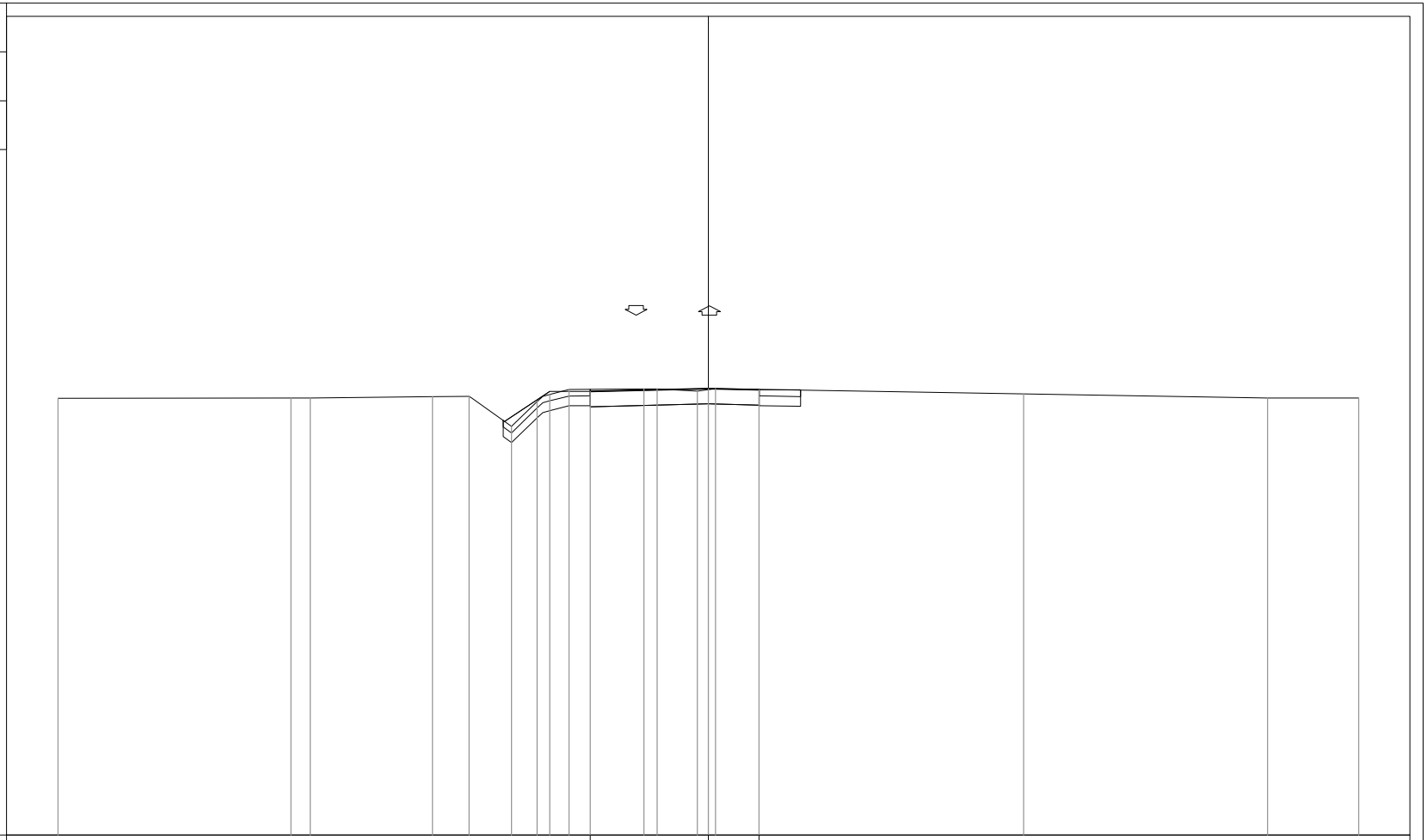

DISTANZE PROGRESSIVE PROGETTO													-3.63						0.00			1.56		
DISTANZE PARZIALI PROGETTO														3.63						1.56				
QUOTE PROGETTO													122.65						122.74			122.70		
DISTANZE PROGRESSIVE TERRENO	-20.00			-12.84	-12.24		-8.48	-7.35	-6.05	-5.26	-4.88	-4.28		-1.98	-1.57		-0.33	0.23			9.70			17.20	20.00
DISTANZE PARZIALI TERRENO		7.16		0.60		3.76	1.13	1.30	0.79	0.38	0.60		2.30	0.41		1.24	0.56			9.47			7.50	2.80
QUOTE TERRENO	122.44			122.45	122.45		122.49	122.50	121.58	122.34	122.56	122.71		122.73	122.73		122.67	122.74			122.58			122.45	122.45

PROFILO Intervento 10

SEZIONE 3

PROGRESSIVA 50.00

STERRI E RIPORTI	
R1	0.17 mq.
R2	1.32 mq.
R3	0.85 mq.
Totale R:	2.34 mq.
SCOTICO	
E1	2.09 mq.
BONIFICA	
F1	3.09 mq.
USURA	
a1	6.00 ml.
VEGETALE	
b1	1.25 ml.
b2	0.96 ml.
Totale:	2.21 ml.

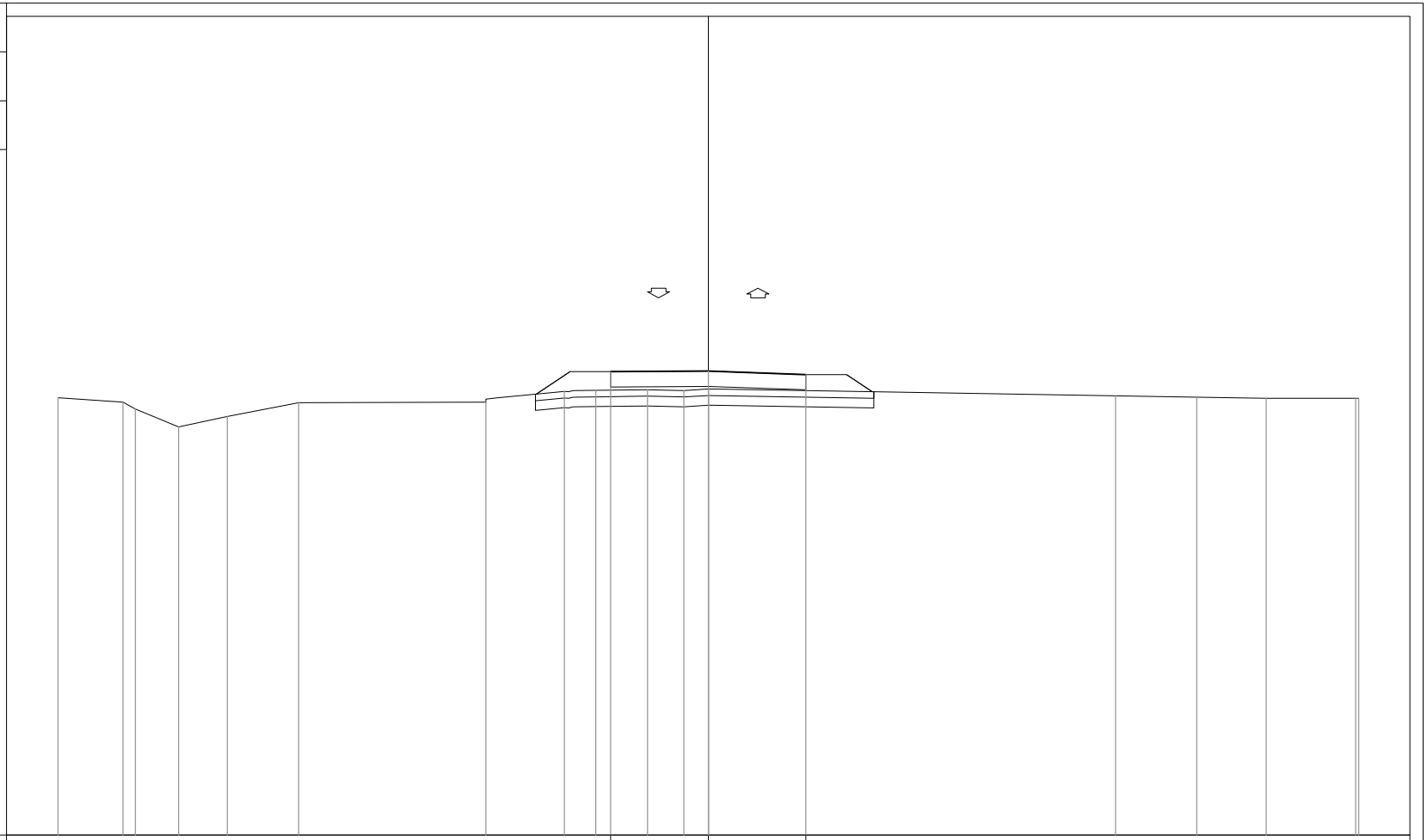

DISTANZE PROGRESSIVE PROGETTO													-3.00		0.00		3.00									
DISTANZE PARZIALI PROGETTO														3.00		3.00										
QUOTE PROGETTO													123.26		123.28		123.17									
DISTANZE PROGRESSIVE TERRENO	-20.00	-18.00	-17.62	-16.28	-14.79	-12.60			-6.84		-4.42	-3.46		-1.87	-0.75	0.01			12.53		15.03		17.16		19.91	20.00
DISTANZE PARZIALI TERRENO		2.00	0.38	1.34	1.49	2.19		5.76		2.42	0.96		1.59	1.12	0.76		12.52			2.50		2.13		2.75	0.09	
QUOTE TERRENO	122.46	122.32	122.11	121.56	121.88	122.30			122.32		122.65	122.69		122.71	122.68	122.73			122.52		122.48		122.44		122.44	122.44

PROFILO Intervento 10

SEZIONE 4

PROGRESSIVA 77.56

STERRI E RIPORTI	
R1	24.81 mq.
SCOTICO	
E1	3.13 mq.
BONIFICA	
F1	4.69 mq.
USURA	
a1	6.00 ml.
VEGETALE	
b1	4.90 ml.
b2	3.69 ml.
Totale:	8.59 ml.

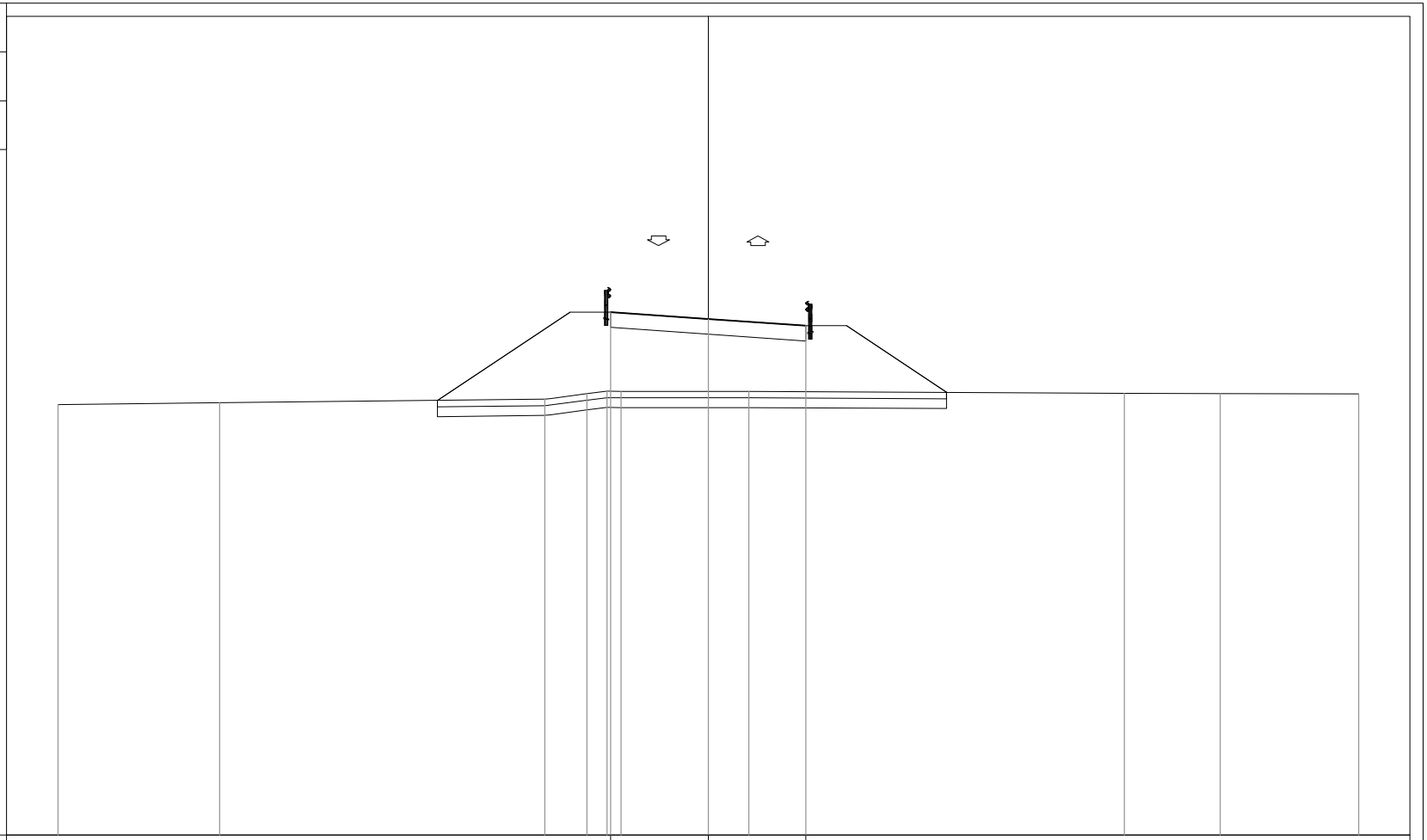

DISTANZE PROGRESSIVE PROGETTO								-3.00		0.00		3.00					
DISTANZE PARZIALI PROGETTO									3.00		3.00						
QUOTE PROGETTO								125.10		124.89		124.68					
DISTANZE PROGRESSIVE TERRENO	-20.00		-15.03			-5.03	-3.73	-3.11	-2.68		1.25			12.80	15.75		20.00
DISTANZE PARZIALI TERRENO		4.97		10.00		1.30	0.62		0.43	3.93		11.55		2.95		4.25	
QUOTE TERRENO	122.25		122.30			122.41	122.58	122.66	122.66		122.66			122.60	122.59		122.58

PROFILO Intervento 10

SEZIONE 5

PROGRESSIVA 93.76

STERRI E RIPORTI		
R1	40.81	mq.
SCOTICO		
E1	3.68	mq.
BONIFICA		
F1	5.46	mq.
USURA		
a1	6.00	ml.
VEGETALE		
b1	6.71	ml.
b2	5.35	ml.
Totale:	12.06	ml.

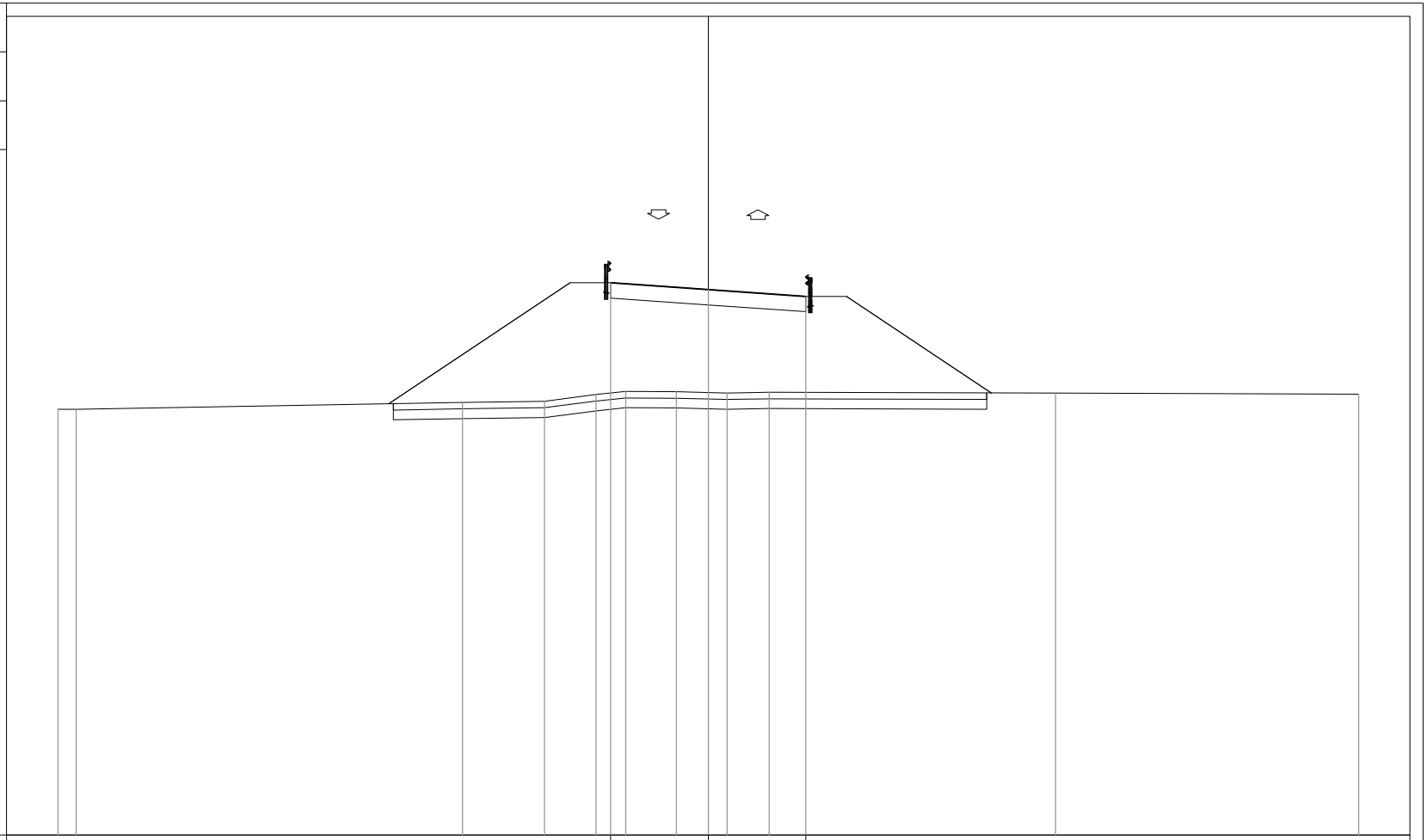

DISTANZE PROGRESSIVE PROGETTO	-3.00	0.00	3.00																				
DISTANZE PARZIALI PROGETTO	3.00	3.00																					
QUOTE PROGETTO	126.00	125.79	125.58																				
DISTANZE PROGRESSIVE TERRENO	-20.00	-19.44	-7.56	-5.03	-3.45	-2.54	-0.98	0.58	1.88	10.68	20.00												
DISTANZE PARZIALI TERRENO	0.56	11.88	2.53	1.58	0.91	1.56	1.56	1.30	8.80	9.32													
QUOTE TERRENO	122.10	122.10	122.32	122.35	122.56	122.65	122.64	122.61	122.63	122.60	122.57												

PROFILO Intervento 10

SEZIONE 6

PROGRESSIVA 107.83

STERRI E RIPORTI

R1	19.40 mq.
SCOTICO	
E1	1.50 mq.
BONIFICA	
F1	2.25 mq.
USURA	
a1	6.00 ml.
VEGETALE	
b1	0.54 ml.
b2	6.10 ml.
Totale:	6.64 ml.

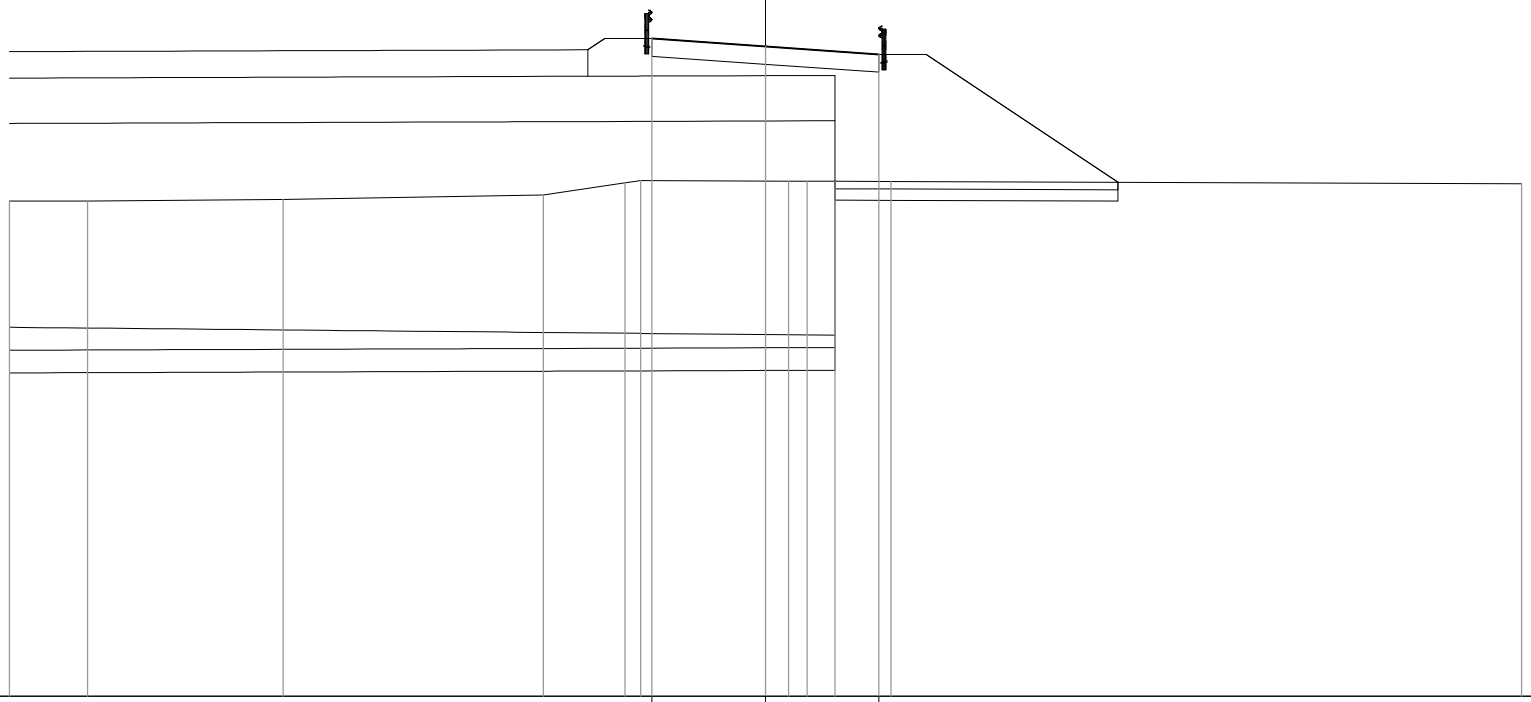

109

200

200

DISTANZE PROGRESSIVE PROGETTO	-3.00	0.00	3.00																				
DISTANZE PARZIALI PROGETTO	3.00	3.00																					
QUOTE PROGETTO	126.40	126.19	125.98																				
DISTANZE PROGRESSIVE TERRENO	-20.00	-17.93	-12.76	-5.87	-3.71	-3.30	0.62	1.10	1.84	3.32	20.00												
DISTANZE PARZIALI TERRENO	2.07	5.17	6.89	2.16	0.41	3.92	0.48	0.74	1.48	16.68													
QUOTE TERRENO	122.11	122.11	122.15	122.26	122.58	122.64	122.63	122.63	122.63	122.62	122.56												

PROFILO Intervento 10

SEZIONE 7

PROGRESSIVA 109.96

STERRI E RIPORTI

R1	3.57 mq.
R2	0.06 mq.
R3	7.57 mq.
Totale R:	11.20 mq.
SCOTICO	
E1	0.89 mq.
BONIFICA	
F1	1.34 mq.
USURA	
a1	6.00 ml.
VEGETALE	
b1	0.58 ml.
b2	6.17 ml.
Totale:	6.75 ml.

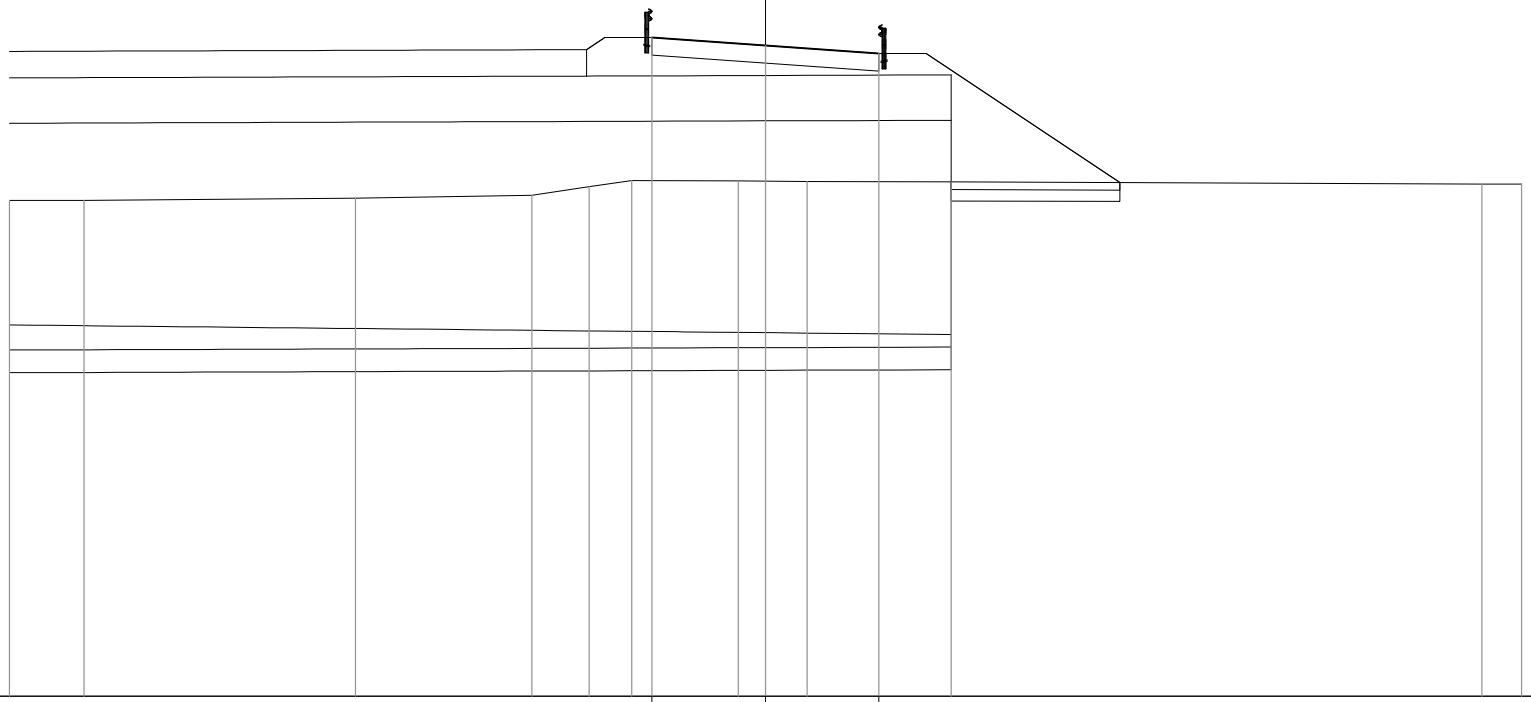

DISTANZE PROGRESSIVE PROGETTO								-3.00		0.00		3.00				
DISTANZE PARZIALI PROGETTO									3.00		3.00					
QUOTE PROGETTO								126.43		126.22		126.01				
DISTANZE PROGRESSIVE TERRENO	-20.00	-18.02		-10.84		-6.18	-4.67	-3.53		-0.72	1.11		4.91		18.95	20.00
DISTANZE PARZIALI TERRENO		1.98	7.18		4.66	1.51	1.14		2.81	1.83		3.80		14.04	1.05	
QUOTE TERRENO	122.12	122.12		122.18		122.26	122.48	122.64		122.63	122.62		122.61		122.56	122.55

PROFILO Intervento 10

SEZIONE 8

PROGRESSIVA 129.18

STERRI E RIPORTI

R1	19.11 mq.
R2	0.56 mq.
Totale R:	19.67 mq.
SCOTICO	
E1	1.64 mq.
BONIFICA	
F1	2.49 mq.
USURA	
a1	6.00 ml.
VEGETALE	
b1	6.94 ml.

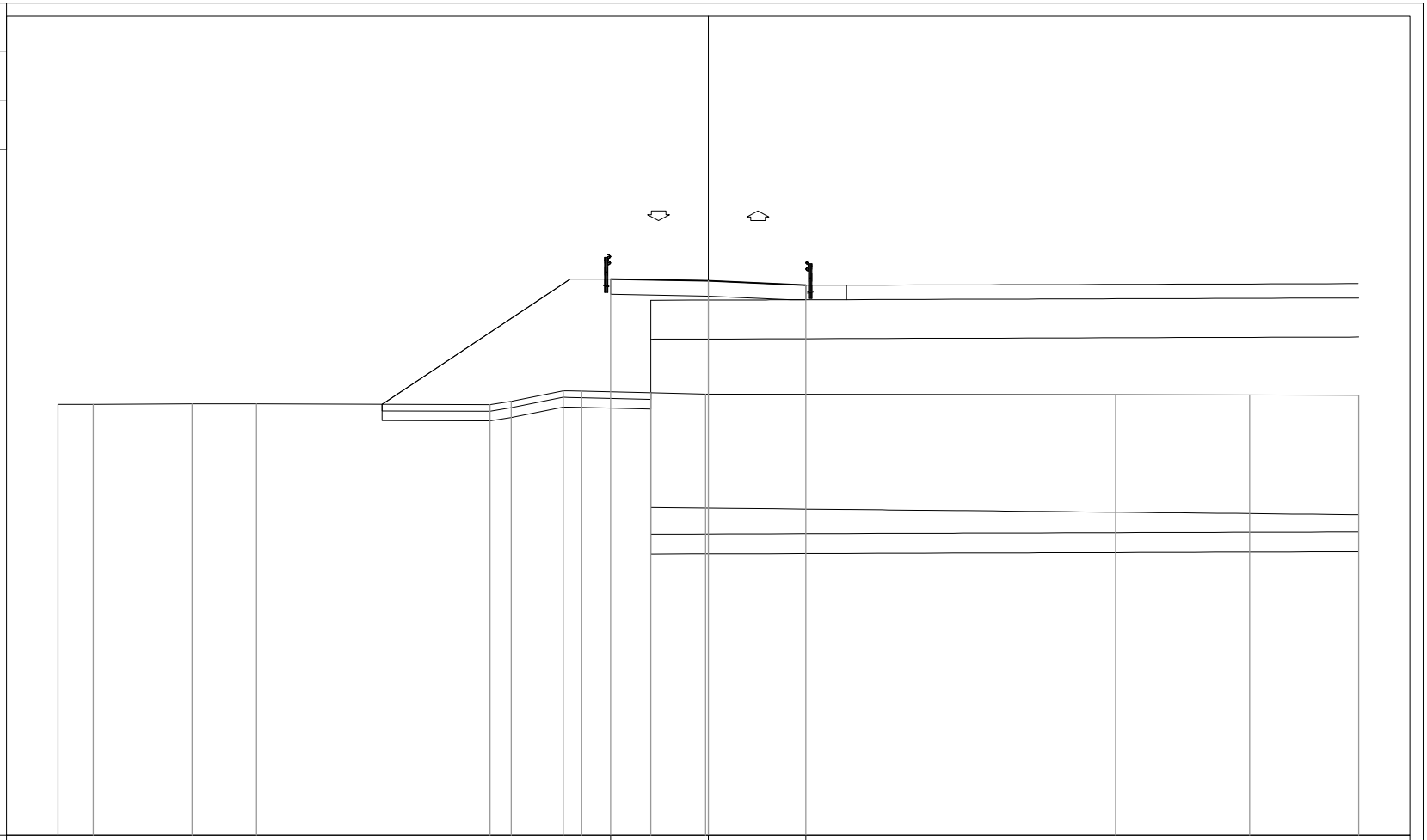

DISTANZE PROGRESSIVE PROGETTO	-3.00	0.00	3.00																						
DISTANZE PARZIALI PROGETTO	3.00	3.00																							
QUOTE PROGETTO	126.11	126.06	125.92																						
DISTANZE PROGRESSIVE TERRENO	-20.00	-18.92	-15.87	-13.89	-6.72	-6.06	-4.46	-3.89	-1.76	-0.08	12.53	16.65	20.00												
DISTANZE PARZIALI TERRENO	1.08	3.05	1.98	7.17	0.66	1.60	0.57	2.13	1.68	12.61	4.12	3.35													
QUOTE TERRENO	122.25	122.25	122.28	122.27	122.24	122.35	122.67	122.66	122.61	122.57	122.55	122.54	122.53												

PROFILO Intervento 10

SEZIONE 9

PROGRESSIVA 150.00

STERRI E RIPORTI

R1	19.58	mq.
R2	1.09	mq.
R3	9.00	mq.
Totale R:	29.67	mq.
SCOTICO		
E1	3.29	mq.
BONIFICA		
F1	4.90	mq.
USURA		
a1	6.22	ml.
VEGETALE		
b1	4.64	ml.
b2	4.62	ml.
Totale:	9.26	ml.

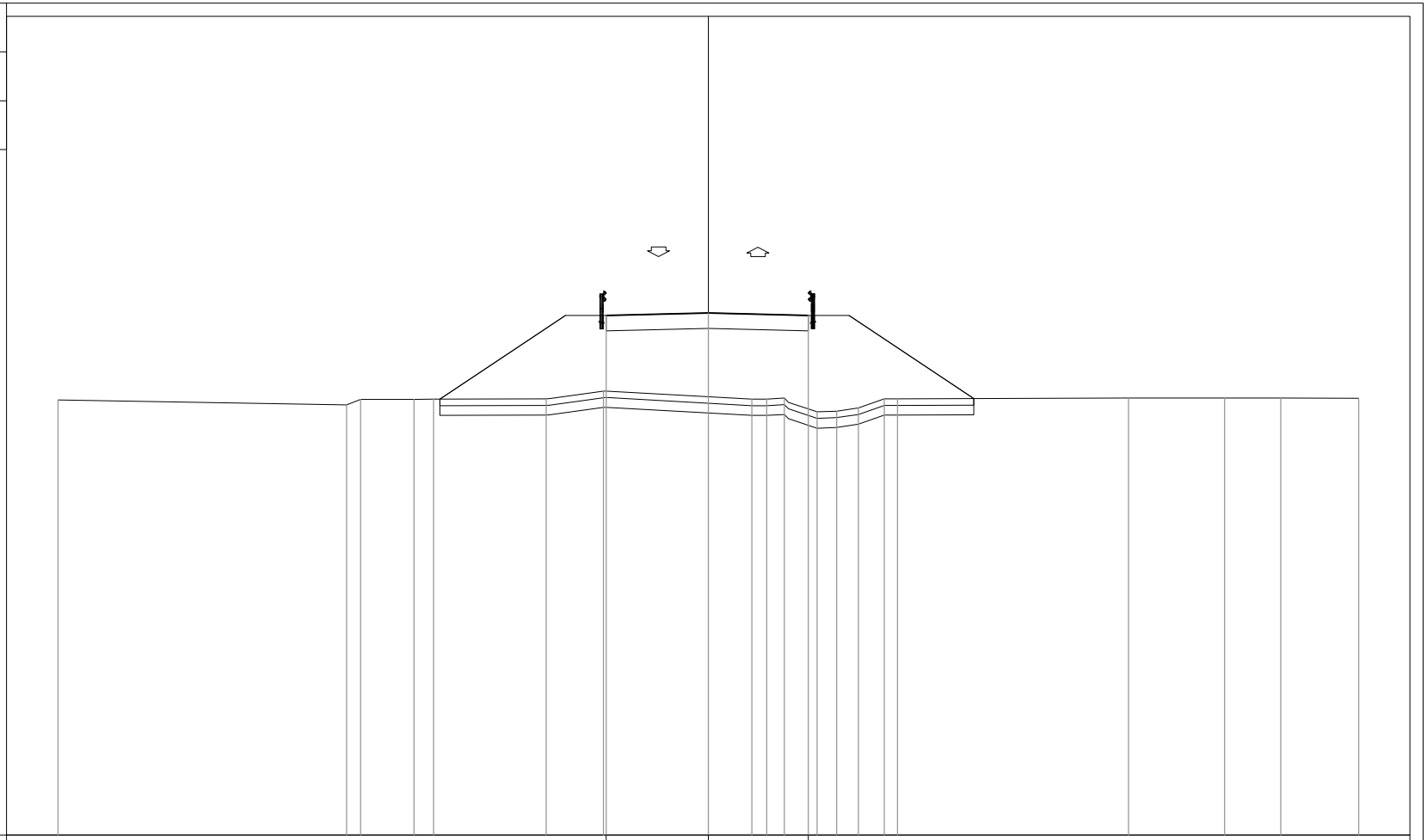

DISTANZE PROGRESSIVE PROGETTO												-3.14		0.00												3.08
DISTANZE PARZIALI PROGETTO													3.14		3.08											
QUOTE PROGETTO												124.99		125.07												124.99
DISTANZE PROGRESSIVE TERRENO	-20.00				-11.12	-10.69	-9.05	-8.45		-4.98	-3.23		1.35	1.80	2.34	3.35	3.95	4.62	5.41	5.82		12.92		15.88	17.61	20.00
DISTANZE PARZIALI TERRENO		8.88			0.43	1.64	0.60		3.47	1.75		4.58	0.45	0.54	1.01	0.60	0.67	0.79	0.41		7.10		2.96	1.73	2.39	
QUOTE TERRENO	122.40				122.24	122.41	122.41	122.41		122.42	122.66		122.41	122.42	122.45	122.02	122.05	122.14	122.42	122.43		122.45		122.45	122.45	122.45

PROFILO Intervento 10

SEZIONE 10

PROGRESSIVA 175.00

STERRI E RIPORTI		
R1	1.92	mq.
R2	5.18	mq.
R3	3.27	mq.
Totale R:	10.37	mq.
SCOTICO		
E1	2.79	mq.
E2	0.30	mq.
Totale:	3.09	mq.
BONIFICA		
F1	4.11	mq.
F2	0.44	mq.
F3	0.44	mq.
Totale:	4.99	mq.
USURA		
a1	7.82	ml.
VEGETALE		
b1	1.73	ml.
b2	2.47	ml.
Totale:	4.20	ml.

109

200

200

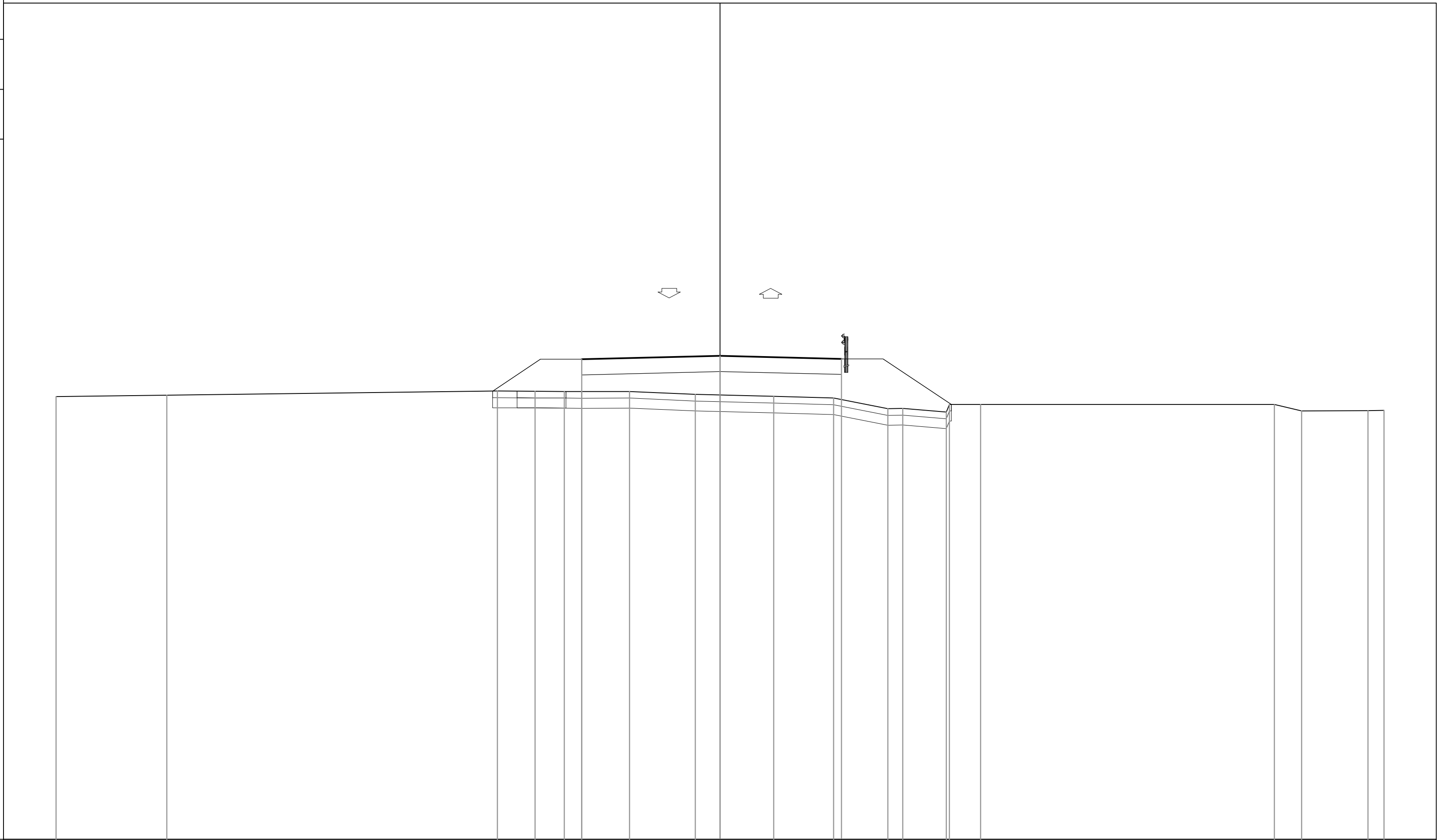

DISTANZE PROGRESSIVE PROGETTO	-4.16, 0.00, 3.66
DISTANZE PARZIALI PROGETTO	4.16, 3.66
QUOTE PROGETTO	123.46, 123.57, 123.48
DISTANZE PROGRESSIVE TERRENO	-20.00, -16.66, -6.70, -5.57, -4.69, -4.16, -2.72, -0.74, 1.62, 3.42, 5.05, 5.51, 6.82, 6.91, 7.86, 16.70, 17.52, 19.52, 20.00
DISTANZE PARZIALI TERRENO	3.34, 9.96, 1.13, 0.88, 0.53, 1.44, 1.98, 2.36, 1.80, 1.63, 0.46, 1.31, 0.09, 0.95, 8.84, 0.82, 2.00, 0.48
QUOTE TERRENO	122.34, 122.38, 122.51, 122.50, 122.50, 122.49, 122.50, 122.41, 122.35, 122.30, 121.97, 121.98, 121.87, 122.11, 122.11, 122.10, 121.90, 121.92, 121.92

PROFILO Intervento 10

SEZIONE 11

PROGRESSIVA 195.56

STERRI E RIPORTI		
S1	0.03	mq.
S2	2.49	mq.
Totale S:	2.52	mq.
R1	0.01	mq.
R2	0.02	mq.
R3	0.00	mq.
R4	1.15	mq.
Totale R:	1.18	mq.
SCOTICO		
E1	0.59	mq.
E2	0.25	mq.
Totale:	0.84	mq.
BONIFICA		
F1	0.88	mq.
F2	0.39	mq.
Totale:	1.27	mq.
USURA		
a1	7.88	ml.
VEGETALE		
b1	0.03	ml.
b2	2.02	ml.
Totale:	2.05	ml.
PREPARAZIONE PIANO DI POSA		
f1	7.88	ml.

109

200

200

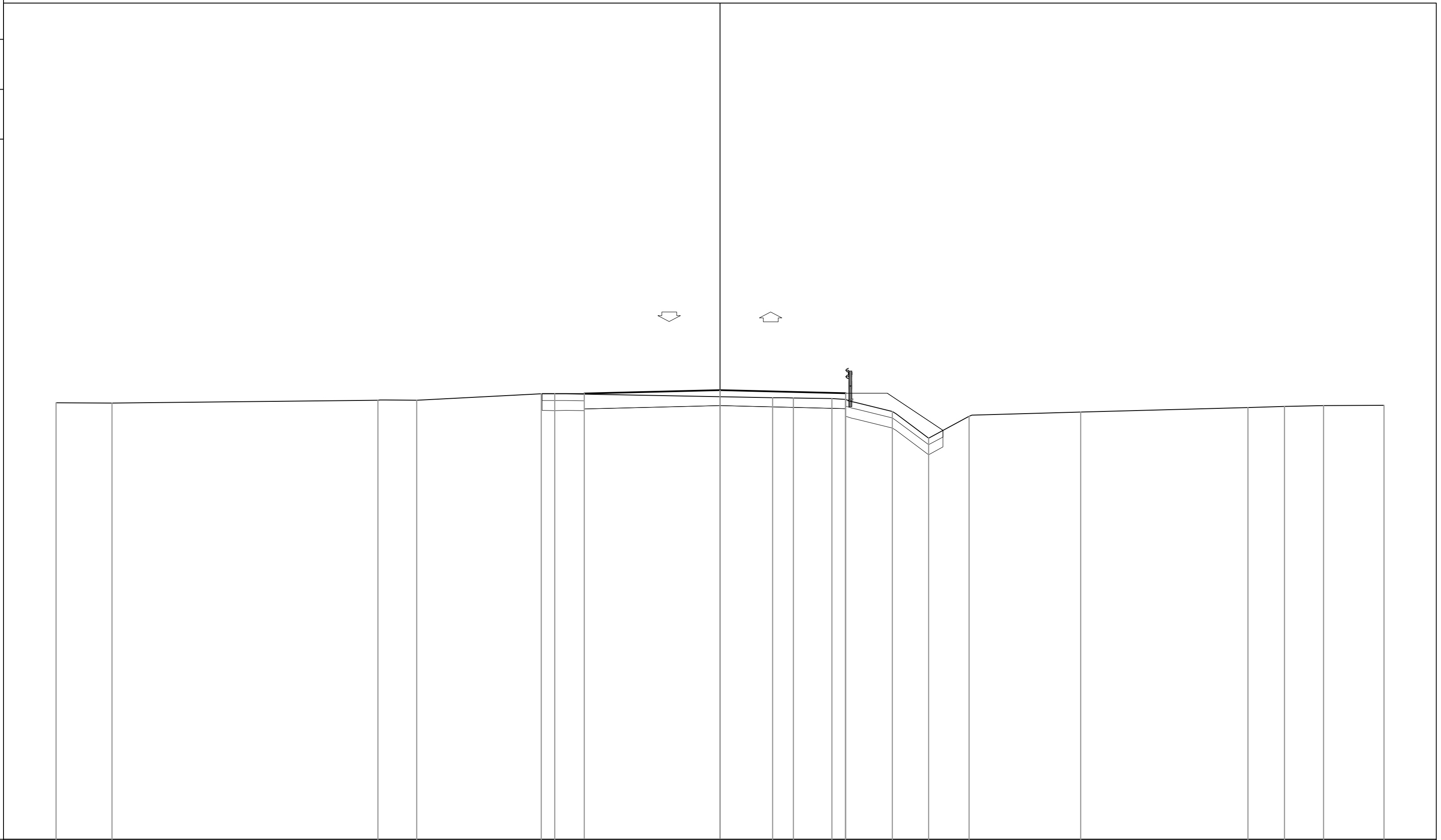

DISTANZE PROGRESSIVE PROGETTO							-4.09	0.00				3.79											
DISTANZE PARZIALI PROGETTO							4.09	3.79															
QUOTE PROGETTO							122.44	122.54				122.44											
DISTANZE PROGRESSIVE TERRENO	-20.00	-18.31	-10.30	-9.13	-5.38	-4.98			1.59	2.22	3.37	3.78	5.20	6.29	7.51	10.87	15.90	17.00	18.18	20.00			
DISTANZE PARZIALI TERRENO	1.69	8.01	1.17	3.75	0.40	6.57	0.63	1.15	0.41	1.42	1.09	1.22	3.36	5.03	1.10	1.18	1.82						
QUOTE TERRENO	122.15	122.15	122.23	122.23	122.42	122.42			122.31	122.30	122.28	122.25	121.89	121.09	121.75	121.88	122.01	122.04	122.07	122.08			

PROFILO Intervento 10

SEZIONE 12

PROGRESSIVA 214.36

STERRI E RIPORTI		
S1	0.01	mq.
S2	3.45	mq.
S3	0.00	mq.
Totale S:	3.46	mq.
R1	0.01	mq.
R2	0.01	mq.
R3	0.55	mq.
Totale R:	0.57	mq.
SCOTICO		
E1	0.68	mq.
BONIFICA		
F1	0.98	mq.
USURA		
a1	7.82	ml.
VEGETALE		
b1	2.32	ml.
b2	0.04	ml.
Totale:	2.36	ml.
PREPARAZIONE PIANO DI POSA		
f1	7.82	ml.

109

200

200

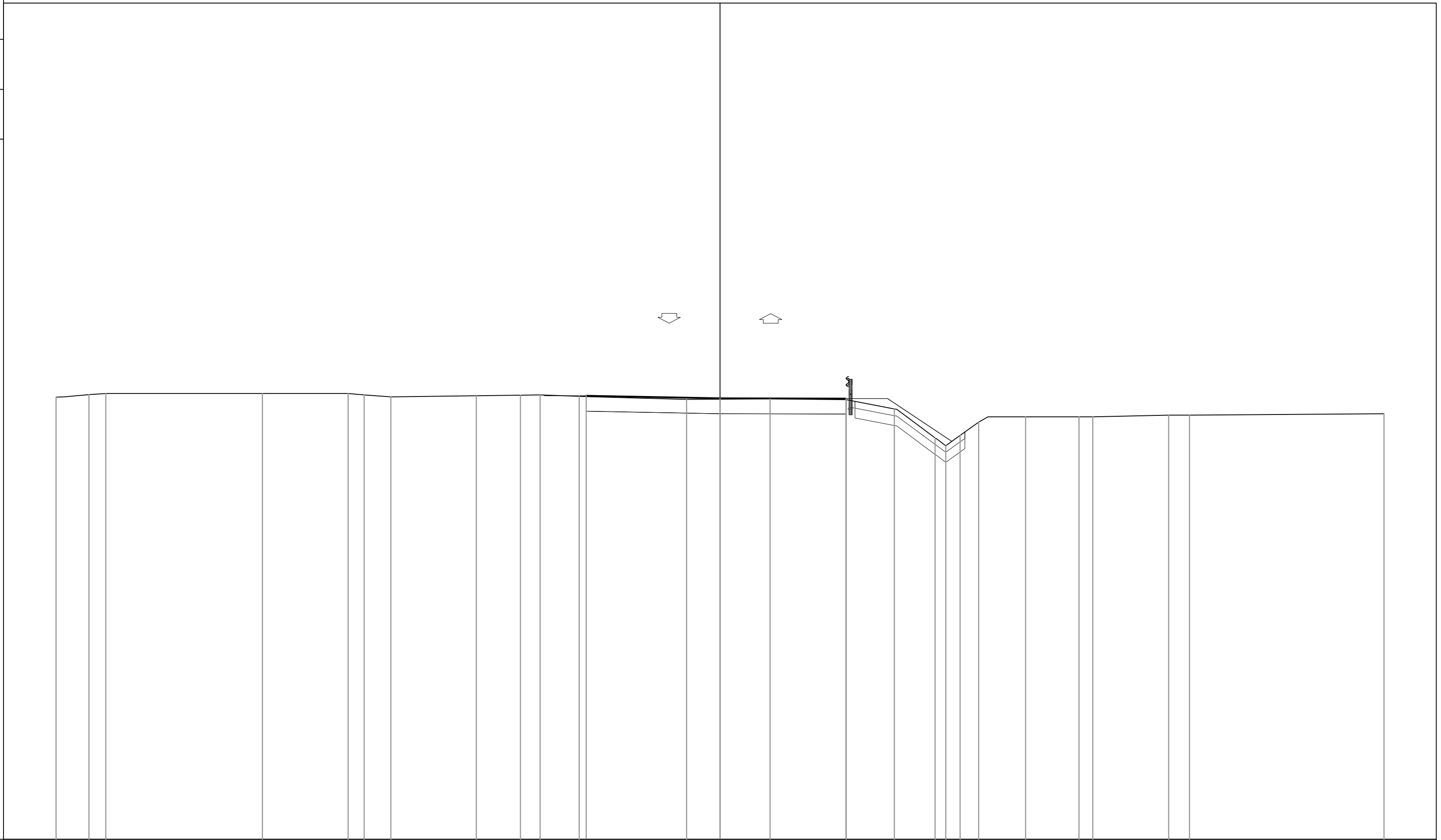

DISTANZE PROGRESSIVE PROGETTO	-4.02	0.00	3.80
DISTANZE PARZIALI PROGETTO	4.02	3.80	
QUOTE PROGETTO	122.37	122.29	122.28

DISTANZE PROGRESSIVE TERRENO	QUOTE TERRENO
-20.00	122.32
-19.01	122.40
-18.50	122.43
-13.78	122.43
-11.20	122.43
-10.71	122.39
-9.91	122.33
-7.34	122.36
-6.01	122.38
-5.42	122.39
-4.24	122.35
-1.00	122.26
1.51	122.28
3.80	122.25
5.26	121.97
6.48	121.10
6.80	120.86
7.24	121.17
7.80	121.57
9.21	121.73
10.82	121.73
11.24	121.73
13.52	121.78
14.14	121.78
20.00	121.83

DISTANZE PARZIALI TERRENO: 0.99, 0.51, 4.72, 2.58, 0.49, 0.80, 2.57, 1.33, 0.59, 1.18, 3.24, 2.51, 2.29, 1.46, 1.22, 0.32, 0.44, 0.56, 1.41, 1.61, 0.42, 2.28, 0.62, 5.86