PROSPETTO LONGITUDINALE scala 1:100

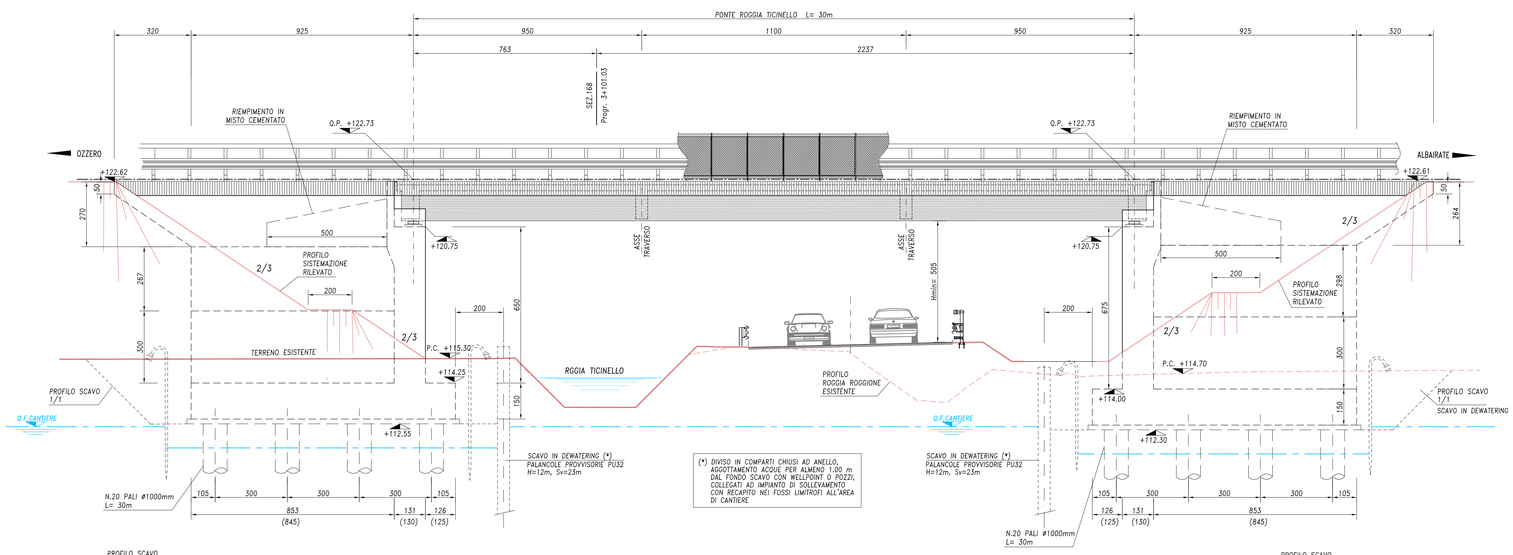

SPALLA 1 scala 1:100
SEZIONE LONGITUDINALE

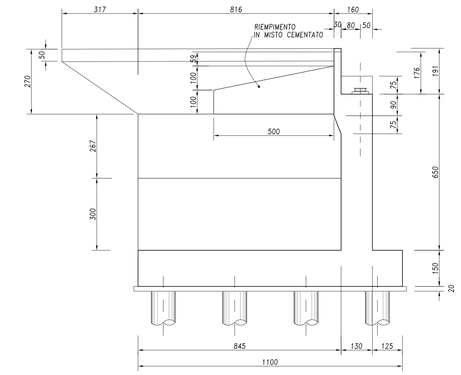

SEZIONE TRASVERSALE IN ASSE APPOGGI

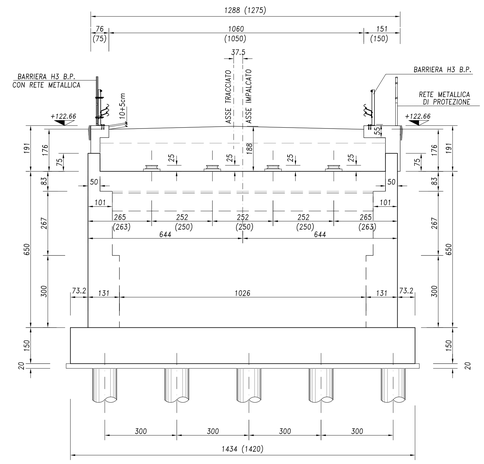

TABELLA MATERIALI

CALCESTRUZZI A PRESTAZIONE GARANTITA SECONDO UNI 11104:2004 (UNI EN 206-1)		
MAGRONE	CLASSE RESISTENZA A COMPRESSIONE	C12/15
	CLASSE ESPOSIZIONE	X0
	CEMENTO (UNI EN 197-1)	CEM II
PALI, FONDAZIONI	CLASSE RESISTENZA A COMPRESSIONE	C25/30
	CLASSE ESPOSIZIONE	XC2
	CLASSE INTERNATO IN CLORURI	0.2
	CLASSE CONSISTENZA	S4
	CEMENTO (UNI EN 197-1)	CEM III, CEM IV
	RAPPORTO MASSIMO A/C.	0.60
	DIM. MAX. NOMINALE AGGREGATO	32 mm 25 mm (pali)
	CONTENUTO MIN. CEMENTO	300 kg/mc
ELEVAZIONI	CLASSE RESISTENZA A COMPRESSIONE	C32/40
	CLASSE ESPOSIZIONE	XC4-XD1-XF1
	CLASSE INTERNATO IN CLORURI	0.2
	CLASSE CONSISTENZA	S4
	CEMENTO (UNI EN 197-1)	CEM I, CEM II
	RAPPORTO MASSIMO A/C	0.50
	DIM. MAX. NOMINALE AGGREGATO	32 mm
	CONTENUTO MIN. CEMENTO	340 kg/mc
SOLETTA IMPALCATO	CLASSE RESISTENZA A COMPRESSIONE	C32/40
	CLASSE ESPOSIZIONE	XC3-XF2
	CLASSE INTERNATO IN CLORURI	0.2
	CLASSE CONSISTENZA	S4
	CEMENTO (UNI EN 197-1)	CEM III, CEM IV
	RAPPORTO MASSIMO A/C.	0.50
	DIM. MAX. NOMINALE AGGREGATO	25 mm
	CONTENUTO MIN. CEMENTO	340 kg/mc
	CONTENUTO MAX. ARIA	3.0%
PREDALLES IMPALCATO, VELETTE PREFABBRICATE	CLASSE RESISTENZA A COMPRESSIONE	C32/40
	CLASSE ESPOSIZIONE	XC4-XD1-XF1
	CLASSE INTERNATO IN CLORURI	0.2
	CLASSE CONSISTENZA	S4
	CEMENTO (UNI EN 197-1)	CEM I
	RAPPORTO MASSIMO A/C	0.50
	DIM. MAX. NOMINALE AGGREGATO	16 mm
	CONTENUTO MIN. CEMENTO	340 kg/mc
TRAVI PREFABBRICATE	CLASSE RESISTENZA A COMPRESSIONE	C45/55
	CLASSE ESPOSIZIONE	XC4-XD1-XF1
	CLASSE INTERNATO IN CLORURI	0.1
	CLASSE CONSISTENZA	S5
	CEMENTO (UNI EN 197-1)	CEM I
	RAPPORTO MASSIMO A/C	0.50
	DIM. MAX. NOMINALE AGGREGATO	16 mm
	CONTENUTO MIN. CEMENTO	340 kg/mc
ACCIAIO		
GETTI	BARRE	B450C
	RETI ELETTROSALDATE	B450A
ELEMENTI IN C.A.P.	ACCIAIO ARMONICO 1670/1860 TREFOLI DA 0.6" A BASSO RILASSAMENTO	
PALANCOLE	PROFILI APERTI	S355GP
COPRIFERRO NETTO (Il ricoprimento comprende la tolleranza $c_{nom}=c+\Delta c_{dev}$)		
PALI		50 mm
FONDAZIONI		40 mm
ELEVAZIONI		40 mm
SOLETTA IMPALCATO, PREDALLES IMPALCATO		30 mm
TRAVI IMPALCATO	ARMATURA ORDINARIA	30 mm
	ARMATURA PRETESA	40 mm

CARATTERISTICHE OPERE

OPERE DEFINITIVE	
VITA NOMINALE	VN > 50 anni
CLASSE D'USO	IV
PERIODO DI RIFERIMENTO	VR > 100 anni
OPERE PROVVISIONALI	
VITA NOMINALE	VN < 10 anni
CLASSE D'USO	II
PERIODO DI RIFERIMENTO	VR > 35 anni

INCIDENZE ARMATURE	
PALI	110 kg/mc
FONDAZIONI	60 kg/mc
ELEVAZIONI	80 kg/mc
MURI RISVOLTO	90 kg/mc
SOLETTA IMPALCATO	200 kg/mc

INCIDENZE PALANCOLE	
PALANCOLE	170 kg/mq

PIANTA SOTTOSTRUTTURE scala 1:100

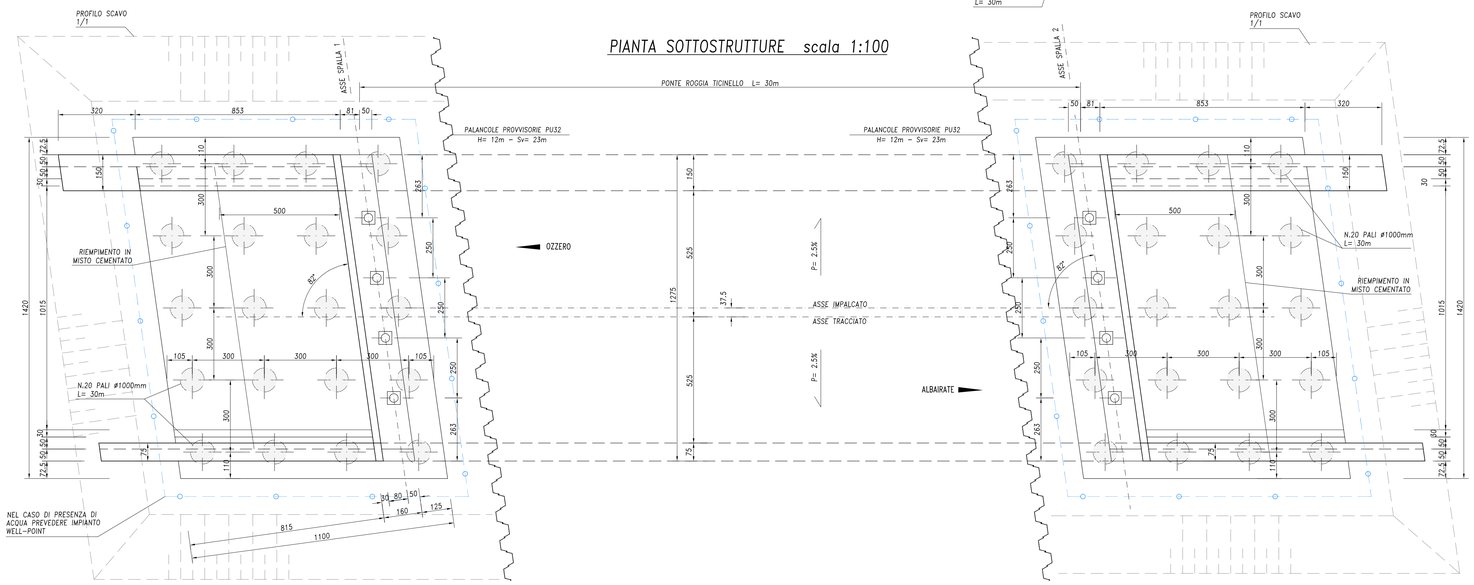

SPALLA 2 scala 1:100
SEZIONE LONGITUDINALE

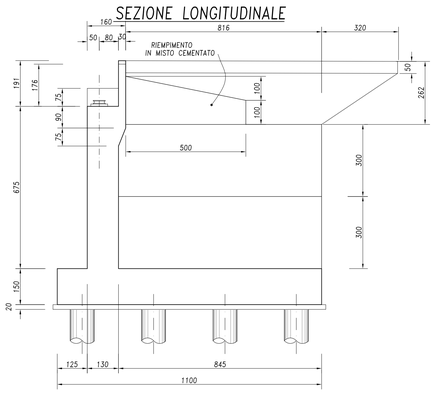

SEZIONE TRASVERSALE IN ASSE APPOGGI

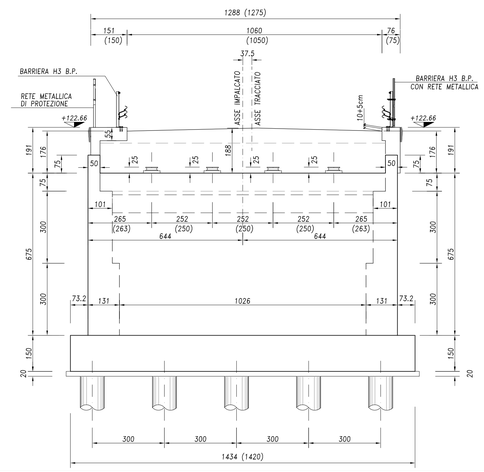

SEZIONE TRASVERSALE IMPALCATO scala 1:100

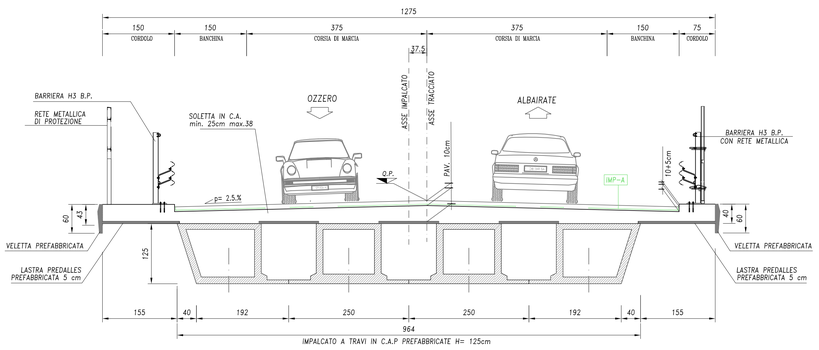

STRALCIO PLANIMETRICO scala 1:1000

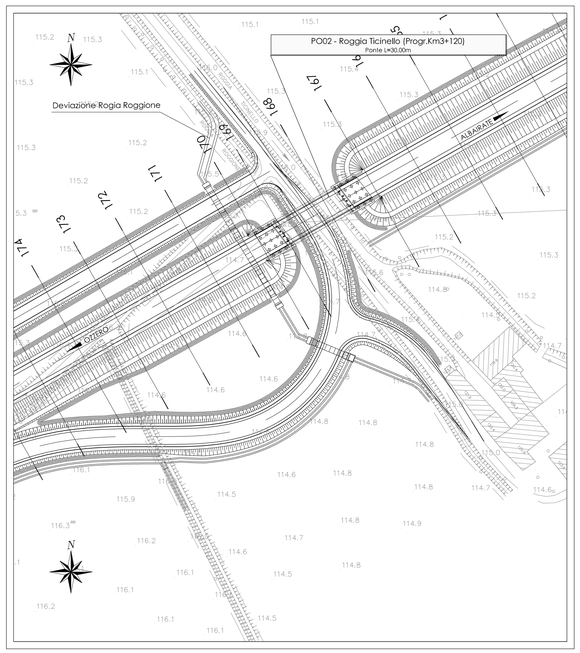

PARTICOLARE SOLETTA IMPALCATO

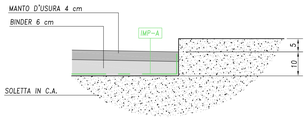

IMP-A

IMPERMEABILIZZAZIONE TIPO A
1° STRATO - SPESSORE 2 mm DI BITUME SPALMATO A CALDO
TELO DI TESSUTO IN POLIESTERE PREVIRA/SPUNBOND gr 150/mq
2° STRATO - SPESSORE 1 mm DI BITUME SPALMATO A CALDO

N. Progetto: N.PROT. CDG - 0163367-I

Data: 09/12/2008

Anas SpA

Direzione Centrale Progettazione

RegioneLombardia
Provincia di Milano

Legge n. 345/97
Accordo di programma quadro in materia di trasporti

Realizzazione di un sistema integrato di accessibilità ferroviaria e stradale all'aeroporto di Malpensa 2000

(CONVENZIONE DEL 29.10.1999)

Collegamento tra la S.S.n.11 "Padana Superiore" a Magenta e la Tangenziale ovest di Milano
Variante di Abbiategrasso sulla S.S.n.494 e adeguamento in sede del tratto Abbiategrasso Vigevano fino al nuovo ponte sul Ticino

PROGETTO DEFINITIVO - 1° STRALCIO FUNZIONALE

D - OPERE D'ARTE MAGGIORI

TRATTA C: ALBAIRATE - OZZERO
PO02- Roggia Ticinello (Progr.Km3+120)
Ponte Roggia Ticinello: pianta, prospetto e sezione

Revisioni	Controllato	Approvato	Data : Dicembre 2008	Scala : varie
			Agg.to : Novembre 2014	All.to n. D.12.1

Progettazione :
SIA Società Esercizi Aeroportuali s.p.a.
20090 Aeroporto Milano Linate Tel. 02/74851

Progettazione redatta da :
ERREVIA s.r.l. RICERCA VIABILITÀ AMBIENTE
Centro operativo: 20090 TREZZANO s/N (MI), via Cristoforo Colombo n. 23

Il Progettista :
Il Direttore Tecnico
Dott.Ing. Alberto RINALDI

Visto
La Direzione Centrale Progettazione :
Dott. Ing. Nicola DINNELLA

Visto
Il Responsabile del Procedimento :
Dott. Ing. Domenico PETRUZZELLI

È severamente vietata la riproduzione e la cessione a terzi senza autorizzazione scritta di Erre.VIA. s.r.l.