PARTICOLARI GIUNTI

(schemi non in scala)

GIUNTO DI DILATAZIONE

SEZIONE TRASVERSALE

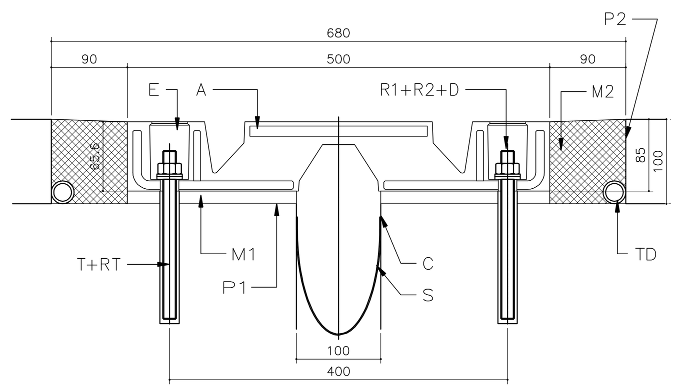

POS	DENOMINAZIONE	DIMENSIONI (mm)	MATERIALI	NORMATIVA
M1	Malta eposs. di spess.		Tigiepox M109	
M2	Malta reoplastica		Tigigrout 102FR	
C	Adesivo epossidico		Tigiepox T01	
S	Scossalina in gomma		Tigitec – E CON BANDE LATERALI DI TESSUTO NON TESSUTO	
RT	Resina per tirafondi		Tigiepox Grout	
TD	Tubo di drenaggio		PVC ?21/27 RIGIDO CON FORI, RIVESTITO DI TESSUTO NON TESSUTO	
E	Epossicatrame per asole		Tigitar A	
P1	Primer per malta eposs.		Tigiepox Primer	
P2	Primer per malta reopl.		Tigiplus	
A	Giunto "ALGAFLEX T160"	2000x500x82	vd. note	vd. note
T	Tirafondo chimico	M16x200	C40 + Dacromet 320	UNI 6610
R1	Rondella ovale	42x82x5	R60 + Dacromet 320	
R2	Rondella	?17/40x3	R40 + Dacromet 320	UNI 6592
D	Dado	M16	6S + Dacromet 320	UNI 5588

PARTICOLARE GIUNZIONE

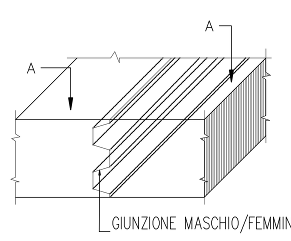

PARTICOLARE TUBI DI DRENAGGIO

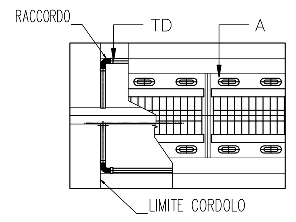

MATERIALI E PROPRIETA' FISICHE

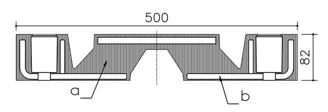

a) GOMMA NATURALE :
- Durezza Sh. A60€5 (CNR 10018–87)
- Resistenza a rottura (UNI 6065) > 170 Kg/cmq
- Allungamento a rottura (UNI 6065) > 450%

b) ARMATURA IN ACCIAIO S235JR (UNI–EN 10025)

PIANTA DI UN ELEMENTO STANDARD

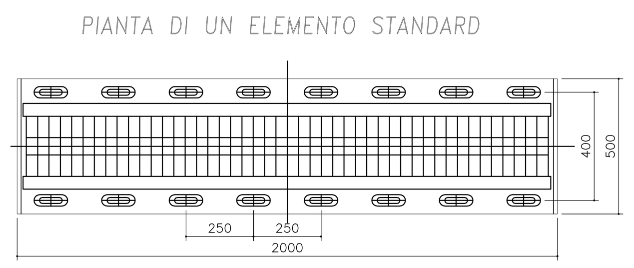

GIUNTO DI SOTTOPAVIMENTAZIONE

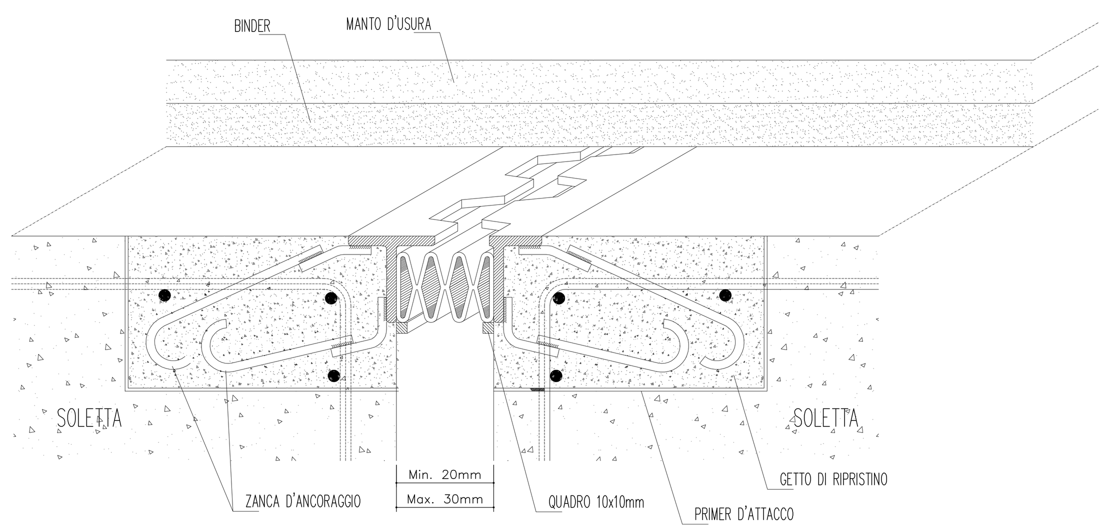

GIUNTO MARCIAPIEDE

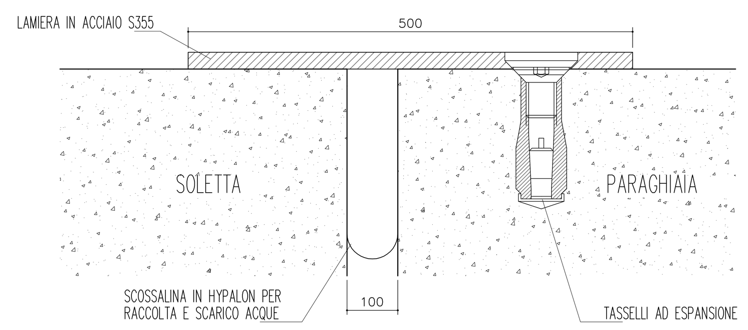

SCHEMI DI VINCOLO, DRENAGGI

PIANTA scala 1:200

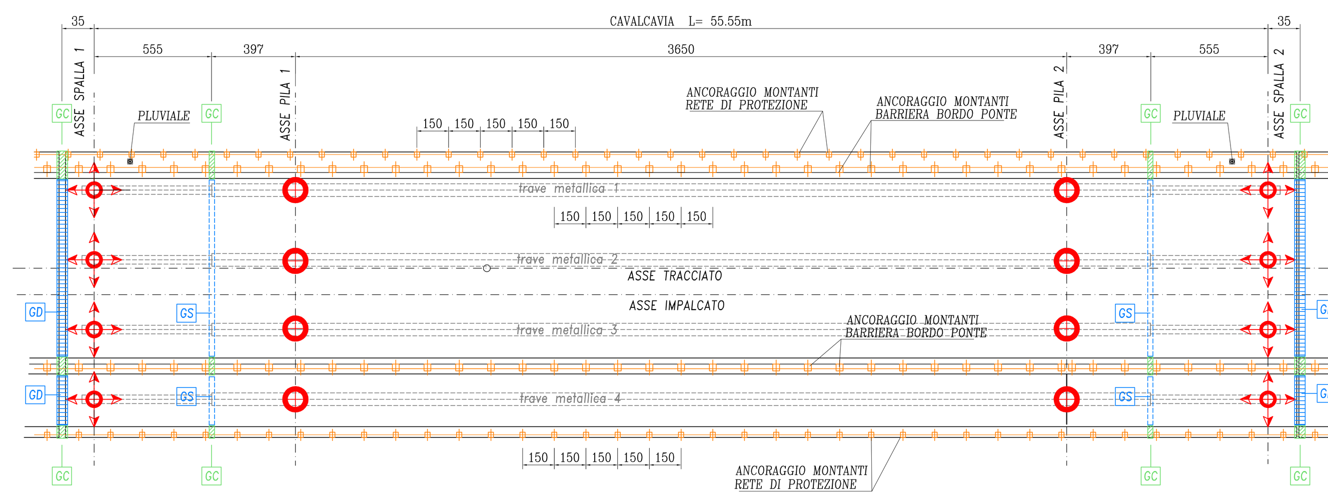

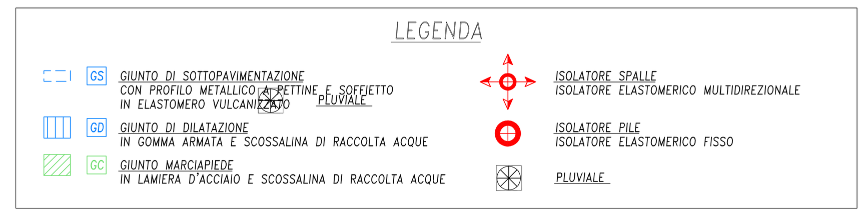

PARTICOLARI APPOGGI

(schemi non in scala)

ISOLATORE SPALLE

SEZIONE

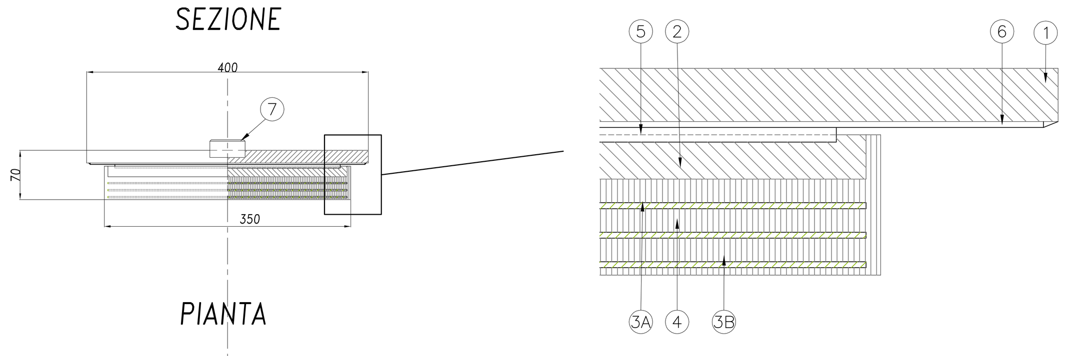

PIANTA

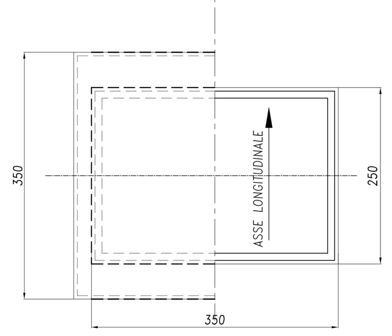

MATERIALI E DIMENSIONI					
Pos	N.	Descrizione	Materiali	Standard	Note
1	1	Piastra di scorrimento	S275JR	EN 10025	
2	1	Piastra vulcanizzata	S275JR	EN 10025	
3a	3	Elemento in gomma	Sh A60±5	CNR 10018/87	
3b	1	Elemento in gomma	Sh A60±5	CNR 10018/87	
4	3	Piastre di rinforzo	S275JR	EN 10025	
5	1	Elemento antifrizione	PTFE	CNR 10018	
6	1	Piastra antifrizione	X5CrNiMo17/12	EN 10088	

CICLO PROTETTIVO ANTICORROSIONE			
1	Sabbiatura a metallo bianco SA2.5		
2	Rivestimento epossidico bicomponente ad alto spessore		Colore grigio medio RAL7042
	Spessore min. del film secco	a) Superfici esposte:	200 micron
		b) Superfici lavorate e superfici a contatto del cls:	70 micron

CARATTERISTICHE TECNICHE								
Mark	Bearing type	Loads (kN)			Movement(mm)		Rotation ±rad	N. pcs
		Vert.	Long.	Trans.	Long.	Trans.		
NTM1	NTM 1000/100/50	1000	–	–	±50	±25	—	–

ISOLATORE PILE

SEZIONE

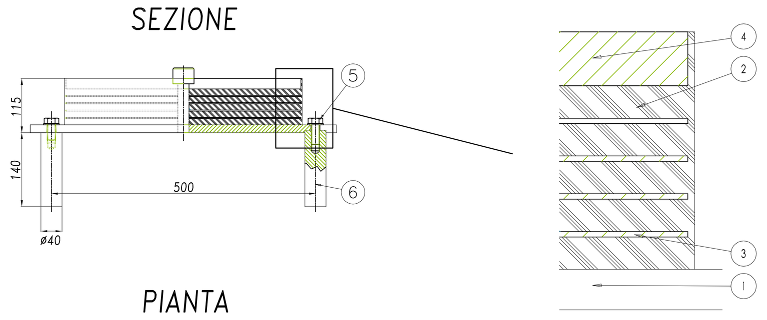

PIANTA

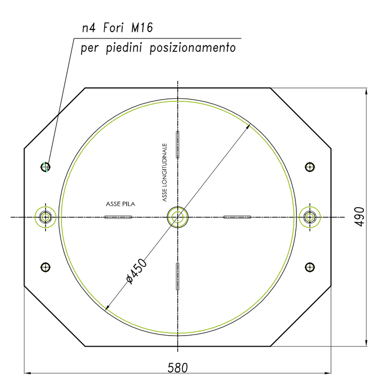

MATERIALI E DIMENSIONI					
Pos.	N.	Descrizione	Materiali	Standard	Note
1	1	Piastra inferiore	S275JR	EN 10025	1+2
2	5	Strato di gomma	N.R. Sh A75	ALMAR 75 cod.(2227)	
3	4	Lamiera di armatura	S275JR	EN 10025	2
4	1	Piastra superiore	S355JR	EN 10025	1+2
5	2	VTE UNI 5739-65	C.L. 8.8	EN 20898	
6	2	Zanche inferiori ancoraggio	S275JR	EN 10025	
7	1	Perno di ancoraggio	S355JR	EN 10025	
Nota 1		SUPERFICIE ESPOSTA SOGGETTA A TRATTAMENTO PROTETTIVO (VEDI DISEGNO)			
Nota 2		Piastre con foro centrale Ø21			

CICLO PROTETTIVO ANTICORROSIONE			
1	Sabbiatura a metallo bianco SA2.5		
2	Rivestimento epossidico bicomponente ad alto spessore		Colore grigio medio RAL7042
	Spessore min. del film secco	a) Superfici esposte:	200 micron
		b) Superfici lavorate e superfici a contatto del cls:	70 micron

PARTICOLARI SMALTIMENTO ACQUE

PIANTA scala 1:25

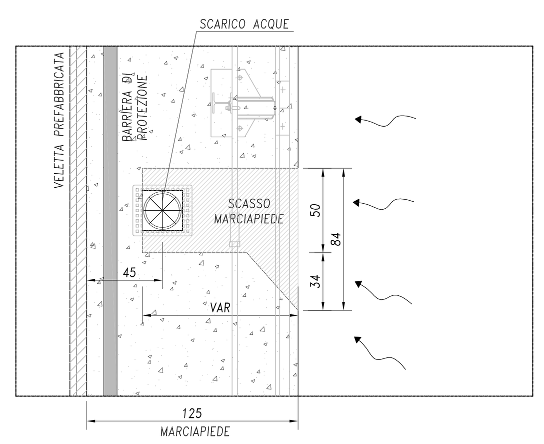

SEZIONE TRASVERSALE scala 1:25

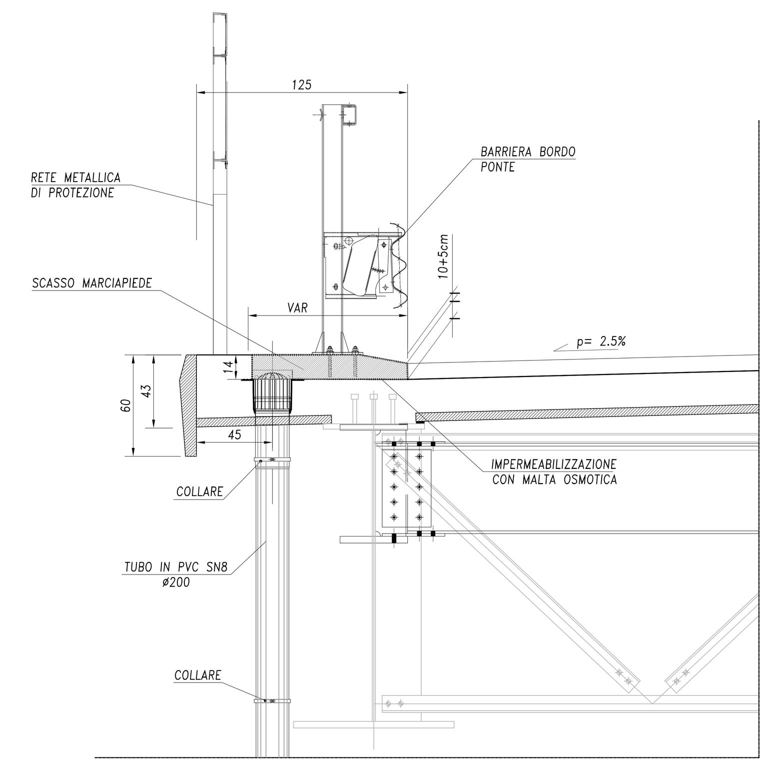

PARTICOLARE RETE DI PROTEZIONE

PROSPETTO scala 1:20

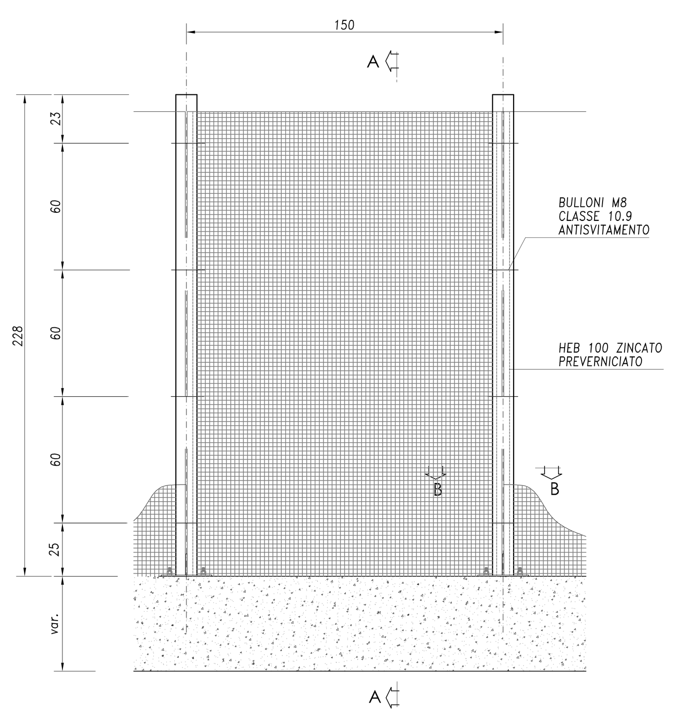

SEZIONE A–A scala 1:5

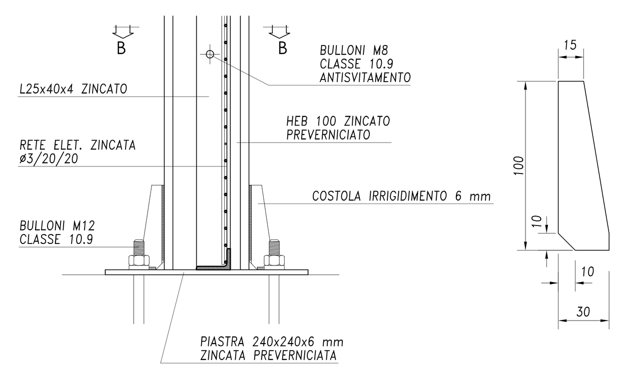

SEZIONE B–B scala 1:5

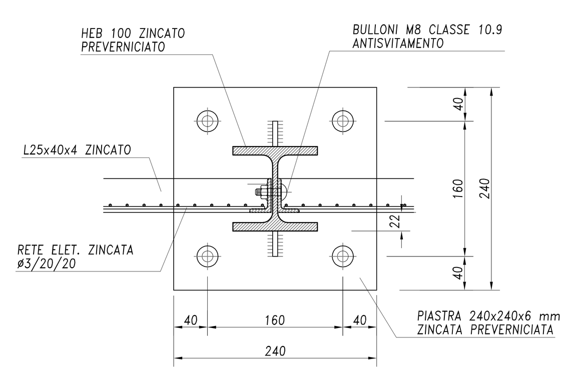

PARTICOLARI SMALTIMENTO ACQUE

ELEMENTI DI SCARICO–PIANTA scala 1:5

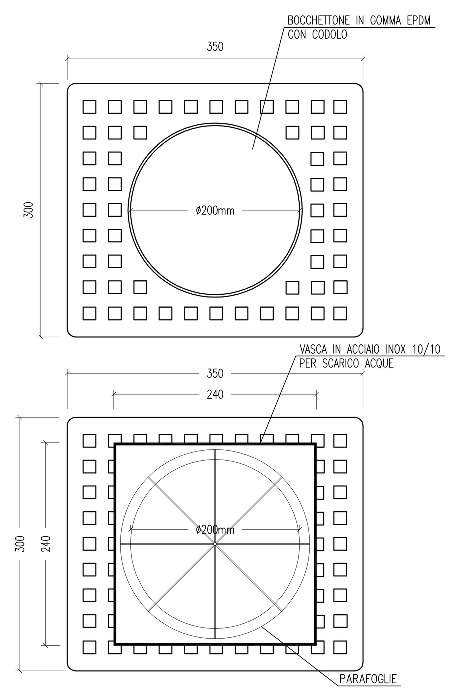

ELEMENTI DI SCARICO–SEZIONE scala 1:5

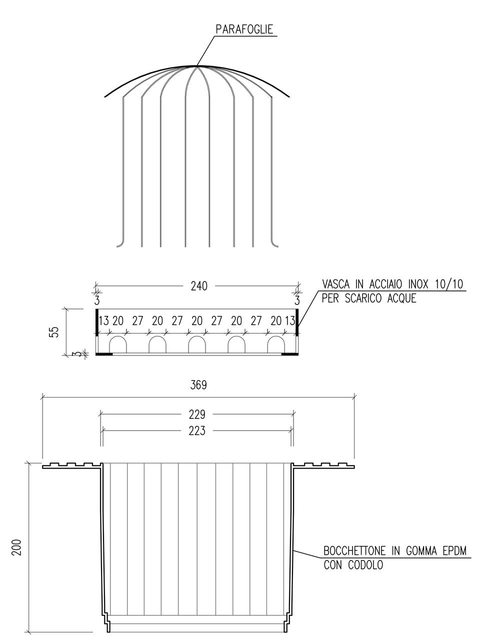

SEZIONE LONGITUDINALE scala 1:25

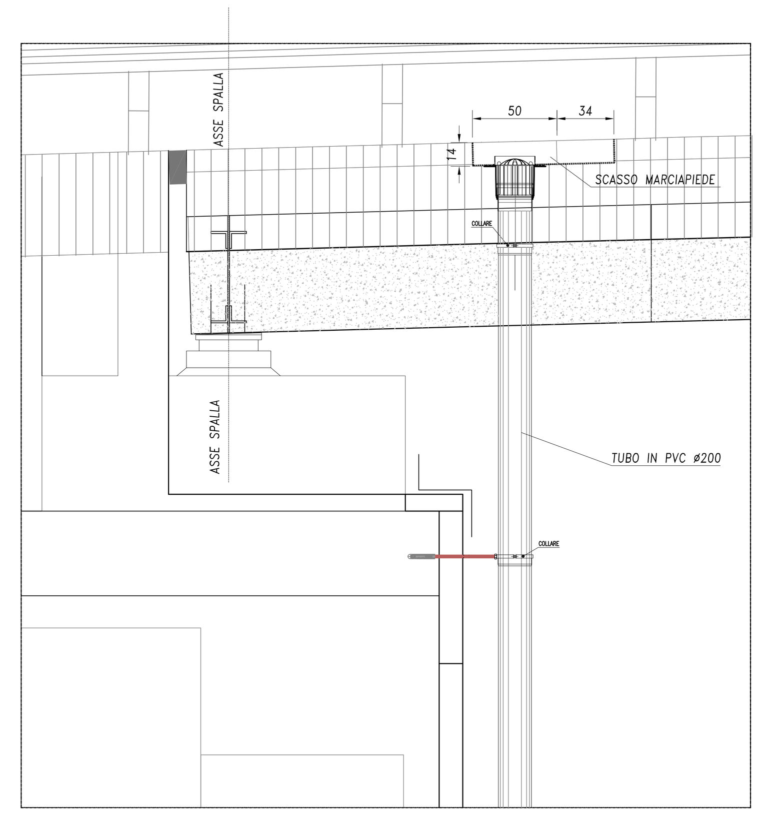

N. Progetto: N.PROT. CDG - 0163367-I Data: 09/12/2008

Anas SpA

Direzione Centrale Progettazione

RegioneLombardia

Provincia di Milano

Legge n. 345/97
Accordo di programma quadro in materia di trasporti

Realizzazione di un sistema integrato di accessibilità ferroviaria e stradale all'aeroporto di Malpensa 2000

(CONVENZIONE DEL 29.10.1999)

Collegamento tra la S.S.n.11 "Padana Superiore" a Magenta
e la Tangenziale ovest di Milano
Variante di Abbiategrasso sulla S.S.n.494 e adeguamento in sede
del tratto Abbiategrasso Vigevano fino al nuovo ponte sul Ticino

PROGETTO DEFINITIVO - 1° STRALCIO FUNZIONALE

D - OPERE D'ARTE MAGGIORI

TRATTA A: MAGENTA - ALBAIRATE
CA06 - Deviazione SP n.197 (Progr.Km5+920)
Cavalcavia: schemi di vincolo e particolari costruttivi

Revisioni	Controllato	Approvato	Data : Dicembre 2008	Scala : varie
			Agg.to : Novembre 2014	All.to n. D.4.3

Progettazione :
SEA Società Esercizi Aeroportuali s.p.a. 20090 Aeroporto Milano Linate tel. 02/74851

Progettazione redatta da :
errevia s.r.l. RICERCA VIABILITÀ AMBIENTE
Centro operativo: 20090 TREZZANO s/N (MI), via Cristoforo Colombo n. 23

Il Progettista :
Il Direttore Tecnico
Dott.Ing. Alberto RINALDI

Visto
La Direzione Centrale Progettazione :
Dott. Ing. Nicola DINNELLA

Visto
Il Responsabile del Procedimento :
Dott. Ing. Domenico PETRUZZELLI

È severamente vietata la riproduzione e la cessione a terzi senza autorizzazione scritta di Erre.Vi.A. s.r.l.