SEZIONE LONGITUDINALE scala 1:100

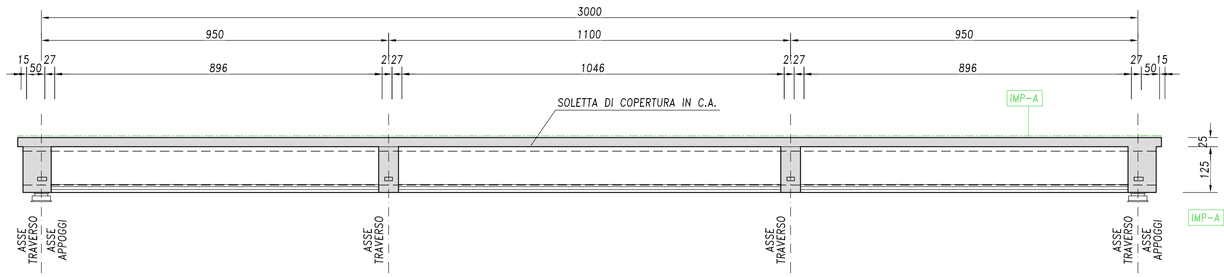

IMP-A

IMPERMEABILIZZAZIONE TIPO A

1° STRATO – SPESSORE 2 mm DI BITUME SPALMATO A CALDO
TELO DI TESSUTO IN POLIESTERE TREVIRA/SPUNBOND gr 150/mq
2° STRATO – SPESSORE 1 mm DI BITUME SPALMATO A CALDO

TABELLA MATERIALI

CALCESTRUZZI		
A PRESTAZIONE GARANTITA	SECONDO UNI 11104:2004 (UNI EN 206–1)	
SOLETTA IMPALCATO	CLASSE RESISTENZA A COMPRESSIONE	C32/40
	CLASSE ESPOSIZIONE	XC3–XF2
	CLASSE INTERNATO IN CLORURI	0.2
	CLASSE CONSISTENZA	S4
	CEMENTO (UNI EN 197–1)	CEM III, CEM IV
	RAPPORTO MASSIMO A/C	0.50
	DIM. MAX. NOMINALE AGGREGATO	25 mm
	CONTENUTO MIN. CEMENTO	340 kg/mc
	CONTENUTO MAX. ARIA	3.0%
PREDALLES IMPALCATO, VELETTE PREFABBRICATE	CLASSE RESISTENZA A COMPRESSIONE	C32/40
	CLASSE ESPOSIZIONE	XC4–XD1–XF1
	CLASSE INTERNATO IN CLORURI	0.2
	CLASSE CONSISTENZA	S4
	CEMENTO (UNI EN 197–1)	CEM I
	RAPPORTO MASSIMO A/C	0.50
	DIM. MAX. NOMINALE AGGREGATO	16 mm
	CONTENUTO MIN. CEMENTO	340 kg/mc
TRAVI PREFABBRICATE	CLASSE RESISTENZA A COMPRESSIONE	C45/55
	CLASSE ESPOSIZIONE	XC4–XD1–XF1
	CLASSE INTERNATO IN CLORURI	0.1
	CLASSE CONSISTENZA	S5
	CEMENTO (UNI EN 197–1)	CEM I
	RAPPORTO MASSIMO A/C	0.50
	DIM. MAX. NOMINALE AGGREGATO	16 mm
	CONTENUTO MIN. CEMENTO	340 kg/mc
ACCIAIO		
GETTI	BARRE	B450C
	RETI ELETTROSALDATE	B450A
ELEMENTI IN C.A.P.	ACCIAIO ARMONICO 1670/1860	
	TREFOLI DA 0.6'' A BASSO RILASSAMENTO	

COPRIFERRO NETTO (il ricoprimento comprende la tolleranza $c_{nom}=c+\Delta c_{dev}$)

SOLETTA IMPALCATO, PREDALLES IMPALCATO		30 mm
TRAVI IMPALCATO	ARMATURA ORDINARIA	30 mm
	ARMATURA PRETESA	40 mm

PIANTA scala 1:100

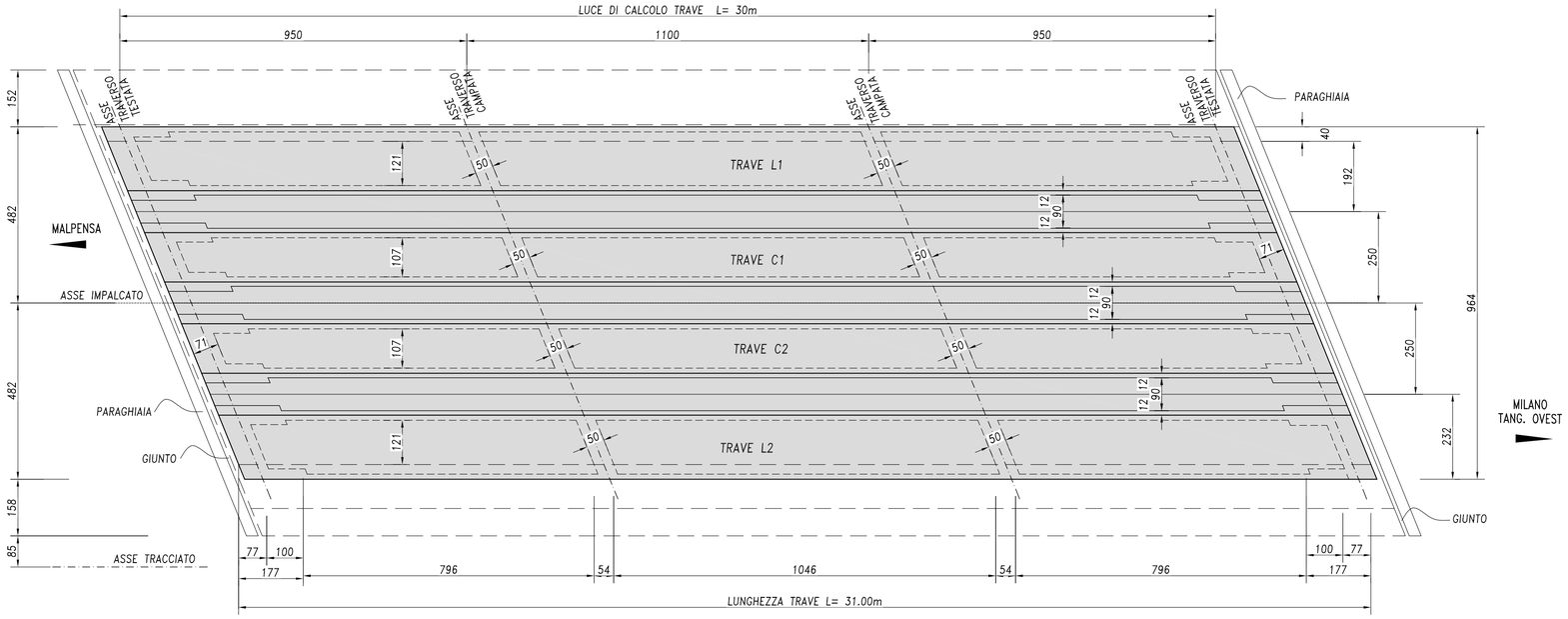

ELEMENTI PREFABBRICATI scala 1:25

ELEMENTO LATERALE

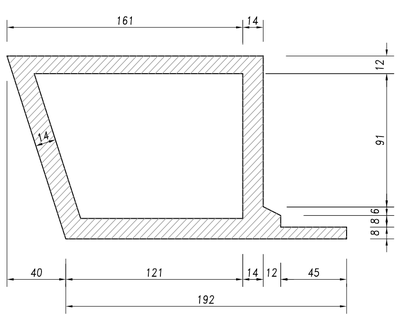

ELEMENTO CENTRALE

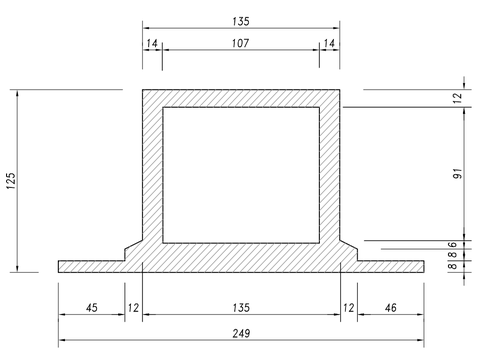

N. Progetto: N.PROT. CDG - 0163367-I

Data: 09/12/2008

Anas SpA

Direzione Centrale Progettazione

RegioneLombardia

Provincia di Milano

Legge n. 345/97

Accordo di programma quadro in materia di trasporti

Realizzazione di un sistema integrato di accessibilità ferroviaria e stradale all'aeroporto di Malpensa 2000

(CONVENZIONE DEL 29.10.1999)

Collegamento tra la S.S.n.11 "Padana Superiore" a Magenta e la Tangenziale ovest di Milano
Variante di Abbiategrasso sulla S.S.n.494 e adeguamento in sede del tratto Abbiategrasso Vigevano fino al nuovo ponte sul Ticino

PROGETTO DEFINITIVO - 1° STRALCIO FUNZIONALE

D - OPERE D'ARTE MAGGIORI

TRATTA A: MAGENTA - ALBAIRATE
PO01 - Canale Scolmatore delle piene Nord-Ovest milano (Progr.Km7+940)
Ponte L=30m: carpenteria impalcato

Revisioni	Controllato	Approvato	Data : Dicembre 2008	Scala : varie
			Agg.to : Novembre 2014	All.to n. D.5.2

Progettazione :

SEA Società Esercizi Aeroportuali s.p.a.
20090 Aeroporto Milano Linate tel. 02/74851

Progettazione redatta da :

errevia s.r.l. RICERCA VIABILITÀ AMBIENTE
Centro operativo: 20090 TREZZANO s/N (MI), via Cristoforo Colombo n. 23

Il Progettista :

Il Direttore Tecnico
Dott.Ing. Alberto RINALDI

Visto
La Direzione Centrale Progettazione :
Dott. Ing. Nicola DINNELLA

Visto
Il Responsabile del Procedimento :
Dott. Ing. Domenico PETRUZZELLI

È severamente vietata la riproduzione e la cessione a terzi senza autorizzazione scritta di Erre.Vi.A. s.r.l.