DIAFRAMMA DI CAMPATA (scala 1:20)

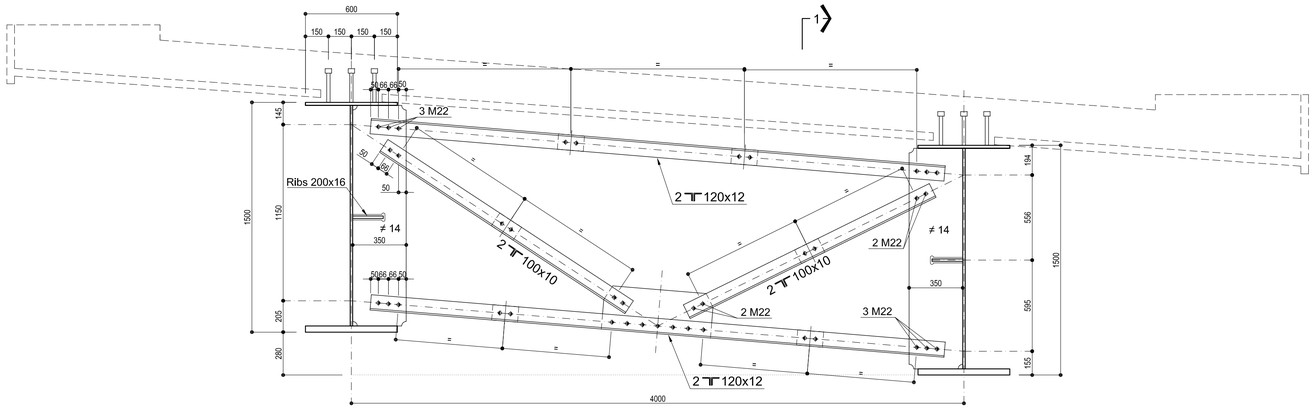

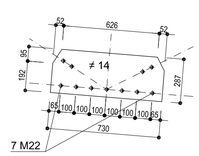

SEZIONE 1-1 (scala 1:20)

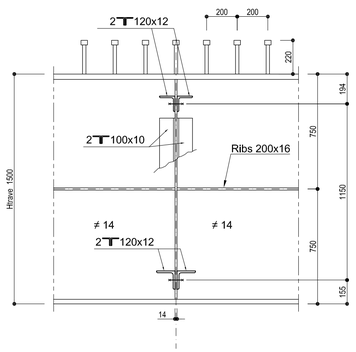

PARTICOLARE RIBS (scala 1:10)

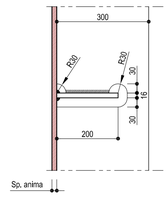

PARTICOLARE CALASTRELLI (scala 1:10)

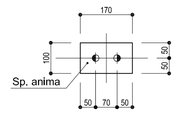

NOTE GENERALI

- Misure e dimensioni in mm.
- Quote altimetriche in mt.
- E' necessario movimentare la trave con bilancini di presa in modo da evitare svergolamenti anomali in fase di sollevamento.

SIMBOLOGIA :

BULL. M16 — BULL. M20 — BULL. M22
BULL. M24 — BULL. M27 — PIOLI Ø 22

- TUTTE LE QUOTE RIPORTATE SONO IN ASSE STRUTTURA E SONO DA INTENDERSI SUL PIANO ORIZZONTALE SE NON DIVERSAMENTE INDICATO

- PER LO SVILUPPO DELLE MISURE EFFETTIVE TENERE CONTO DELLA LIVELLETTA LONGITUDINALE, DELL'ANDAMENTO PLANIMETRICO E DELL'EFFETTO CONTROMONTA

TABELLA MATERIALI

CALCESTRUZZI			
A PRESTAZIONE GARANTITA	SECONDO UNI 11104:2004 (UNI EN 206-1)		
SOLETTA IMPALCATO, VELETTE PREFABBRICATE, PREDALLES IMPALCATO	CLASSE RESISTENZA A COMPRESSIONE		C32/40
	CLASSE ESPOSIZIONE		XC3-XF2
	CLASSE INTERNATO IN CLORURI		0.2
	CLASSE CONSISTENZA		S4
	CEMENTO (UNI EN 197-1)		CEM III, CEM IV CEM II (prefabb.)
	RAPPORTO MASSIMO A/C		0.50
	DIM. MAX. NOMINALE AGGREGATO		25 mm 16 mm (prefabb.)
	CONTENUTO MIN. CEMENTO		340 kg/mc
	CONTENUTO MAX. ARIA		3.0%
ACCIAIO			
GETTI	BARRE		B450C
	RETI ELETTROSALDATE		B450A
CARPENTERIA IMPALCATO	ELEMENTI SALDATI	S<20 mm	S355J0W
		S>20 mm, S<40 mm	S355J2W+N
		S>40 mm	S355K2W
	ELEMENTI NON SALDATI, PROFILI, PIASTRE		S355J0W
	IMBOTTITURE	S<8 mm	S355J0WP
PIOLI	TIPO NELSON		S235J2G3+C450 (ex ST 37-3K)
COLLEGAMENTI			
BULLONATI A TAGLIO	CONTROVENTATURE ORIZZONTALI E DIAFRAMMI		
	VITI (UNI EN ISO 898/1)		Classe 10.9
	DADI (UNI EN 20898/2)		Classe 10
	ROSETTE (UNI EN 10083/2)		Acciaio C50
	PIASTRINE (UNI EN 10083/2)		Acciaio C50
	SERRAGGIO CONTROLLATO		secondo NTC2008
BULLONATI AD ATTRITO	GIUNTI TRAVI		
	VITI (UNI EN ISO 898/1)		Classe 10.9
	DADI (UNI EN 20898/2)		Classe 10
	ROSETTE (UNI EN 10083/2)		Acciaio C50
	PIASTRINE (UNI EN 10083/2)		Acciaio C50
	COEFFICIENTE DI ATTRITO SUPERFICI		v=0.30
	SERRAGGIO CONTROLLATO		secondo NTC2008
SALDATI	SALDATURE A COMPLETA PENETRAZIONE (UNI ENI 1011)		
	SALDATURE A CORDONE D'ANGOLO (UNI ENI 1011)		
COPRIFERRO NETTO (il ricoprimento comprende la tolleranza $c_{nom}=c+\Delta c_{dev}$)			
SOLETTA IMPALCATO, PREDALLES IMPALCATO			30 mm

NOTE

- NELLA REDAZIONE DEI DISEGNI DI OFFICINA TENERE CONTO DELLE CONTROMONTE IN FASE DI MONTAGGIO
- IL VARO DELLE STRUTTURE E' DA VERIFICARE COMPATIBILMENTE CON LE FASI DI CANTIERIZZAZIONE, LE INTERFERENZE DEI SOTTOSERVIZI ADIACENTI AL CANTIERE

N. Progetto: N.PROT. CDG - 0163367-I — Data: 09/12/2008

Anas SpA

Direzione Centrale Progettazione

RegioneLombardia

Provincia di Milano

Legge n. 345/97

Accordo di programma quadro in materia di trasporti

Realizzazione di un sistema integrato di accessibilità ferroviaria e stradale all'aeroporto di Malpensa 2000

(CONVENZIONE DEL 29.10.1999)

Collegamento tra la S.S.n.11 "Padana Superiore" a Magenta e la Tangenziale ovest di Milano
Variante di Abbiategrasso sulla S.S.n.494 e adeguamento in sede del tratto Abbiategrasso Vigevano fino al nuovo ponte sul Ticino

PROGETTO DEFINITIVO - 1° STRALCIO FUNZIONALE

D - OPERE D'ARTE MAGGIORI

TRATTA C: ALBAIRATE - OZZERO
VI03 - Svincolo n.10 (Progr.Km0+973)
Viadotto L=600 m - Rampe : Sezioni trasversali diaframmi e particolari

Revisioni	Controllato	Approvato	Data : Dicembre 2008	Scala : varie
			Agg.to : Novembre 2014	All.to n. D.9.3

Progettazione :
SEA Società Esercizi Aeroportuali s.p.a. 20090 Aeroporto Milano Linate tel. 02/74851

Progettazione redatta da :
errevia S. R. L. RICERCA VIABILITÀ AMBIENTE
Centro operativo: 20090 TREZZANO s/N (MI), via Cristoforo Colombo n. 23

Il Progettista :
Il Direttore Tecnico
Dott.Ing. Alberto RINALDI

Visto
La Direzione Centrale Progettazione :
Dott. Ing. Nicola DINNELLA

Visto
Il Responsabile del Procedimento :
Dott. Ing. Domenico PETRUZZELLI

È severamente vietata la riproduzione e la cessione a terzi senza autorizzazione scritta di Erre.Vi.A. s.r.l.