P–SN5–OPERE D'ARTE TAV. 2/3

SCALA VARIE

ARMATURA PALO E SPALLA

SCALA 1:50

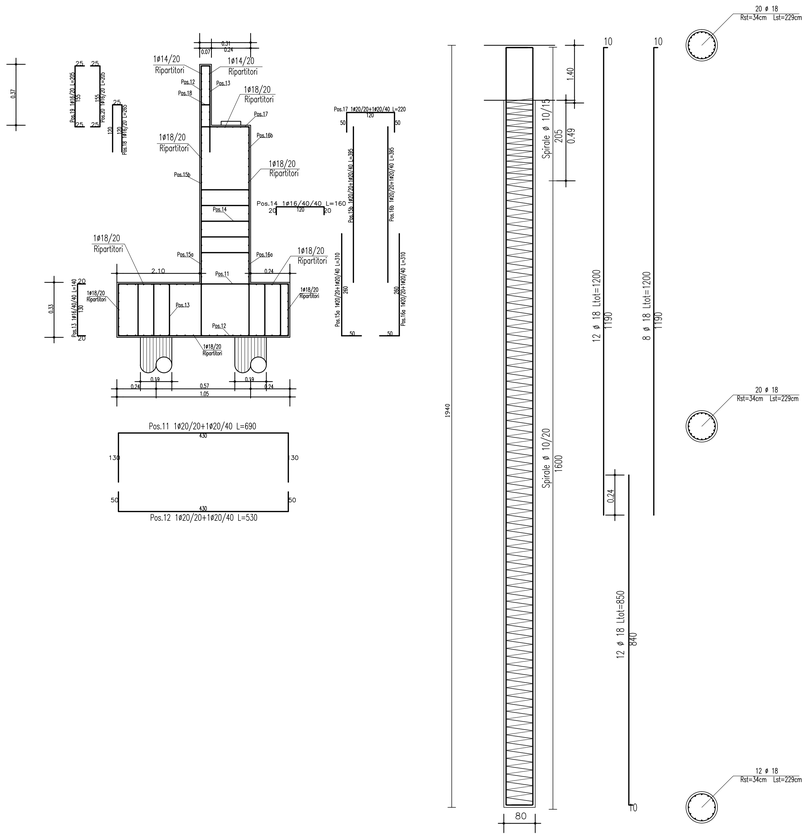

SEZIONE TRASVERSALE IN CAMPATA

SCALA 1 : 20

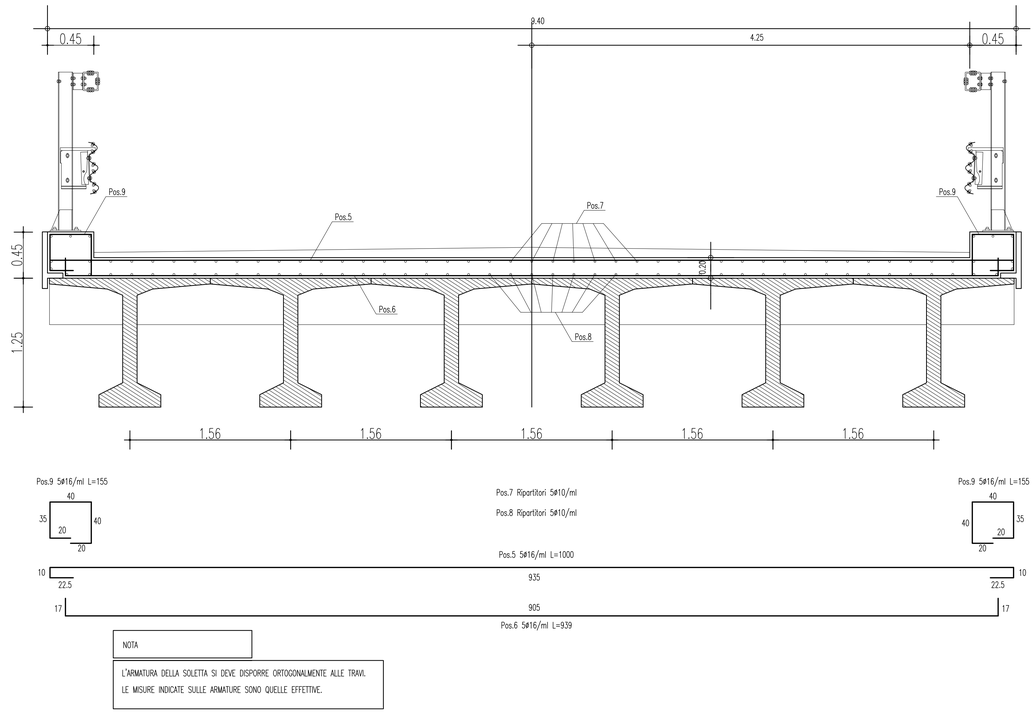

NOTA

L'ARMATURA DELLA SOLETTA SI DEVE DISPORRE ORTOGONALMENTE ALLE TRAVI.
LE MISURE INDICATE SULLE ARMATURE SONO QUELLE EFFETTIVE.

PROFILO MURO 2.00 m

SCALA 1:50

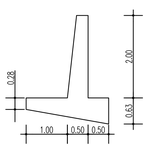

MURO SU PALI H=7.00 m

PIANTA

SCALA 1:100

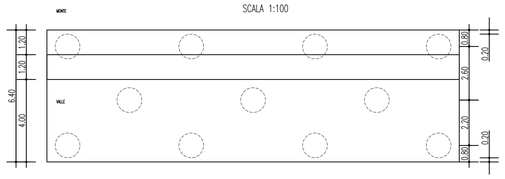

PARTICOLARE BAGGIOLO

SCALA 1:20

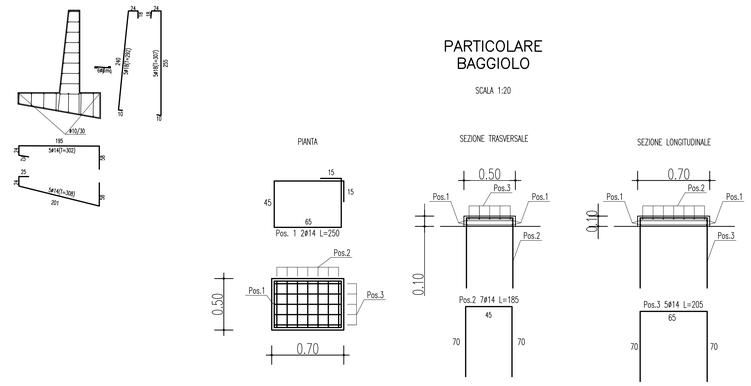

MURO SU PALI H=7.00 m

SEZIONE

SCALA 1:50

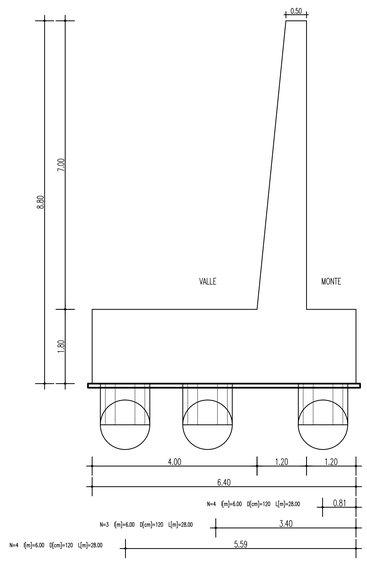

ARMATURA MURO 7.00 m

SCALA 1:50

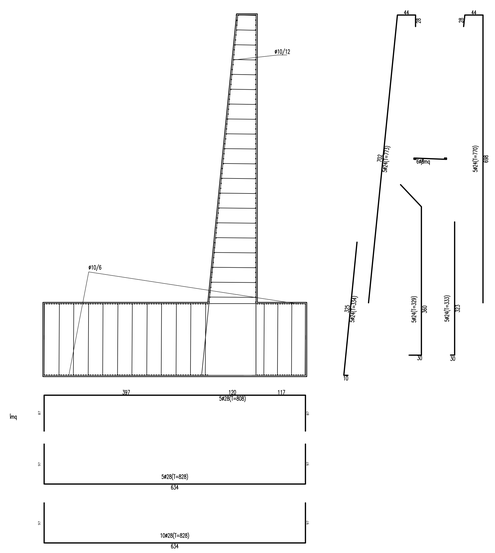

ARMATURA PALO

SCALA 1:50

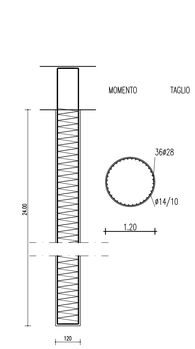

NOTE GENERALI

TABELLA MATERIALI

CONGLOMERATI CEMENTIZI

A) PALI:
C28/35 CONFORME NORMA UNI EN 206-1 E ISTRUZIONI UNI 11104
COPRIFERRO: 5,00 CM

B) IMPALCATO PONTE:
TRAVI: C.A.P.: C40/50 CONFORME NORMA UNI EN 206-1 E ISTRUZIONI UNI 11104
SOLETTA: C32/40 CONFORME NORMA UNI EN 206-1 E ISTRUZIONI UNI 11104
COPRIFERRO: 3,00 CM

C) PILE E SPALLE PONTE:
C28/35 CONFORME NORMA UNI EN 206-1 E ISTRUZIONI UNI 11104
COPRIFERRO: 3,00 CM

D) MURI
C28/35 CONFORME NORMA UNI EN 206-1 E ISTRUZIONI UNI 11104
COPRIFERRO: 3,00 CM

ACCIAI C.A.

A) PALI:
FERRO TONDO TIPO B 450C, D MAX=ø28 – Fpyk=450MPA – Fptk=540MPA

B) IMPALCATO PONTE:
SOLETTA: FERRO TONDO TIPO B 450C, D MAX ø 28 – Fpyk=450 MPA Fptk=540 MPA
C.A.P.: TREFOLO STABILIZZATO DA 0.6" O DA 0.5" – Fptk=1860MPA Fp(1)k=1670 MPA

C) PILE E SPALLE PONTE:
FERRO TONDO TIPO B 450C, D MAX=ø28 – Fpyk=450MPA – Fptk=540MPA

D) MURI:
FERRO TONDO TIPO B 450C, D MAX=ø28 – Fpyk=450MPA – Fptk=540MPA

Stretto di Messina

Concessionaria per la progettazione, realizzazione e gestione del collegamento stabile tra la Sicilia e il Continente
Organismo di Diritto pubblico
(Legge n° 1158 del 17 dicembre 1971, modificata dal D.Lgs. n° 114 del 24 aprile 2003)

EurolinK

PONTE SULLO STRETTO DI MESSINA

PROGETTO DEFINITIVO

EUROLINK S.C.p.A.
IMPREGILO S.p.A. (Mandataria)
SOCIETA' ITALIANA PER CONDOTTE D'ACQUA S.p.A. (Mandante)
COOPERATIVA MURATORI E CEMENTISTI - C.M.C. di Ravenna Soc. Coop. a.r.l. (Mandante)
SACYR S.A.U. (Mandante)
ISHIKAWAJIMA - HARIMA HEAVY INDUSTRIES CO. Ltd. (Mandante)
A.C.I. S.C.P.A. - CONSORZIO STABILE (Mandante)

IL PROGETTISTA	IL CONTRAENTE GENERALE	STRETTO DI MESSINA	STRETTO DI MESSINA
Studio PICARR Associati S.r.l. Dott. Ing. F. Cavallaro Ordine Ingegneri Messina n° 1110 Dott. Ing. E. Pagoni Ordine Ingegneri Milano n° 15408	Project Manager (Ing. P.P. Marchesell)	Direttore Generale e RUP Validazione (Ing. G. Fiammenghi)	Amministratore Delegato (Dott. P. Ciucci)

GENERALE — SS0925_F0

INFRASTRUTTURE STRADALI OPERE CIVILI
VIABILITA' SECONDARIA
GENERALE – P–SN5 COLLEGAMENTO STRADA MILITARE CAMPO ITALIA
P–SN5 – OPERE D'ARTE 2/3

CODICE: C G 2 8 0 0 P S Z D S S C V 2 G 0 0 0 0 0 0 0 0 0 6 F0 — SCALA: VARIE

REV.	DATA	DESCRIZIONE	REDATTO	VERIFICATO	APPROVATO
F0	20/06/2011	EMISSIONE FINALE	CHIOVETTA	PERILLO	RUGOLO

NOME DEL FILE: SS0925_F0.dwg