TAPPO DI CHIUSURA TERMORESTRINGENTE
PER TUBO DI PROTEZIONE

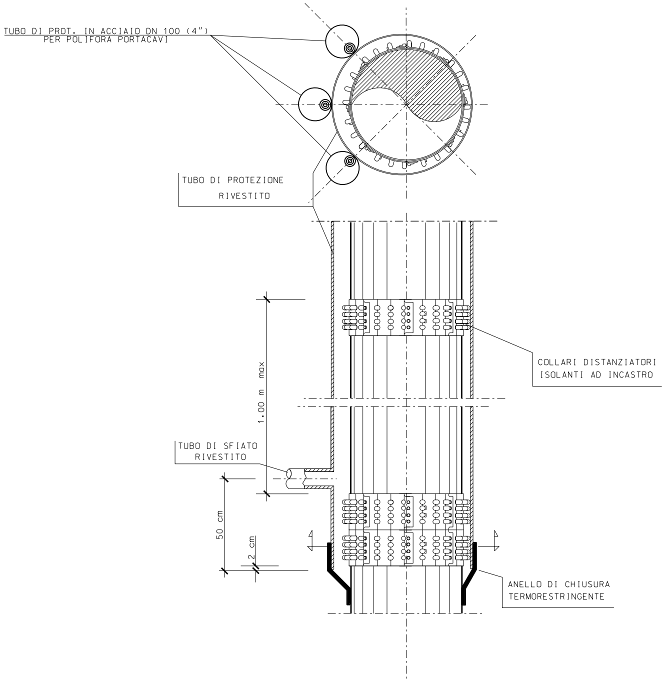
TUBO DI PROT. IN ACCIAIO DN 100 (4")
PER POLIFORA PORTACAVI
TUBO DI PROTEZIONE
RIVESTITO
COLLARI DISTANZIATORI
ISOLANTI AD INCASTRO
1.00 m max
TUBO DI SFIATO
RIVESTITO
50 cm
2 cm
ANELLO DI CHIUSURA
TERMORESTRINGENTE

(PARTICOLARE A) BEOLE DI PROTEZIONE IN CLS

FUORI SCALA (secondo GASD C.13.40.80.07)

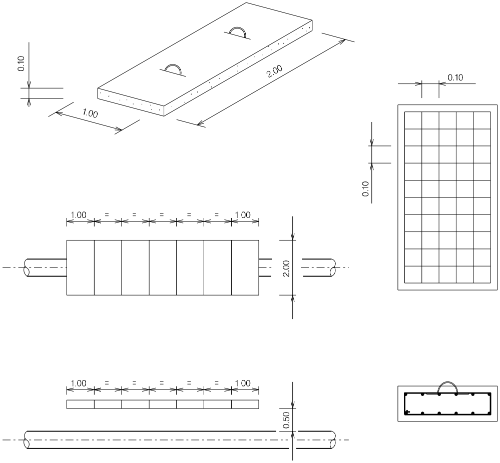
0.10
1.00
2.00
0.10
0.10
1.00
=
=
=
=
=
1.00
2.00
1.00
=
=
=
=
=
1.00
0.50

MATERIALE:
CEMENTO RcK ≥ 25 N/mm^2 (250 Kg/cm^2)
FERRO Feb 44 k CONTROLLATO IN STABILIMENTO

ARMATURA:
DOPPIA MAGLIA QUADRATA ∅ 8 mm
MAGLIA 0.10 x 0.10

LE MISURE SONO ESPRESSE IN METRI

SEZIONE A-A

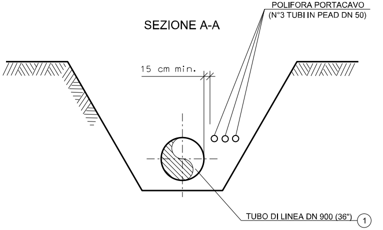
POLIFORA PORTACAVO
(N°3 TUBI IN PEAD DN 50)
15 cm min.
TUBO DI LINEA DN 900 (36")
1

SEZIONE B-B

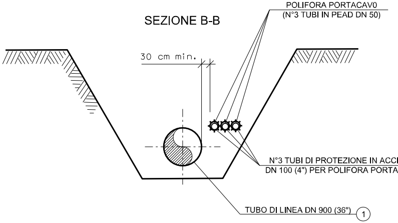
POLIFORA PORTACAV0
(N°3 TUBI IN PEAD DN 50)
30 cm min.
N°3 TUBI DI PROTEZIONE IN ACCI
DN 100 (4") PER POLIFORA PORTA
TUBO DI LINEA DN 900 (36")
1

SEZIONE C-C

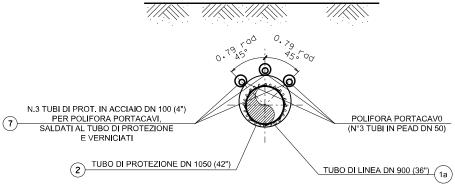
0.79 rad
45°
0.79 rad
45°
7
N.3 TUBI DI PROT. IN ACCIAIO DN 100 (4")
PER POLIFORA PORTACAVI,
SALDATI AL TUBO DI PROTEZIONE
E VERNICIATI
POLIFORA PORTACAV0
(N°3 TUBI IN PEAD DN 50)
2
TUBO DI PROTEZIONE DN 1050 (42")
TUBO DI LINEA DN 900 (36")
1a

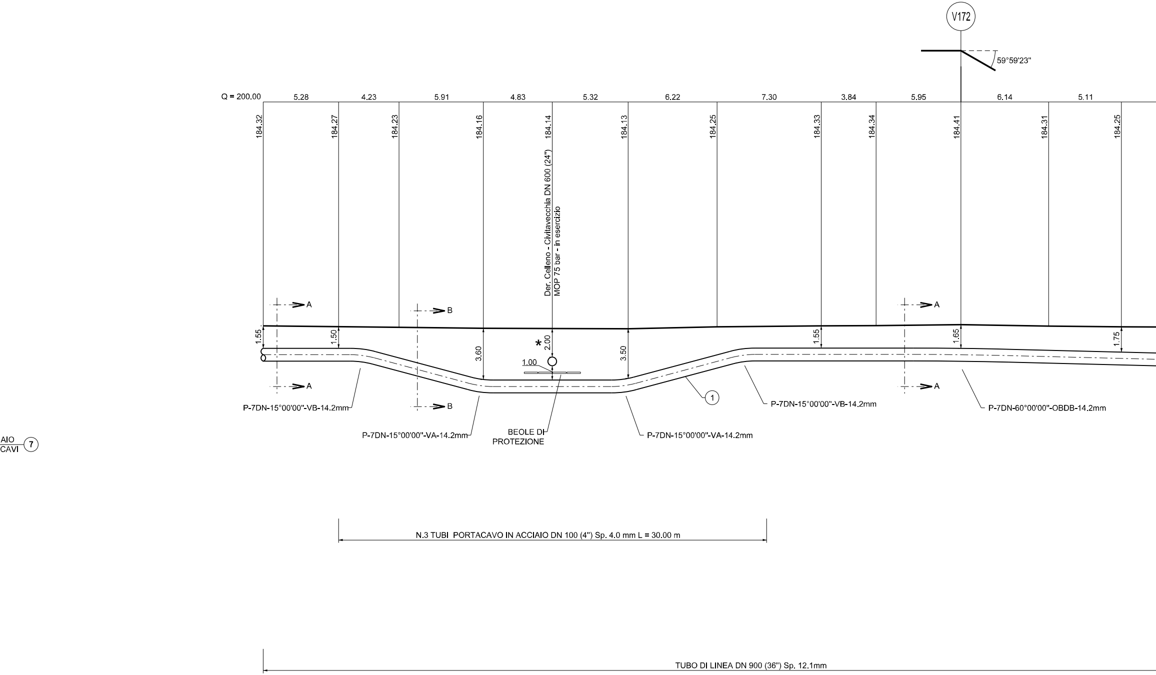
V172
59°59'23"
Q = 200.00
5.28
4.23
5.91
4.83
5.32
6.22
7.30
3.84
5.95
6.14
5.11
184.32
184.27
184.23
184.16
184.14
184.13
184.25
184.33
184.34
184.41
184.31
184.25
Der. Celleno - Civitavecchia DN 600 (24")
MOP 75 bar - in esercizio
A
B
A
1.55
1.50
3.60
*
2.00
1.00
3.50
1.55
1.65
1.75
A
B
A
①
P-7DN-15°00'00"-VB-14.2mm
P-7DN-15°00'00"-VA-14.2mm
BEOLE DI
PROTEZIONE
P-7DN-15°00'00"-VA-14.2mm
P-7DN-15°00'00"-VB-14.2mm
P-7DN-60°00'00"-OBDB-14.2mm
AIO
CAVI
⑦
N.3 TUBI PORTACAVO IN ACCIAIO DN 100 (4") Sp. 4.0 mm L = 30.00 m
TUBO DI LINEA DN 900 (36") Sp. 12.1mm

SEZ. A-B scala 1:200

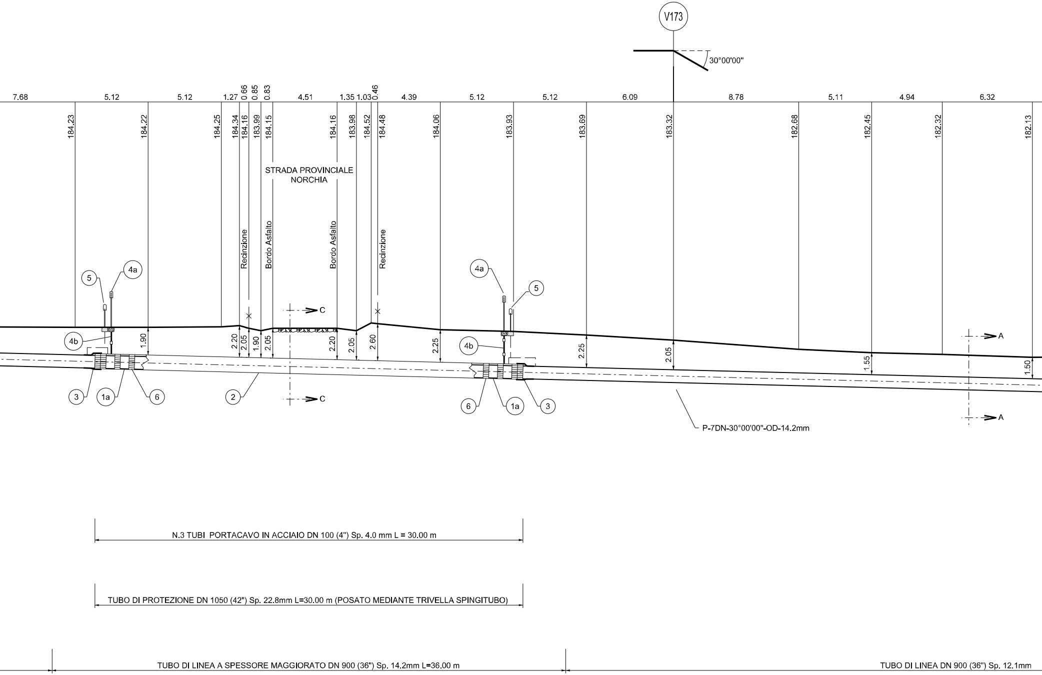
V173
30°00'00"
7.68
5.12
5.12
1.27
0.66
0.85
0.83
4.51
1.35
1.03
0.46
4.39
5.12
5.12
6.09
8.78
5.11
4.94
6.32
184.23
184.22
184.25
184.34
184.16
183.99
184.15
184.16
183.98
184.52
184.48
184.06
183.93
183.69
183.32
182.68
182.45
182.32
182.13
STRADA PROVINCIALE NORCHIA
Recinzione
Bordo Asfalto
Bordo Asfalto
Recinzione
5
4a
4b
1.90
2.20
2.05
1.90
2.05
2.20
2.05
2.60
2.25
C
C
4a
5
4b
2.25
2.05
1.55
1.50
A
A
3
1a
6
2
6
1a
3
P-7DN-30°00'00"-OD-14.2mm
N.3 TUBI PORTACAVO IN ACCIAIO DN 100 (4") Sp. 4.0 mm L = 30.00 m
TUBO DI PROTEZIONE DN 1050 (42") Sp. 22.8mm L=30.00 m (POSATO MEDIANTE TRIVELLA SPINGITUBO)
TUBO DI LINEA A SPESSORE MAGGIORATO DN 900 (36") Sp. 14.2mm L=36.00 m
TUBO DI LINEA DN 900 (36") Sp. 12.1mm

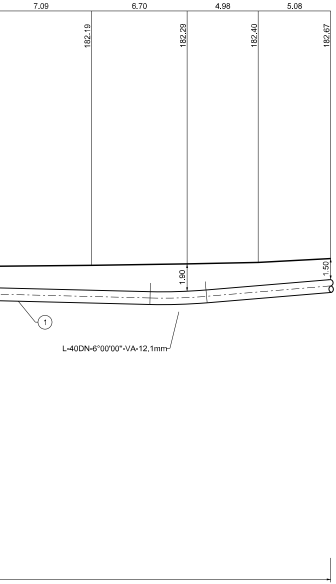
7.09
6.70
4.98
5.08
182.19
182.29
182.40
182.67
1.90
1.50
1
L-40DN-6°00'00"-VA-12.1mm

TABELLA ANNOTAZIONI

①	Tubo in acciaio grado EN L450 MB DN 900 (36") De 912,2 sp. 12,1 mm costruito secondo tab. GASD A.01.01.25 rivestito in Polietilene sp. 3,0 mm	
(1a)	Tubo in acciaio grado EN L450 MB DN 900 (36") De 916,4 sp. 14,2 mm costruito secondo tab. GASD A.01.01.25 rivestito in Polietilene sp. 3,0 mm	36,00 m
②	Tubo di protezione in acciaio grado EN L450 MB DN 1050 (42") De 1084,2 mm sp. 22,8 mm costruito secondo tab. GASD A.01.04.01 rivestito in Polietilene sp. 3,0 mm	30,00 m
③	Anello di chiusura termorestringente DN 900 (36") x DN 1050 (42") costruito secondo tab. GASD A.09.02.10	n. 2
(4a)	Apparecchiatura di sfiato e presa di segnalazione fuga gas Tipo2 costruito secondo tab. GASD A.09.06.02	n. 2
(4b)	Tubo di sfiato in Fe 33 UNI 7287/74 DN 80 (3") sp. 2,9 mm costruito secondo tab. GASD A.01.03.01	10.00 m
⑤	Punto di misura P.E. a cassetta piantana costruito secondo Tab. GASD A.07.01.05	n. 2
⑥	Distanziatori isolanti a collare con fissaggio ad incastro	
	Tubo di linea DN 900 (36") anelli	n. 33
	Tubo portacavo DN 100 (4") anelli	n. 90
	Tubo di sfiato DN 80 (3") anelli	n. 6
⑦	Tubo portacavo in acciaio DN 100 (4") sp. 4,0 mm	180,00 m

○ Materiale a cura dell'Appaltatore

PRIMA DELL'ESECUZIONE DEI LAVORI DOVRANNO ESSERE CONSULTATI GLI ENTI INTERESSATI PER ACCERTARE L'ESISTENZA ED EVENTUALMENTE L'UBICAZIONE DI SERVIZI NEL SOTTOSUOLO

*

PRIMA DI PROCEDERE CON L'ESECUZIONE DEGLI SCAVI E' NECESSARIO ACCERTARE L'ESATTA UBICAZIONE PLANO-ALTIMETRICA DI TUTTI I SERVIZI INTERRATI INTERFERENTI

L'INDAGINE ANDRA' SVOLTA MEDIANTE L'ESECUZIONE DI SAGGI A MANO ED ALLA PRESENZA DI RAPPRESENTANTI DELL'ENTE PROPRIETARIO

PIANO QUOTATO Scala 1:200

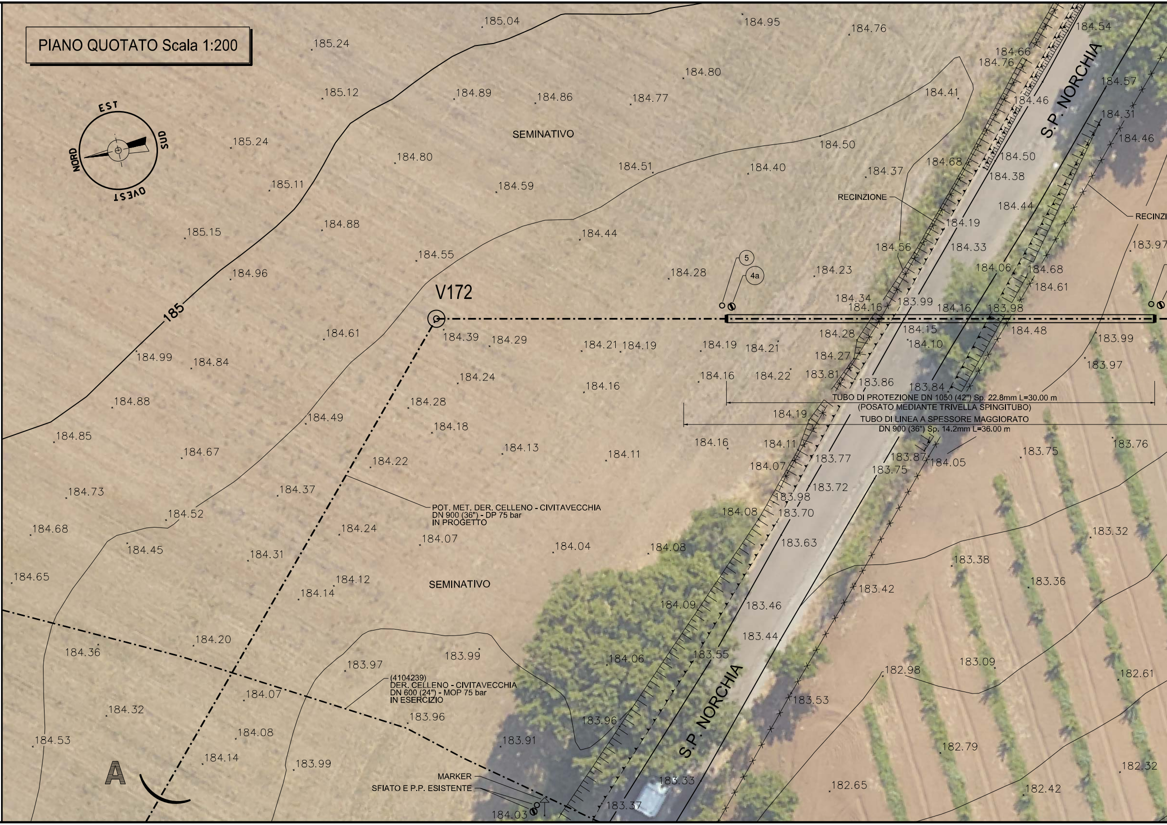

EST
SUD
OVEST
NORD
185
V172
SEMINATIVO
SEMINATIVO
S.P. NORCHIA
S.P. NORCHIA
RECINZIONE
RECINZI
5
4a
TUBO DI PROTEZIONE DN 1050 (42") Sp. 22.8mm L=30.00 m
(POSATO MEDIANTE TRIVELLA SPINGITUBO)
TUBO DI LINEA A SPESSORE MAGGIORATO
DN 900 (36") Sp. 14.2mm L=36.00 m
POT. MET. DER. CELLENO - CIVITAVECCHIA
DN 900 (36") - DP 75 bar
IN PROGETTO
(4104239)
DER. CELLENO - CIVITAVECCHIA
DN 600 (24") - MOP 75 bar
IN ESERCIZIO
MARKER
SFIATO E P.P. ESISTENTE
A
185.04
184.95
184.76
184.54
185.24
184.80
184.66
184.76
185.12
184.89
184.86
184.77
184.41
184.46
184.57
184.31
185.24
184.80
184.50
184.46
184.51
184.40
184.37
184.68
184.50
184.38
185.11
184.59
184.44
184.19
185.15
184.88
184.44
184.56
184.33
183.97
184.55
184.96
184.28
184.23
184.06
184.68
184.61
184.34
184.16
183.99
184.16
183.98
184.61
184.39
184.29
184.15
184.48
184.28
184.10
183.99
184.99
184.84
184.21
184.19
184.19
184.21
184.27
184.24
184.16
184.22
183.81
183.86
183.84
183.97
184.88
184.28
184.16
184.49
184.19
184.18
184.85
184.16
184.11
183.76
184.67
184.13
184.11
183.77
183.87
184.05
183.75
184.22
184.07
183.75
184.73
184.37
183.72
183.98
184.52
184.08
183.70
184.68
184.24
183.32
184.45
184.07
184.04
184.08
183.63
184.31
183.38
184.65
184.12
183.42
184.14
183.36
SEMINATIVO
184.09
183.46
183.44
184.20
183.99
184.36
183.97
184.06
183.55
183.09
182.98
182.61
184.07
183.53
184.32
183.96
183.96
184.08
183.91
182.79
184.53
184.14
183.99
182.32
183.33
182.65
182.42
184.03
183.37

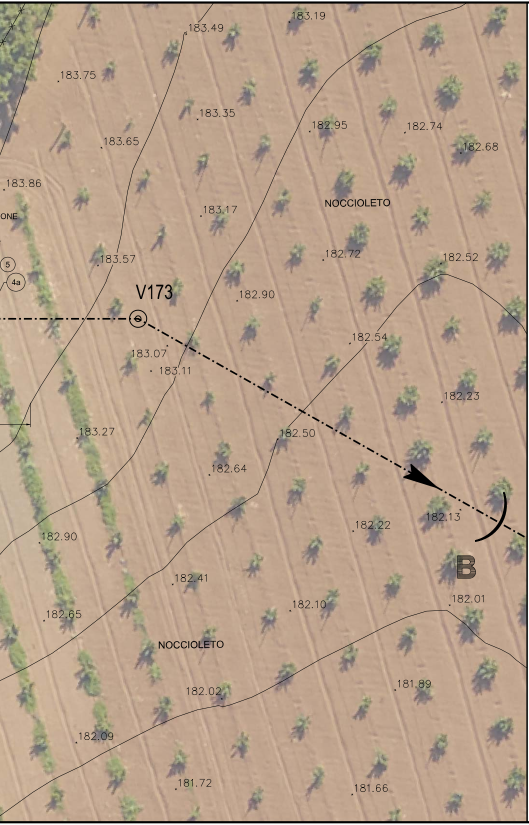
183.19
183.49
183.75
183.35
182.95
182.74
183.65
182.68
183.86
183.17
NOCCIOLETO
ONE
182.72
183.57
182.52
5
4a
V173
182.90
182.54
183.07
183.11
182.23
183.27
182.50
182.64
182.13
182.22
182.90
B
182.41
182.01
182.10
182.65
NOCCIOLETO
182.02
181.89
182.09
181.72
181.66

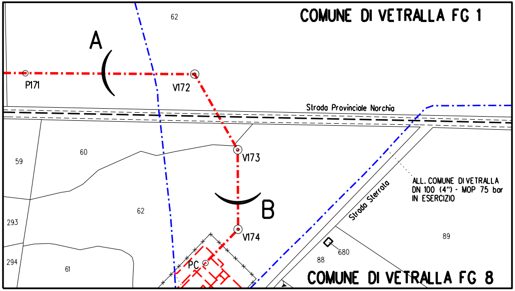
COMUNE DI VETRALLA FG 1
62
A
P171
V172
Strada Provinciale Norchia
59
60
V173
ALL. COMUNE DI VETRALLA
DN 100 (4") - MOP 75 bar
IN ESERCIZIO
Strada Sterrata
62
B
293
V174
89
680
88
294
61
PC
COMUNE DI VETRALLA FG 8

PLANIMETRIA CATASTALE Scala 1:2000
Comune di VETRALLA Fogli 1 - 8

DISEGNI DI RIFERIMENTO	N.

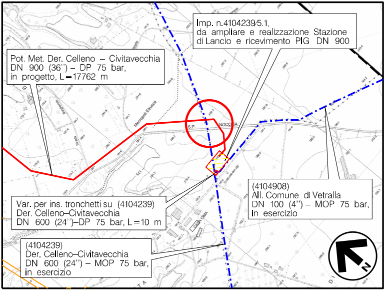
Necropoli Etrusca
Strada
S.P.
NOCCHIA
CASA CIMA
175
T A
D I
N

Imp. n.4104239/5.1,
da ampliare e realizzazione Stazione
di Lancio e ricevimento PIG DN 900

Pot. Met. Der. Celleno – Civitavecchia
DN 900 (36'') – DP 75 bar,
in progetto, L=17762 m

(4104908)
All. Comune di Vetralla
DN 100 (4'') – MOP 75 bar,
in esercizio

Var. per ins. tronchetti su (4104239)
Der. Celleno–Civitavecchia
DN 600 (24'')–DP 75 bar, L=10 m

(4104239)
Der. Celleno–Civitavecchia
DN 600 (24'') – MOP 75 bar,
in esercizio

COROGRAFIA Scala 1:10000
Foglio: C.T.R. - 354081 - 355054

DOTT. ING. LUMINARI MARCO
N°1337

Rev.	Data	Descrizione	Disegn.	Contr.	Approv.
0	20/01/2020	EMISSIONE	RIGHI A.	BATTISTI	LUMINARI

Proprietario snam	Progettista COMIS consulenza materiali - ispezioni - saldatura progettazione-direzione lavori	Disegno AT-19372-08

Impianto: POT. MET. DER. CELLENO - CIVITAVECCHIA DN 900 (36") - DP 75 BAR	Revisione 0 Comm. NR/19372 Cod.tec. -
ATTRAVERSAMENTO MET. ESISTENTE DN 600 (24") (Pk km 17+583) E S.P. N. 96 NORCHIA	Scala 200