IMPIANTO DI STABILIMENTO

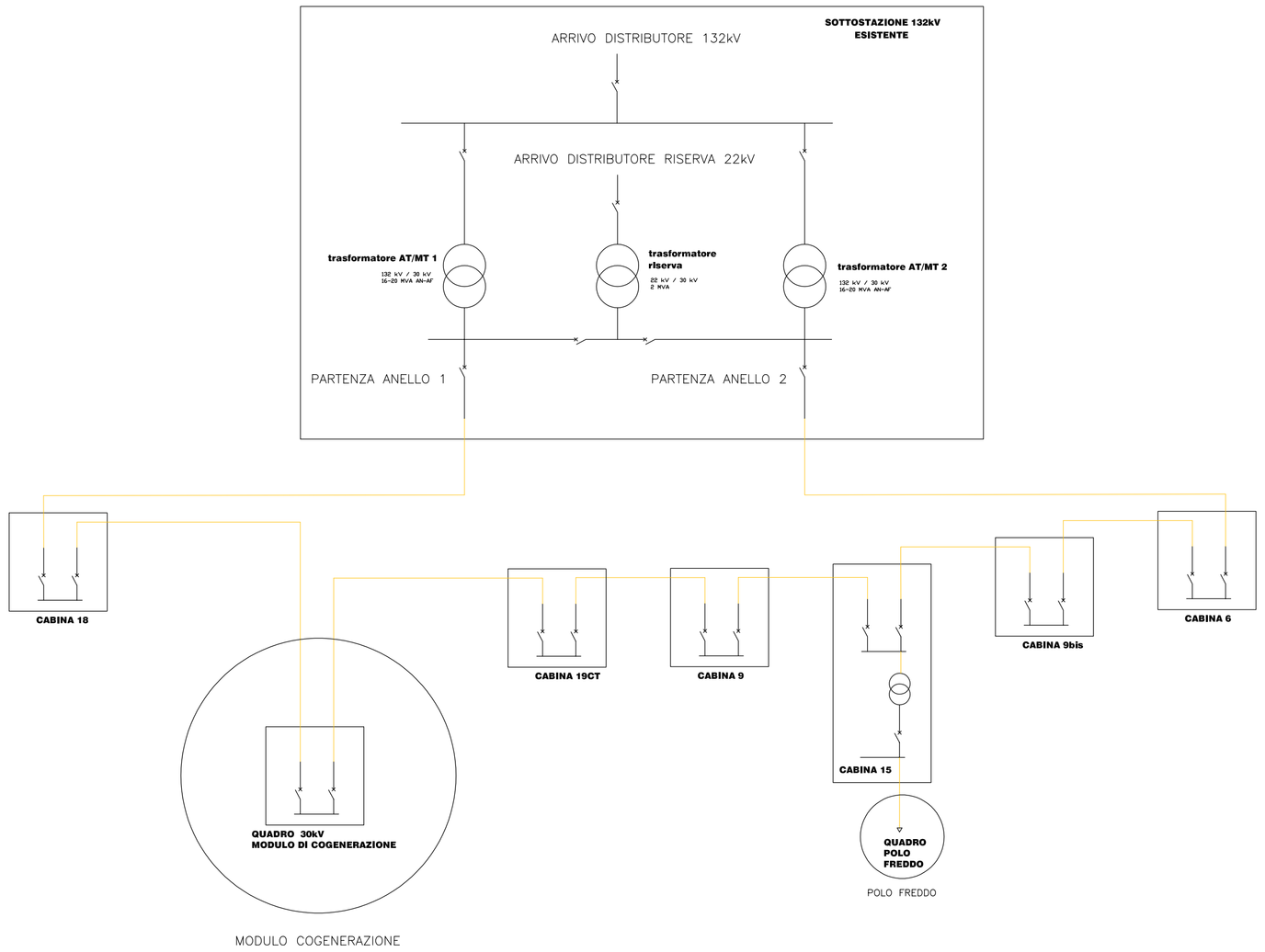

POLO FREDDO

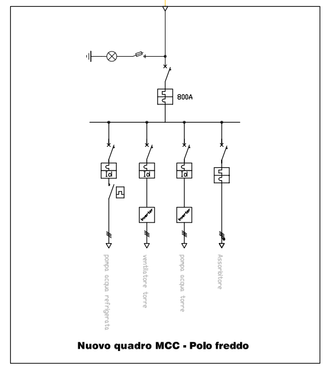

CENTRALE TERMICA

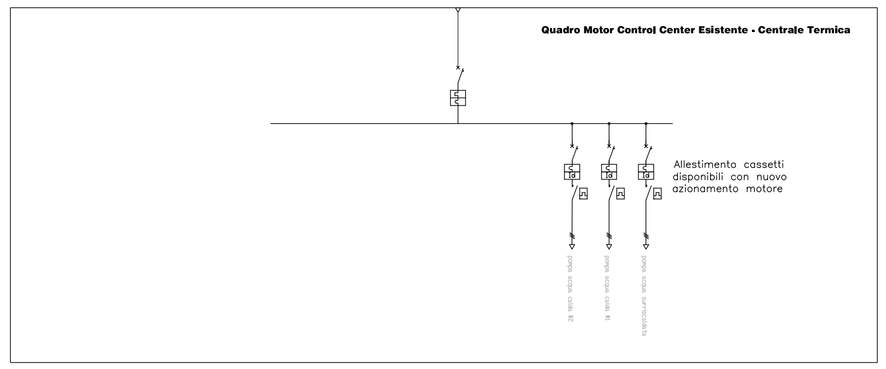

MODULO COGENERAZIONE

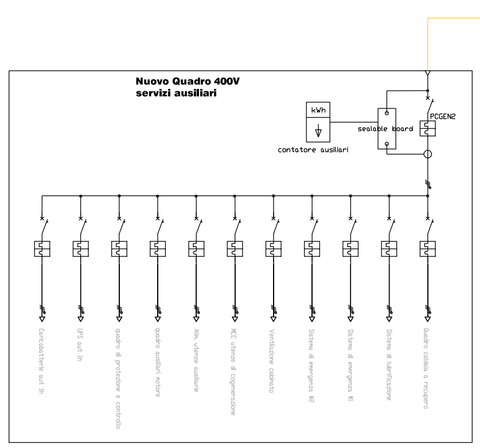

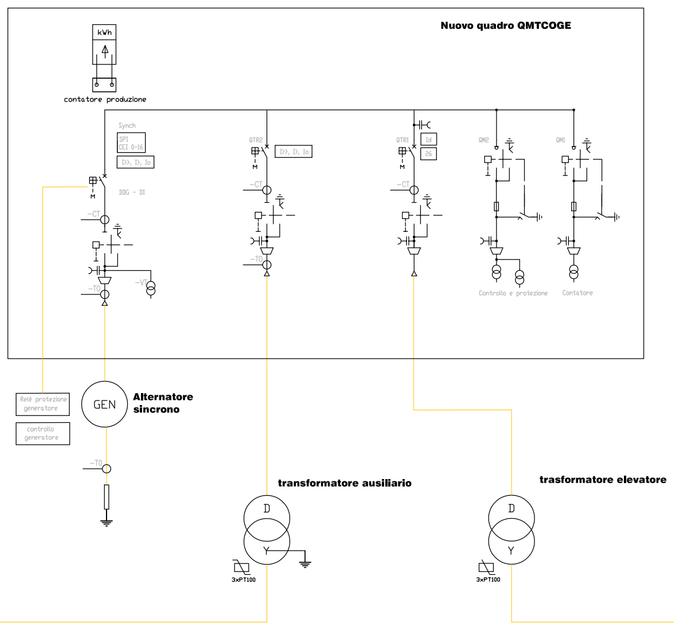

Quadro elettrico	
Caratteristiche principali	
Categoria	LSC2A-PM IAC AFLR 1"
Tensione di esercizio	hold
Tensione nominale di isolamento	hold
Corrente nominale barrature principali	630A
Massima corrente ammissibile di breve durata (Icw,Ts)	hold
Tipo	Air Insulated Metal enclosed
grado di protezione (EN60529)	IP2x
Dimensioni (LxDxH) mm	
Peso [kg]	

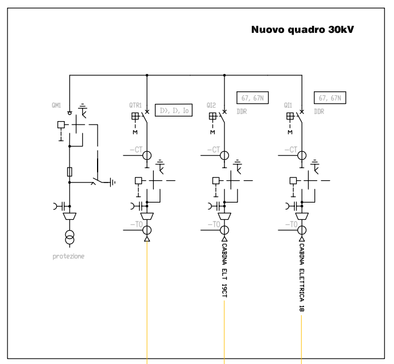

Quadro elettrico 30kV	
Caratteristiche principali	
Categoria	LSC2A-PM IAC AFLR 16kA 1"
Tensione di esercizio	3ph 30kV
Tensione nominale	36 ÷ 70 ÷ 170kV
Corrente nominale barrature principali	630A
Massima corrente ammissibile di breve durata (Icw,Ts)	16kA
Tipo	Air Insulated Metal enclosed
grado di protezione (EN60529)	IP2x
Dimensioni (LxDxH) mm	
Peso [kg]	

Firmato digitalmente da
Marco SCARRONE
CN = SCARRONE Marco
O = Ordine degli Ingegneri della Provincia di Torino
C = IT

REV. Rev.	STATO Status	DESCRIZIONE Description	DATA Date	ELABORATO Prepared	VERIFICATO Checked	APPROVATO Approved
3						
2						
1						
0	FIF	PRIMA EMISSIONE/ FIRST ISSUE	18/02/2019	Scaletta/Ferro	Formentini	Ronco

COMMITTENTE/Client: edison edf GROUP

CODIFICA DOC. / Doc. Code: N° C120SU3E0011

IMPIANTO/Plant: AVIO AERO – RIVALTA

SCALA/Scale: X/XXX

FOGLIO/Sheet: XX/XX

SOSTITUISCE IL
Il superseded

SOSTITUITO DAL
Superseded by

TITOLO DOCUMENTO/Document Title: SCHEMA ELETTRICO UNIFILARE

Tutti i diritti derivanti dal presente documento sono di proprietà e riservati ad Edison S.p.A. Lo stesso non potrà essere utilizzato per la realizzazione dell'oggetto rappresentato né essere riprodotto o trasmesso a soggetti terzi in assenza di autorizzazione scritta. All rights arising out of the present document are owned and reserved to Edison S.p.A. It cannot be used for the construction of the object represented nor reproduced or communicated to third parties without a prior written authorization.

Formato A0