Sezione Stallo Linea in cavo 150 kV
SE 380/150 kV "Brindisi Sud"

LEGENDA APPARECCHIATURE AT	
1	INTERRUTTORE TRIPOLARE AT
2	TA
3	SEZIONATORE TRIPOLARE ORIZZONTALE AT
4	TV INDUTTIVO
5	SCARICATORE SOVRATENSIONI
6	COLONNINI PARTENZA CAVI AT

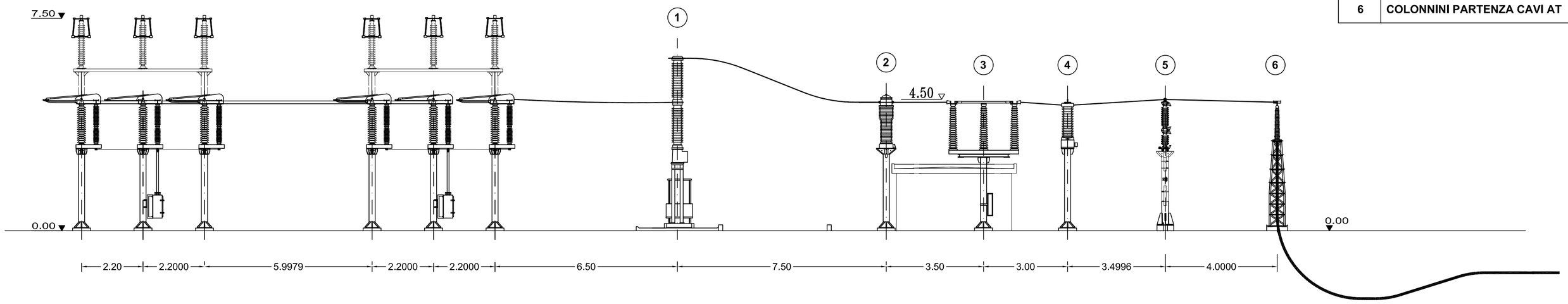

SSE 30/150 kV - Sezioni Apparecchiature AT

LEGENDA APPARECCHIATURE AT	
1	TRASFORMATORE MT/AT
2	SCARICATORE SOVRATENSIONI
3	TA
4	INTERRUTTORE TRIPOLARE AT
5	TV INDUTTIVO
6	SEZ. TRIPOLARE ORIZZ. AT CON LAME DI TERRA
7	SOSTEGNO SBARRE MT
8	SOSTEGNO MESSA A TERRA NEUTRO TRAFO AT
9	COLONNINO SOSTEGNO SBARRE AT
10	COLONNINO ISOLATORE AT
11	SEZ. TRIPOLARE ORIZZ. AT CON LAME DI TERRA
12	SCARICATORE DI SOVRATENSIONE
13	COLONNINI PARTENZA CAVI AT

SEZ.A-A

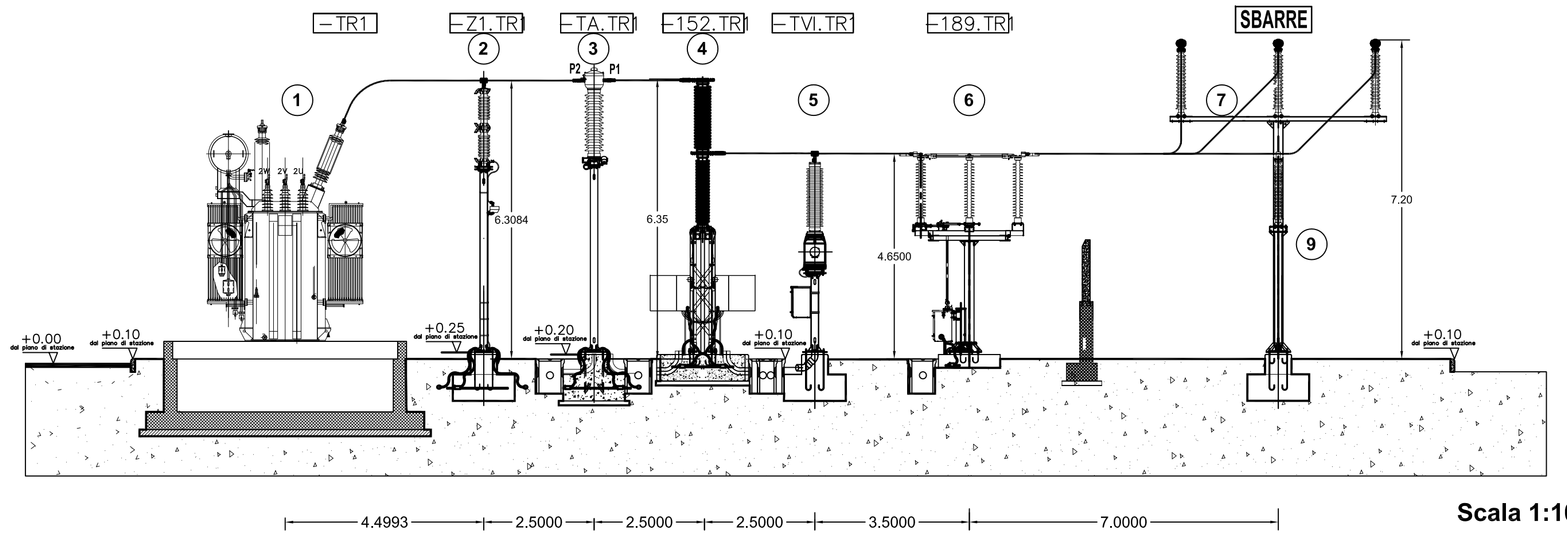

Scala 1:100

SEZ.B-B

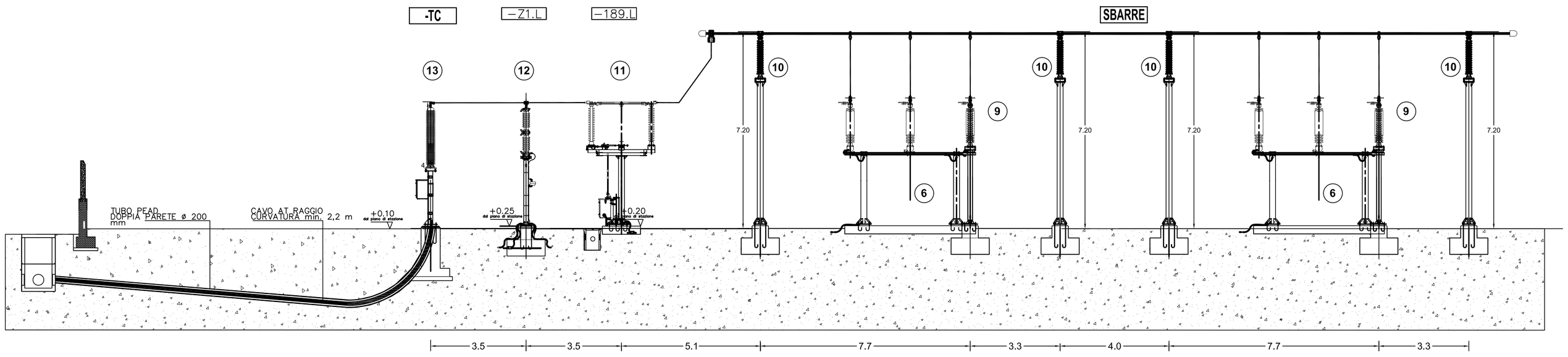

Scala 1:100

IMPIANTO DI PRODUZIONE DI ENERGIA DA FONTE EOLICA
"Masseria Muro" DI POTENZA PARI A 90 MW

REGIONE PUGLIA
PROVINCIA di BRINDISI

PARCO EOLICO E RELATIVE OPERE DI CONNESSIONE NEI COMUNI DI:
Mesagne, Brindisi, San Donaci, San Pancrazio, Cellino San Marco

PROGETTO DEFINITIVO
Id AU ORE7Q71

Tav.:	Titolo:
20	SSE - Sezione Elettomeccanica

Scala:	Formato Stampa:	Codice Identificatore Elaborato
1:100	A1	ORE7Q71_ElaboratoGrafico_3_20

Progettazione:

STC S.r.l.
Via V. M. STAMPACCHIA, 48 – 73100 Lecce
Tel. +39 0832 1798355
fabio.calcarello@gmail.com – fabio.calcarello@ingpec.eu
Direttore Tecnico: Dott. Ing. Fabio CALCARELLA

Committente:

wpd MURO s.r.l.
Viale Aventino, 102 - 00153 Roma
C.F. e P.I. 15443431000
tel. +39 06 960 353-00

Data	Motivo della revisione:	Redatto:	Controllato:	Approvato:
Marzo 2020	Prima emissione	STC S.r.l.	FC	wpd MURO s.r.l.