DETTAGLIO COSTRUTTIVO
- scala 1:10 -

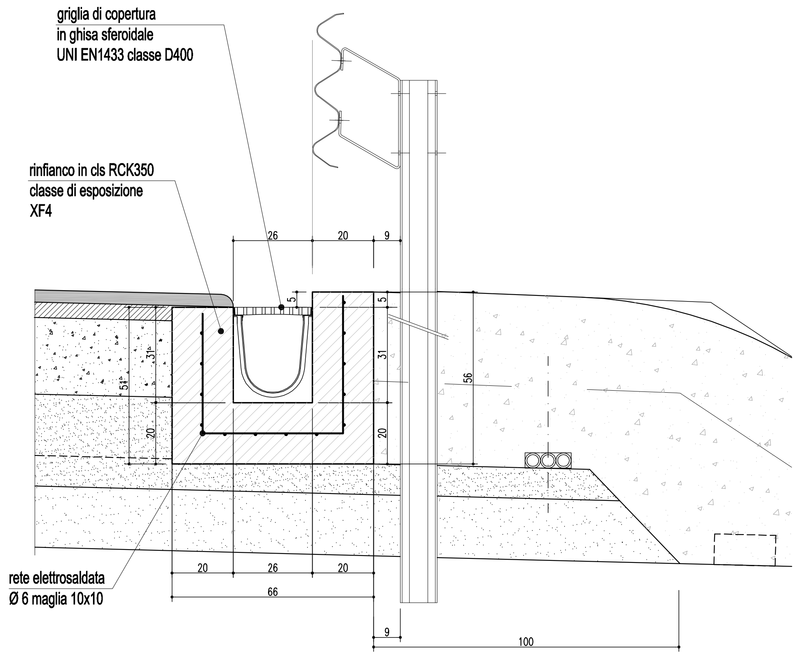

DETTAGLIO COSTRUTTIVO
con canalina idraulica
- scala 1:10 -

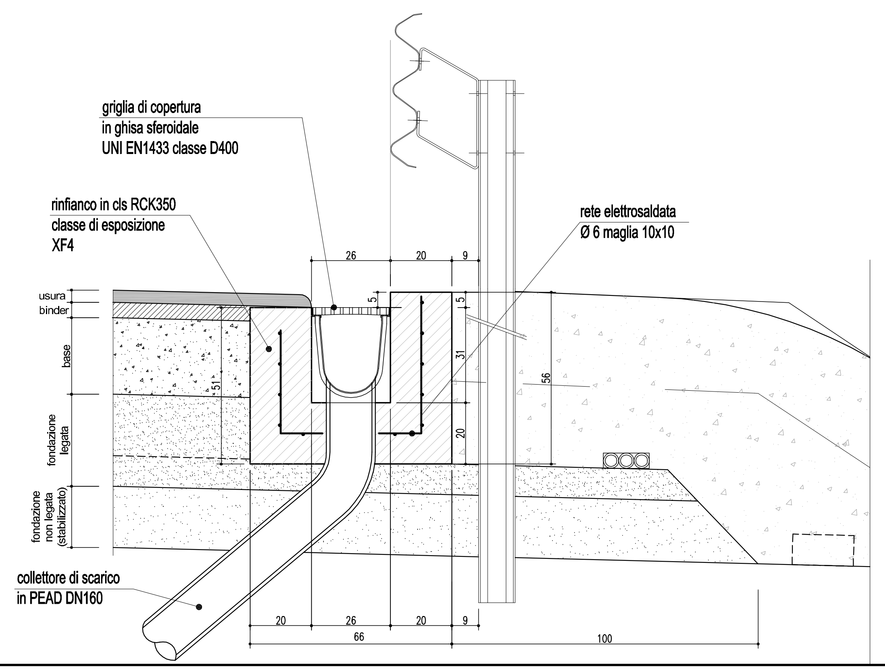

SEZIONE TIPO CON SCARICO NELLA TUBAZIONE LONGITUDINALE IN CORRISPONDENZA DI MURI
- scala 1:25 -

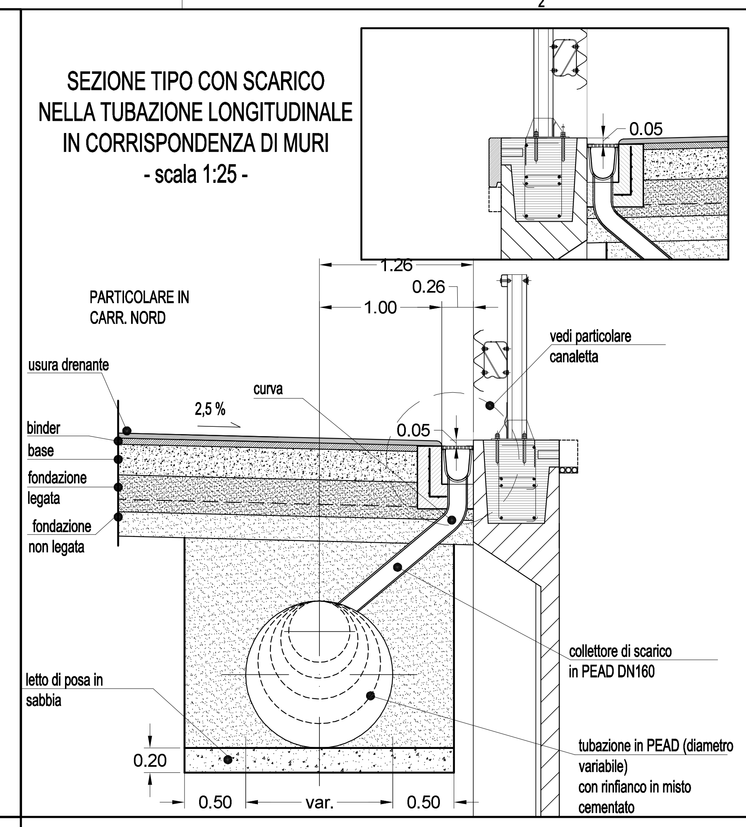

SEZIONE TIPO CON SCARICO NELLA TUBAZIONE LONGITUDINALE IN CORRISPONDENZA DI BARRIERA ANTIFONICA
- scala 1:25 -

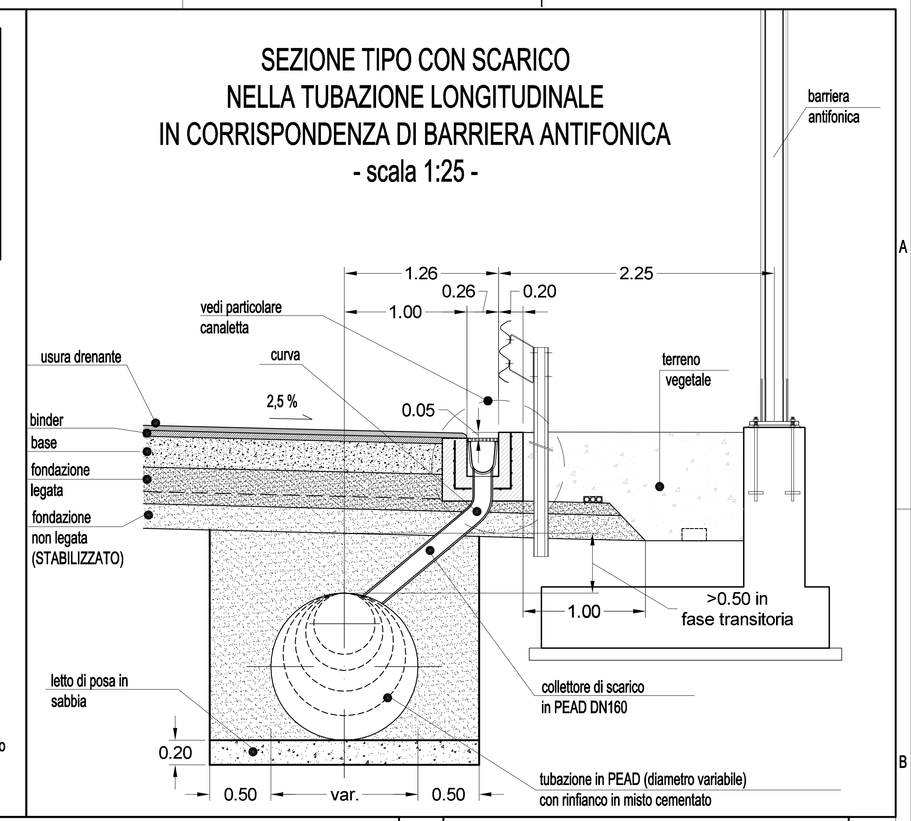

SEZIONE TIPO CON POZZETTO DI ISPEZIONE NELLA TUBAZIONE LONGITUDINALE
- scala 1:25 -

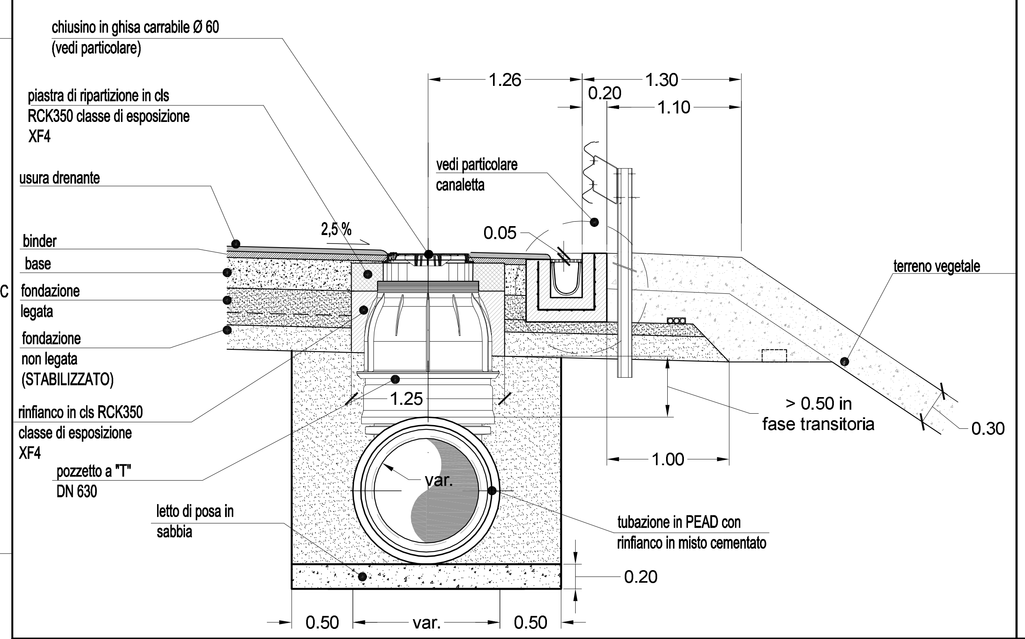

SEZIONE TIPO CON SCARICO NELLA TUBAZIONE LONGITUDINALE
- scala 1:25 -

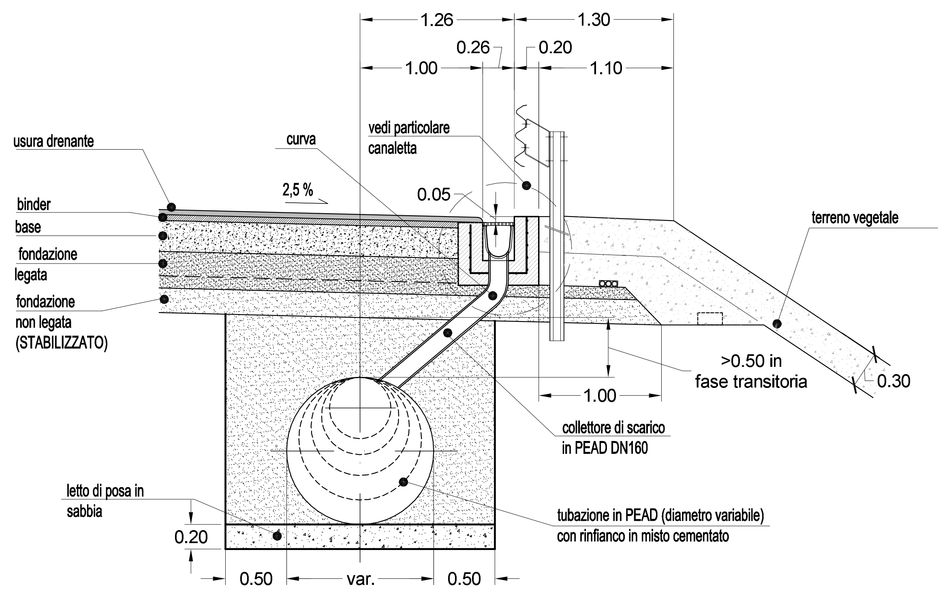

CANALETTA IN PEAD IDRAULICA HIGHWAY WING 200/250
- scala 1:5 -

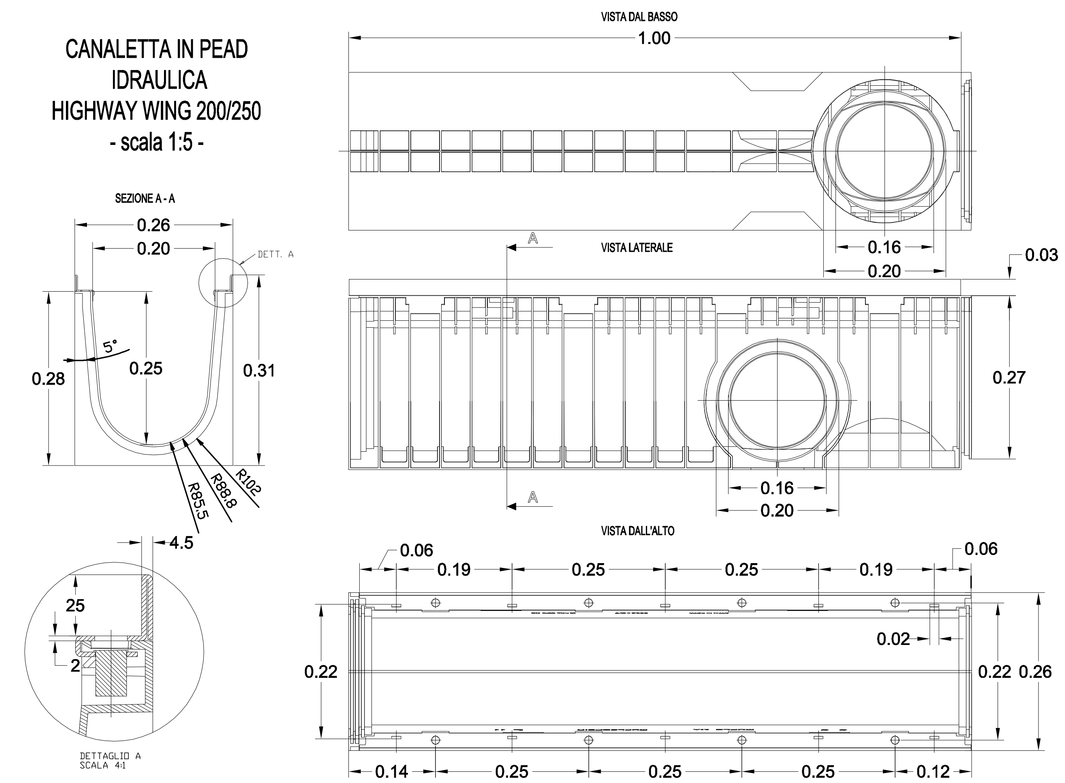

CHIUSINO Ø600 CLASSE D400
- scala 1:10 -

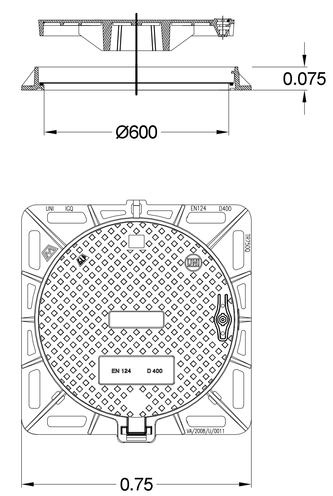

PIANTA TIPO CON POZZETTO DI ISPEZIONE NELLA TUBAZIONE LONGITUDINALE
- scala 1:25 -

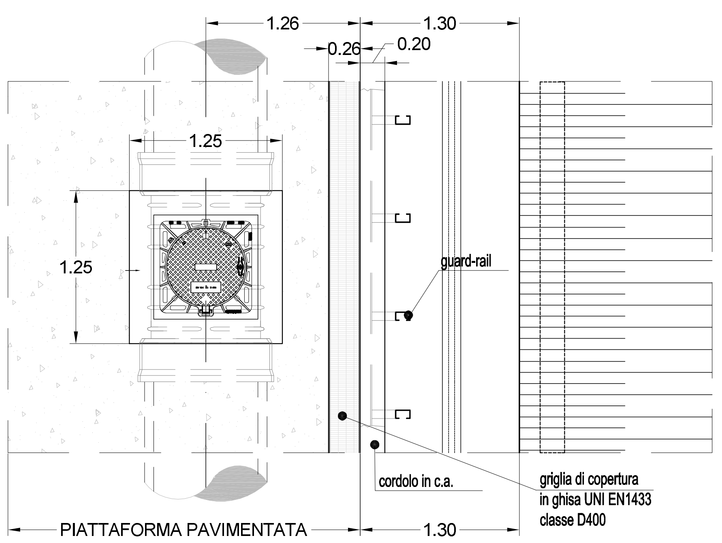

PIANTA CON SCARICO NELLA TUBAZIONE LONGITUDINALE
- scala 1:25 -

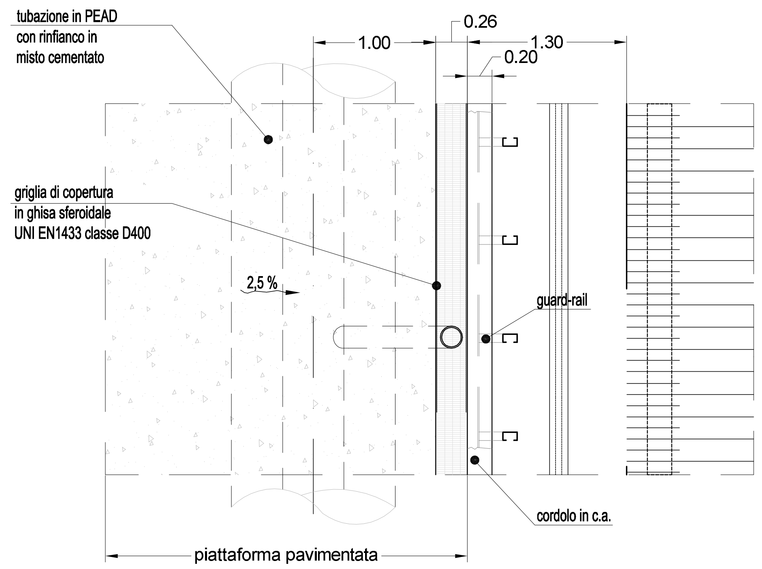

SEZIONE TIPO CON CORDOLO IN C.A 70 x 70 cm IN CORRISPONDENZA DI PMV
- scala 1:25 -

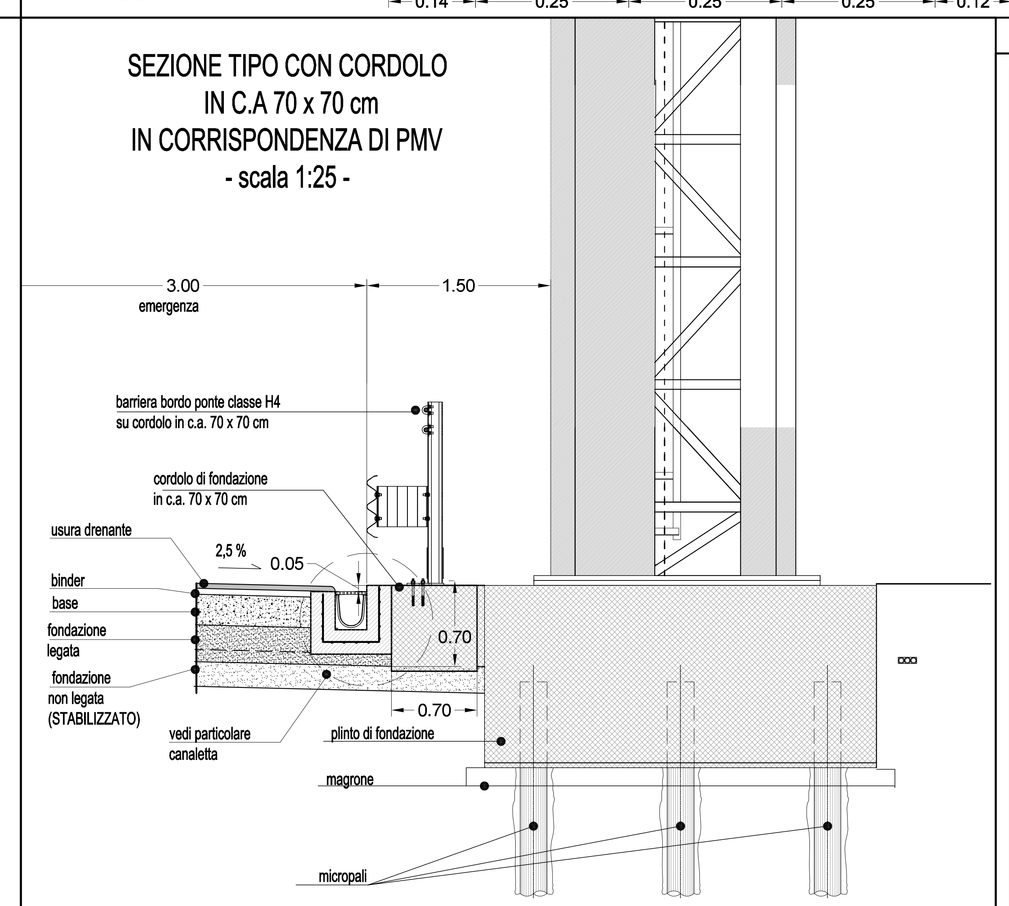

autostrade per l'italia

AUTOSTRADA (A8) : MILANO LAGHI

AMPLIAMENTO ALLA QUINTA CORSIA

TRATTO: BARRIERA MI-NORD – INTERCONNESSIONE DI LAINATE

PROGETTO ESECUTIVO

CORPO AUTOSTRADALE

IDROLOGIA IDRAULICA

Particolari costruttivi sistema di drenaggio
Tavola 1 di 5

DRENAGGIO CORPO AUTOSTRADALE

IL RESPONSABILE PROGETTAZIONE SPECIALISTICA	IL RESPONSABILE INTEGRAZIONE PRESTAZIONI SPECIALISTICHE	IL DIRETTORE TECNICO
Ing. Paolo De Paoli Ord. Ingg. Pavia N. 1739 RESPONSABILE UFFICIO IDR	Ing. Massimiliano Giacobbi Ord. Ingg. Milano N. 20746 PROJECT ENGINEER	Ing. Maurizio Torresi Ord. Ingg. Milano N. 16492 RESPONSABILE FUNZIONE ITP

WBS	RIFERIMENTO ELABORATO: DIRETTORIO (codice commessa)	FILE (n. progressivo)	DATA:	REVISIONE n.	data
—			MARZO 2013		
—	1 1 0 8 0 9 0 1 I D R	0 0 1 4 — —	SCALA: Varie		

spea ingegneria europea	Ingegneria europea	COORDINATORE OPERATIVO DI PROGETTO Ing. Federico Ferreri	ELABORAZIONE GRAFICA A CURA DI : Geom. Cosimiro Fiorello ELABORAZIONE PROGETTUALE A CURA DI : Ing. Alessandra Frongia
CONSULENZA A CURA DI : —			IL RESPONSABILE UFFICIO/UNITÀ : Ing. Paolo De Paoli O.I. Pavia N.1739

VISTO DEL COORDINATORE GENERALE SPEA	VISTO DEL COMMITTENTE	VISTO DEL CONCEDENTE
DIREZIONE OPERATIVA PROGETTAZIONE ED ESECUZIONE LAVORI ASPI Ing. Alberto Selleri	autostrade per l'italia Ing. Stefano STORONI	

IL PRESENTE DOCUMENTO NON POTRA' ESSERE COPIATO, RIPRODOTTO O ALTRIMENTI PUBBLICATO, IN TUTTO O IN PARTE, SENZA IL CONSENSO SCRITTO DELLA SOC. AUTOSTRADE PER L'ITALIA S.P.A.. OGNI UTILIZZO NON AUTORIZZATO SARA' PERSEGUITO A NORMA DI LEGGE.
THIS DOCUMENT MAY NOT BE COPIED, REPRODUCED OR PUBLISHED, EITHER IN PART OR IN ITS ENTIRETY, WITHOUT THE WRITTEN PERMISSION OF SOC. AUTOSTRADE PER L'ITALIA S.P.A., UNAUTHORIZED USE WILL BE PROSECUTED BY LAW.