RAMPE: SISTEMAZIONE CANALETTA AD EMBRICI CON RILEVATO
- scala 1:20 -

sezione A-A

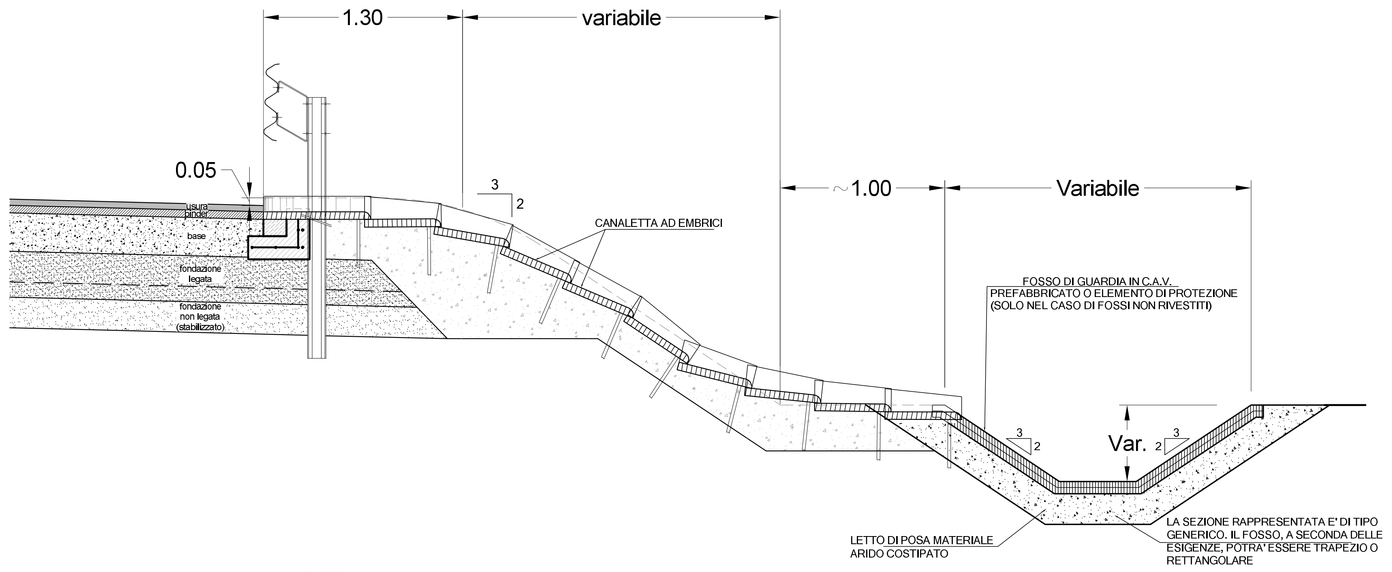

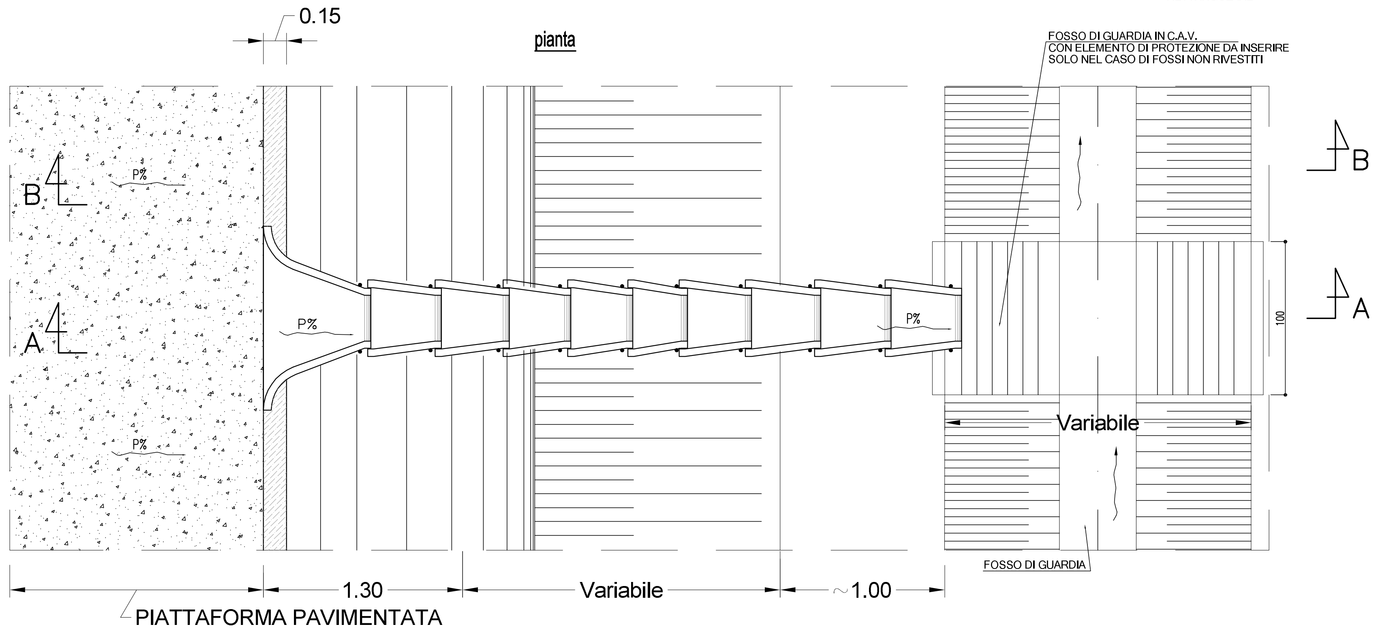

sezione B-B

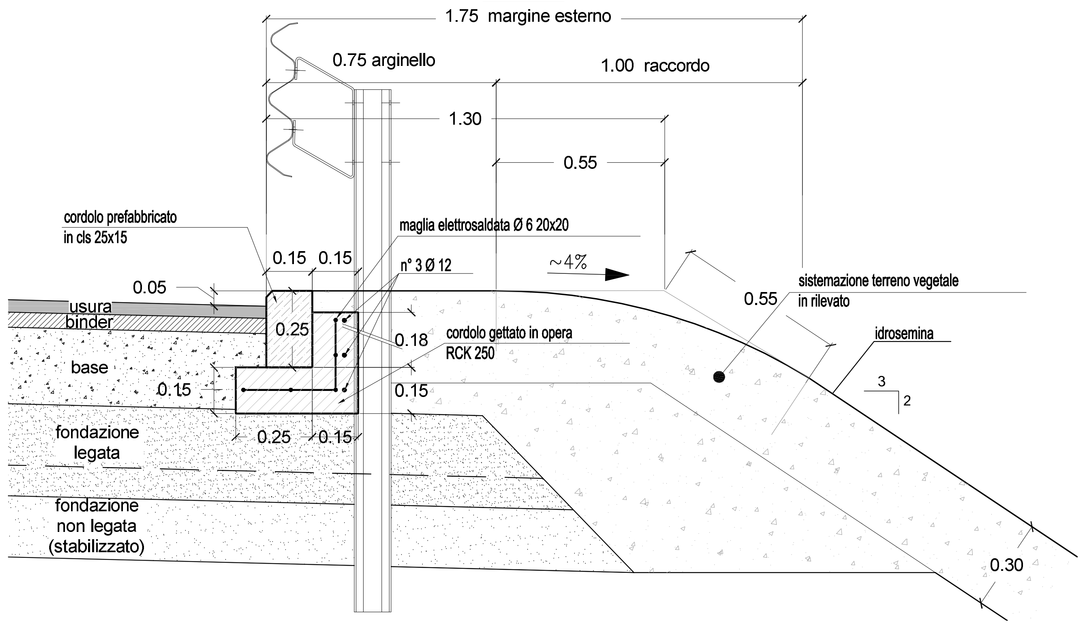

TABELLA MATERIALI

SOTTOFONDAZIONI E RIEMPIMENTI :
- CONGLOMERATO CEMENTIZIO DOSATO CON 150 Kg/mc DI CEMENTO TIPO 325

CALOTTAMENTI COLLETTORI :
- CONGLOMERATO CEMENTIZIO CON Rck >=25MPa

OPERE IN C.A. :
- CONGLOMERATO CEMENTIZIO CON Rck >=30 MPa
- ACCIAIO IN BARRE AD ADERENZA MIGLIORATA CONTROLLATO IN STABILIMENTO,TIPO B450A

MANUFATTI PREFABBRICATI :
- TUBI: CONGLOMERATO CEMENTIZIO SECONDO UNI EN588-2 CLASSE 3°, GIUNTI A BICCHIERE
- CANALIZZAZIONI E ACCESSORI: CONGLOMERATO CEMENTIZIO VIBRATO CON Rck >=30 MPa, ARMATO CON RETE ELETTROSALDATA IN BARRE DI ACCIAIO AD ADERENZA MIGLIORATA CONTROLLATO IN STABILIMENTO TIPO B450A
- CANALETTA GRIGLIATA : IN C.A. Rck >=40 MPa con fondo con forma a V (DIN 19580 en 124/Din 1229)
- FOGNOLI : prefabbricati in stabilimento - Rck >=35/45Mpa
- CANALETTA AD EMBRICI: CONGLOMERATO CEMENTIZIO CON Rck >25 MPa VIBRATO

DISPOSITIVI DI CORONAMENTO :
- CHIUSINI E GRIGLIE CARRABILI CON CONTROTELAIO IN GHISA SFEROIDALE SECONDO UNI EN 124 - Classe D400
- GRIGLIE NON CARRABILI CON CONTROTELAIO IN ACCIAIO ZINCATO A CALDO

SIGILLATURE :
- MALTA REOPLASTICA A RITIRO COMPENSATO

TUBAZIONI IN MATERIALE PLASTICO :
- PVC RIGIDO TIPO 303/1 SERIE PESANTE (UNI EN 1401-1/1998)
- PE a.d. per condotte di scarico interrate non in pressione con profilo di parete strutturato di tipo spiralato (DIN16961)

SCARICO RAMPE VIA MANZONI
Scala 1:25

CG - CADITOIA GRIGLIATA IN PEAD CON COLLETTORE SOTTO PIATTAFORMA

SEZIONE CON SCARICO NELLA TUBAZIONE LONGITUDINALE

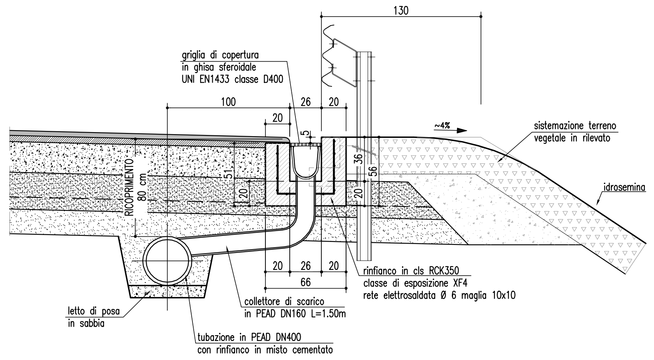

PIANTA CG - CADITOIA GRIGLIATA CON SCARICO NELLA TUBAZIONE LONGITUDINALE

SEZIONE CON POZZETTO DI ISPEZIONE NELLA TUBAZIONE LONGITUDINALE

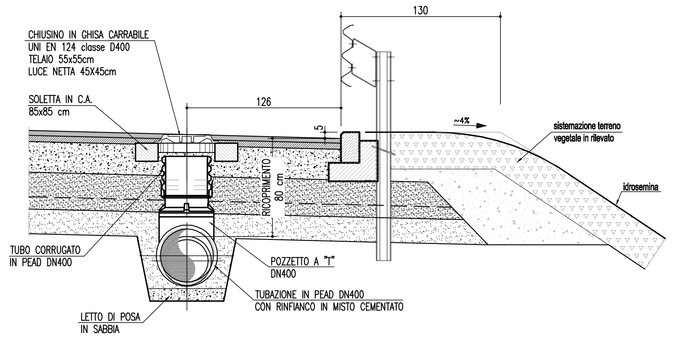

PIANTA POZZETTO DI ISPEZIONE NELLA TUBAZIONE LONGITUDINALE

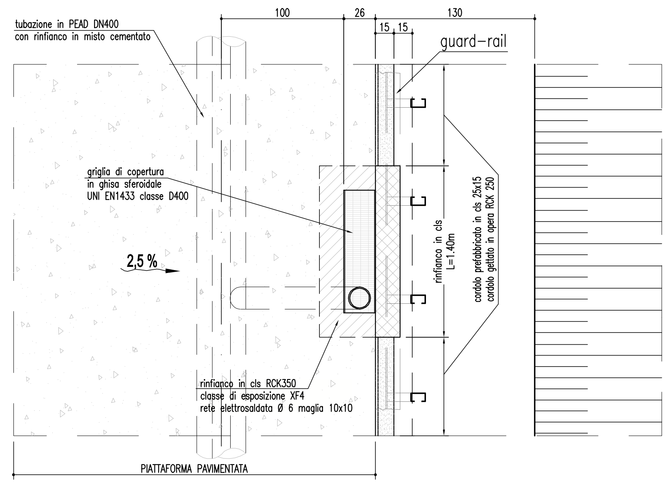

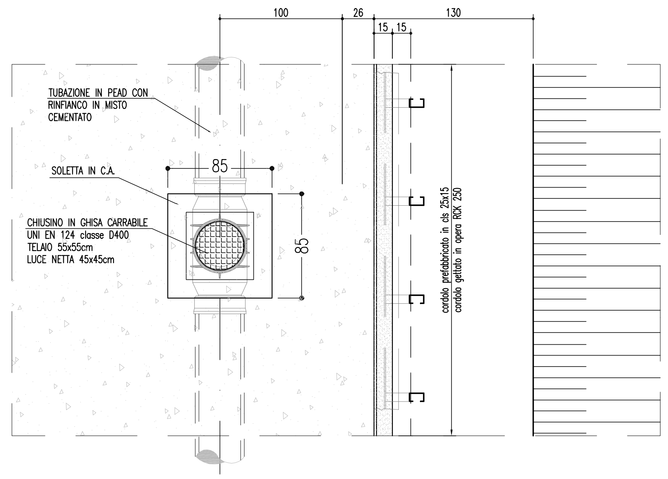

SCARICO RAMPE VIA VALERA
Scala 1:25

CG - CADITOIA GRIGLIATA IN PEAD CON SCARICO NELL'EMBRICE

SEZIONE A-A

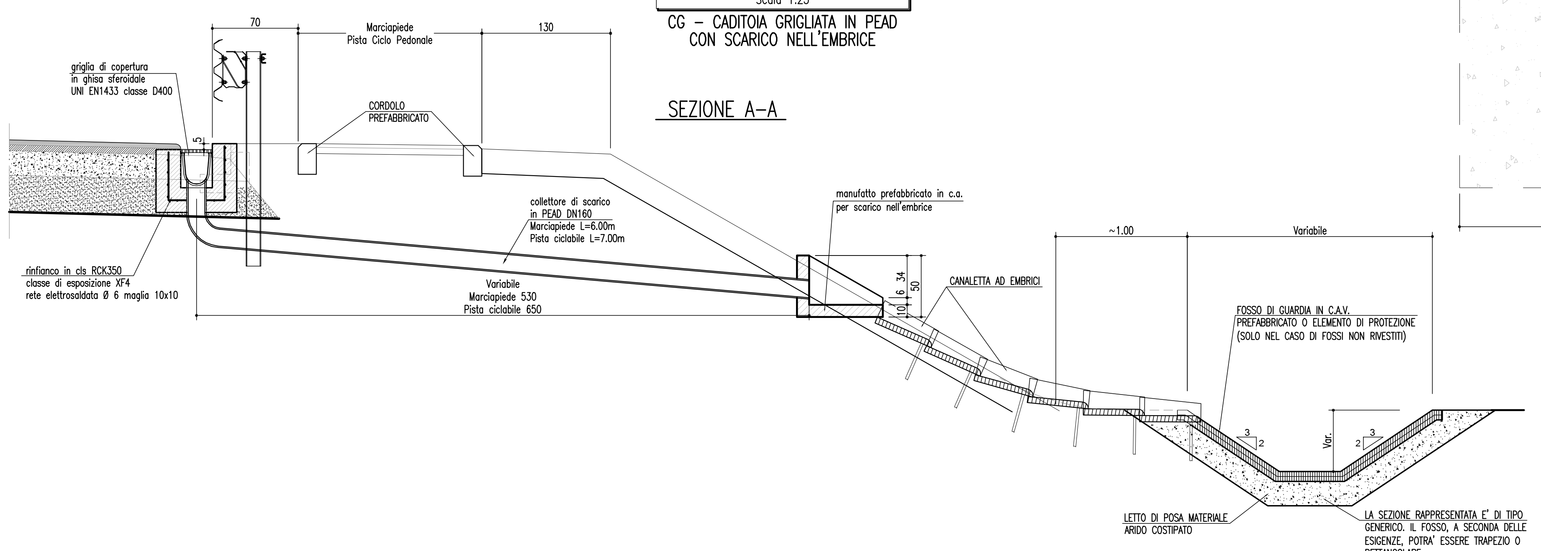

VISTA IN PIANTA

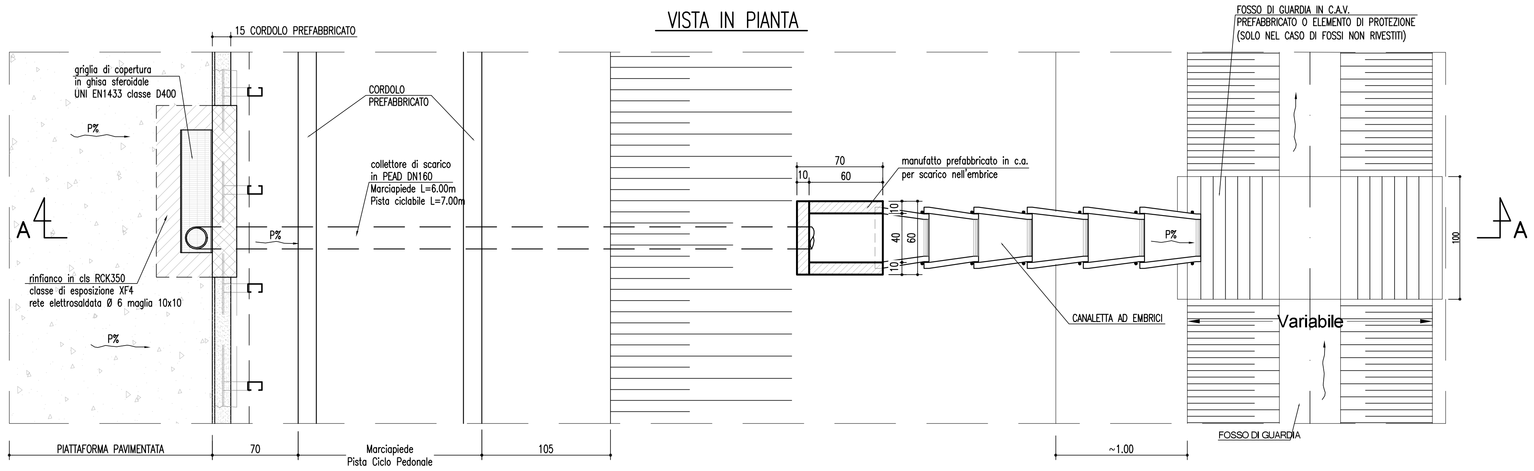

DETTAGLIO SCARICO AD EMBRICI
- scala 1:10 -

PIANTA

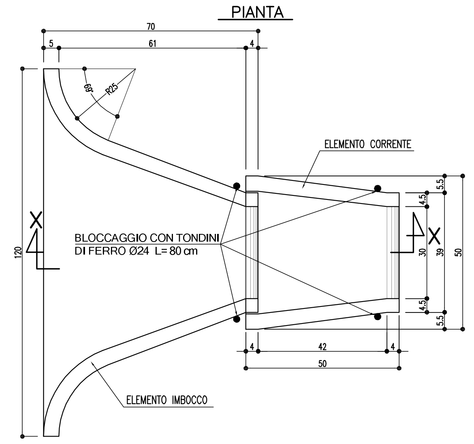

SEZIONE X-X

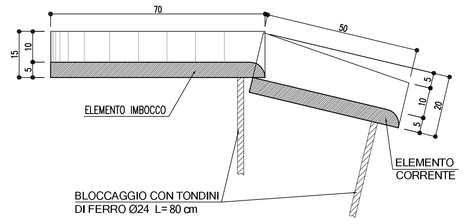

SCARICO CGR NEL TB22
Scala 1:50

SEZIONE LONGITUDINALE
SVINCOLO DI LAINATE RAMPA "V" Prog. 0+847.68

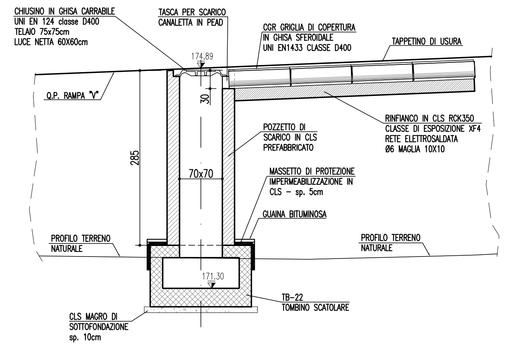

SCARICO CGR NEL TB22
Scala 1:50

SEZIONE TRASVRSALE
SVINCOLO DI LAINATE RAMPA "V" Prog. 0+847.68

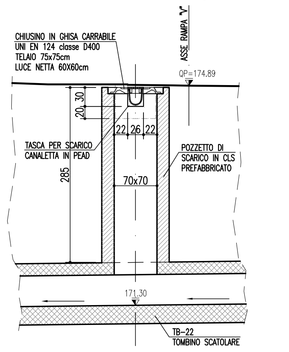

TABELLA DIMENSIONI (in cm)			
FI	A	B	C
1	75	50	50
2	112.5	75	75
3	112.5	75	100
4	112.5	75	125
5	150	100	150

Fossi Inerbiti
- scala 1:20 -
TIPOLOGIA "FI"

NOTA: INERBIMENTO MEDIANTE SEMINA A SPAGLIO DI MISCUGLIO DI ERBE DA PRATO PERENNI IN MISURA DI 200 kg DI SEME PER ETTARO

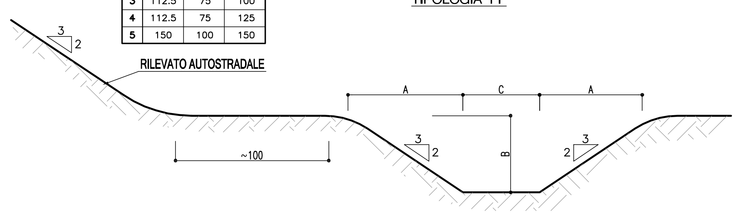

autostrade per l'italia

AUTOSTRADA (A8) : MILANO LAGHI

AMPLIAMENTO ALLA QUINTA CORSIA

TRATTO: BARRIERA MI-NORD - INTERCONNESSIONE DI LAINATE

PROGETTO ESECUTIVO

CORPO AUTOSTRADALE

IDROLOGIA IDRAULICA

Particolari costruttivi sistema di drenaggio
Tavola 3 di 5

DRENAGGIO VIABILITA' INTERFERITE
RAMPE CAVALCAVIA

IL RESPONSABILE PROGETTAZIONE SPECIALISTICA	IL RESPONSABILE INTEGRAZIONE PRESTAZIONI SPECIALISTICHE	IL DIRETTORE TECNICO
Ing. Paolo De Paoli Ord. Ingg. Pavia N. 1739 RESPONSABILE UFFICIO IDR	Ing. Massimiliano Giacobbi Ord. Ingg. Milano N. 20746 PROJECT ENGINEER	Ing. Maurizio Torresi Ord. Ingg. Milano N. 16492 RESPONSABILE FUNZIONE STP

WBS	RIFERIMENTO ELABORATO (DIRETTORIO / FILE: codice commessa, N.Prog., unità', n. progressivo)	DATA:	REVISIONE n. / data
—		MARZO 2013	1 Settembre 2013
—	1 1 0 8 0 9 0 1 I D R 0 0 1 6 - 1	SCALA: Varie	

spea autostrade — Ingegneria europea	COORDINATORE OPERATIVO DI PROGETTO: Ing. Federico Ferrari	ELABORAZIONE GRAFICA A CURA DI:	Geom. Cosimiro Fiorello
		ELABORAZIONE SPECIALISTICHE A CURA DI:	Ing. Alessandra Frongia
CONSULENZA A CURA DI: –		IL RESPONSABILE UFFICIO/UNITA':	Ing. Paolo De Paoli O.I. Pavia N.1739

VISTO DEL COORDINATORE GENERALE SPEA	VISTO DEL COMMITTENTE	VISTO DEL CONCEDENTE
DIREZIONE OPERATIVA PROGETTAZIONE ED ESECUZIONE LAVORI ASPI Ing. Alberto Selani	autostrade per l'italia Ing. Stefano STORONI	

IL PRESENTE DOCUMENTO NON POTRA' ESSERE COPIATO, RIPRODOTTO O ALTRIMENTI PUBBLICATO, IN TUTTO O IN PARTE, SENZA IL CONSENSO SCRITTO DELLA SOC. AUTOSTRADE PER L'ITALIA S.P.A.. OGNI UTILIZZO NON AUTORIZZATO SARA' PERSEGUITO A NORMA DI LEGGE.
THIS DOCUMENT MAY NOT BE COPIED, REPRODUCED OR PUBLISHED, EITHER IN PART OR IN ITS ENTIRETY, WITHOUT THE WRITTEN PERMISSION OF SOC. AUTOSTRADE PER L'ITALIA S.P.A., UNAUTHORIZED USE WILL BE PROSECUTED BY LAW.