IMPIANTI IN GALLERIA

PIANTA DI TRONCO TIPICO CON IMPIANTI
SCALA 1:50

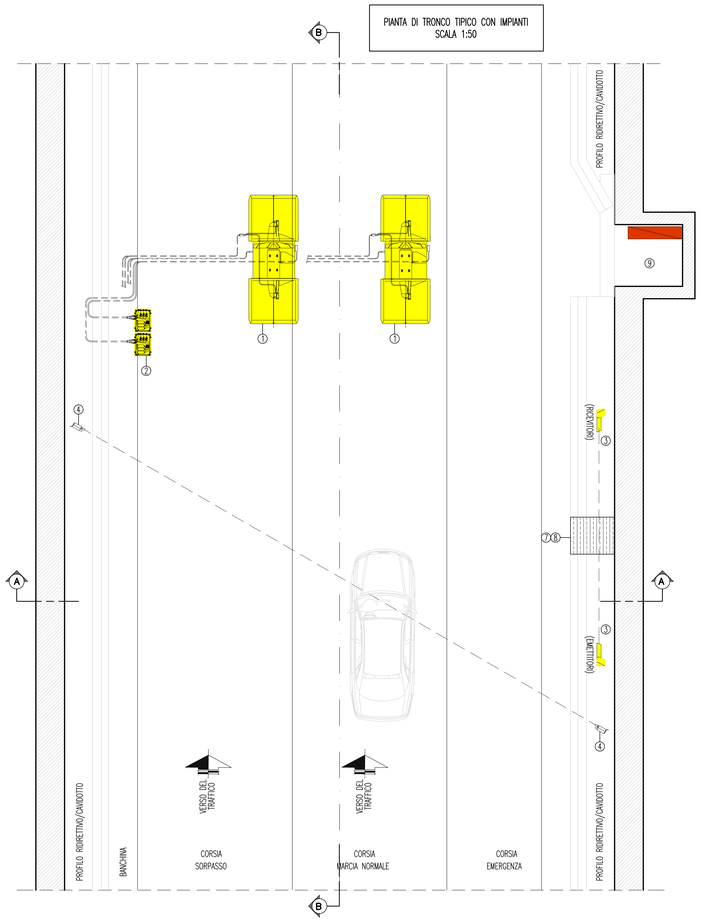

SEZIONE TRASVERSALE CON IMPIANTI
CONTROLLO ATMOSFERA E TRAFFICO
SCALA 1:50

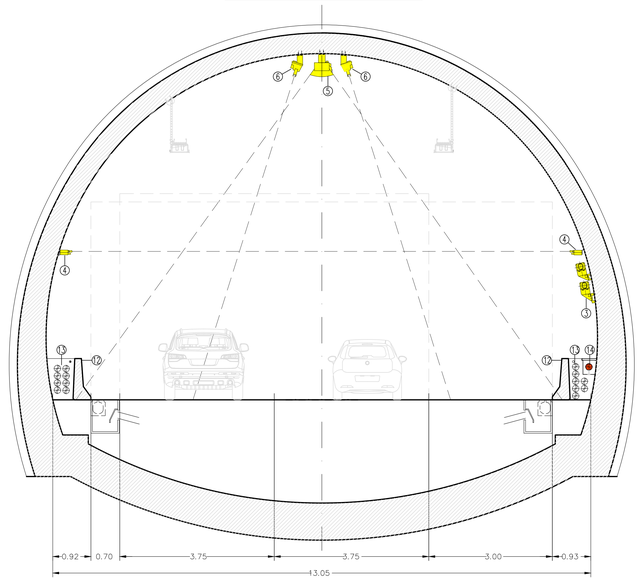

PARTICOLARE DIMENSIONALE ELETTROVENTILATORE
SCALA 1:25

DETTAGLIO STAFFA DI SOSTEGNO BOOSTER IN PROFILATO INOX CON FOROMETRIA
SCALA 1:25

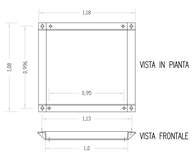

N.B. LA STAFFA DI SOSTEGNO BOOSTER VIENE FISSATA SUL RIVESTIMENTO IN CALCESTRUZZO DELLA GALLERIA A MEZZO DI ANCORATI (TASSELLI) MECCANICI

VISTA LATERALE BOOSTER Ø1200mm
SCALA 1:25

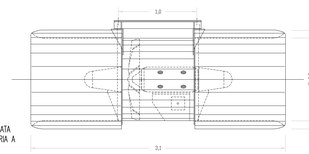

VISTA FRONTALE BOOSTER Ø1200mm
SCALA 1:25

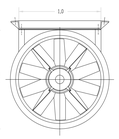

SEZIONE TRASVERSALE A–A CON IMPIANTO DI VENTILAZIONE
SCALA 1:50

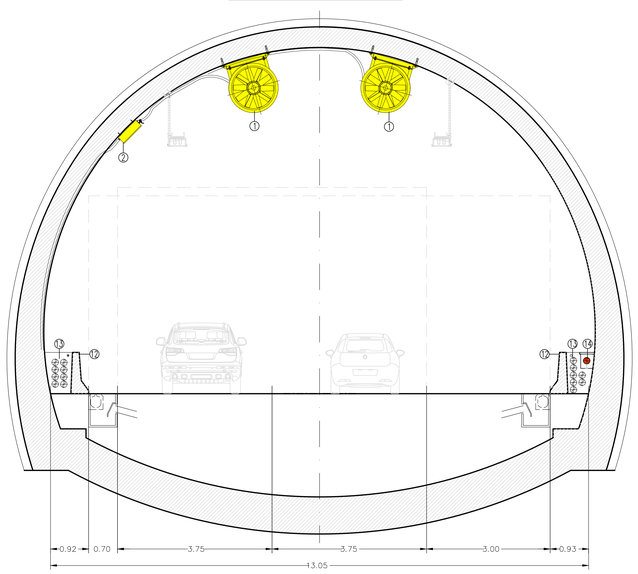

SEZIONE LONGITUDINALE B–B CON IMPIANTI
SCALA 1:50

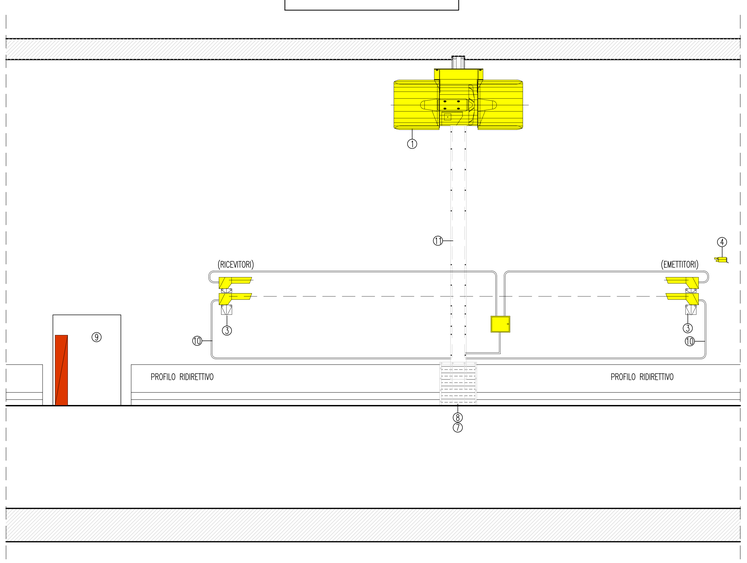

LEGENDA COLORI

	IMPIANTO DI ILLUMINAZIONE
	IMPIANTO DI SUPERVISIONE
	IMPIANTO SOS
	IMPIANTO TVcc
	IMPIANTO RIVELAZIONE INCENDI
	IMPIANTO PANNELLI A MESSAGGIO VARIABILE
	IMPIANTO RADIO
	IMPIANTO ANTINCENDIO
	IMPIANTO DI VENTILAZIONE, CONTROLLO TRAFFICO E QUALITA' DELL'ARIA

LEGENDA ELETTROVENTILATORI

1 – ELETTROVENTILATORE ASSIALE Q=24,5 mc/s – P.M.=27 kW STRUTTURA SOSTEGNO VENTILATORI IN PROFILATO HEA E SOSTEGNO DI SICUREZZA VENTILATORI
2 – QUADRI ELETTRICI DI ALIMENTAZIONE E RIFASAMENTO ELETTROVENTILATORI
3 – RIVELATORE OSSIDO DI AZOTO– RILEVATORE OSSIDO DI CARBONIO–OPACIMETRO
4 – ANEMOMETRO
5 – SENSORE LASER PER RILIEVO TRAFFICO, CONTEGGIO E CLASSIFICAZIONE VEICOLI
6 – SENSORE STEREO DOPPLER RADAR PER LA MISURA ED INTERDISTANZA DEI VEICOLI PER OGNI CORSIA DI TRAFFICO
7 – VANO (1 OGNI 48m) PER INFILAGGIO CAVI ELETTRICI ED ALIMENTAZIONE IMPIANTI
8 – CARTER CON LASTRA DI FIBROSILICATI REI 120' RIVESTITA IN LAMIERA DI ACCIAIO INOX A PROTEZIONE VANO DERIVAZIONE CAVI
9 – NICCHIA CON ARMADIO SOS
10– TUBAZIONE IN ACCIAIO INOX
11– SALITA/DISCESA CAVI ELETTRICI DI POTENZA E CONTROLLO
12– PROFILO RIDIRETTIVO
13– CAVIDOTTO
14– TUBAZIONE ANTINCENDIO

DEVIAZIONE AD OMEGA DELLA TUBAZIONE ANTINCENDIO NEL TRANSITO FRONTE NICCHIA O PIAZZOLA – SCALA 1:50

SEZIONE TRASVERSALE

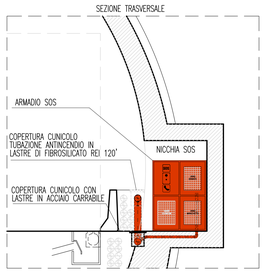

PIANTA

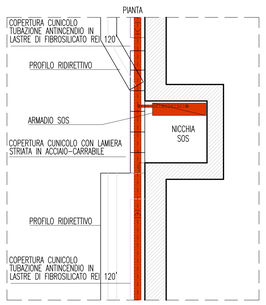

SEZIONE LONGITUDINALE

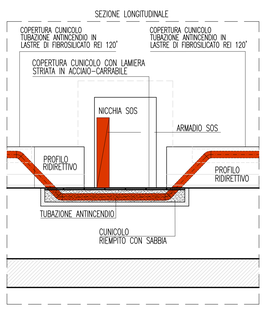

NOTE GENERALI

KEY–MAP

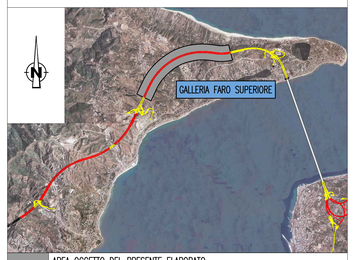

	AREA OGGETTO DEL PRESENTE ELABORATO
	TRATTO STRADALE IN GALLERIA
	TRATTO STRADALE ALL'APERTO
	CABINA ELETTRICA MT/BT

ELABORATI DI RIFERIMENTO

Stretto di Messina
Concessionaria per la progettazione, realizzazione e gestione del collegamento stabile tra la Sicilia e il Continente
Organismo di Diritto pubblico
(Legge n° 1158 del 17 dicembre 1971, modificata dal D.Lgs. n° 114 del 24 aprile 2003)

EurolinK

PONTE SULLO STRETTO DI MESSINA

PROGETTO DEFINITIVO

EUROLINK S.C.p.A.
IMPREGILO S.p.A. (Mandataria)
SOCIETA' ITALIANA PER CONDOTTE D'ACQUA S.p.A. (Mandante)
COOPERATIVA MURATORI E CEMENTISTI - C.M.C. di Ravenna Soc. Coop. a.r.l. (Mandante)
SACYR S.A.U. (Mandante)
ISHIKAWAJIMA - HARIMA HEAVY INDUSTRIES CO. Ltd. (Mandante)
A.C.I. S.C.P.A. - CONSORZIO STABILE (Mandante)

IL PROGETTISTA	IL CONTRAENTE GENERALE	STRETTO DI MESSINA	STRETTO DI MESSINA
SINA Dott. Ing. I. Barilli Ordine Ingegneri V.C.O. n° 122 / Dott. Ing. E. Pogoni Ordine Ingegneri Milano n° 15408	Project Manager (Ing. P.P. Marcheselli)	Direttore Generale e RUP Validazione (Ing. G. Fiammenghi)	Amministratore Delegato (Dott. P. Ciucci)

COLLEGAMENTI SICILIA

SS1260_F0

INFRASTRUTTURE STRADALI – IMPIANTI TECNOLOGICI
GENERALE – OPERE IN SOTTERRANEO
GALLERIA NATURALE – FARO SUPERIORE
IMPIANTO DI VENTILAZIONE ED ANTINCENDIO – PIANTE E SEZIONI

CODICE: C G 0 7 0 0 P 1 P D S S I 0 0 G N F 3 0 0 0 0 0 7 F0
SCALA: 1:50/25

REV.	DATA	DESCRIZIONE	REDATTO	VERIFICATO	APPROVATO
F0	20/06/2011	EMISSIONE FINALE	D. RE	G. LUPI	I. BARILLI

NOME DEL FILE: SS1260_F0-il disegno.dwg