SCHEMA DI PRINCIPIO IMPIANTI ELETTRICI

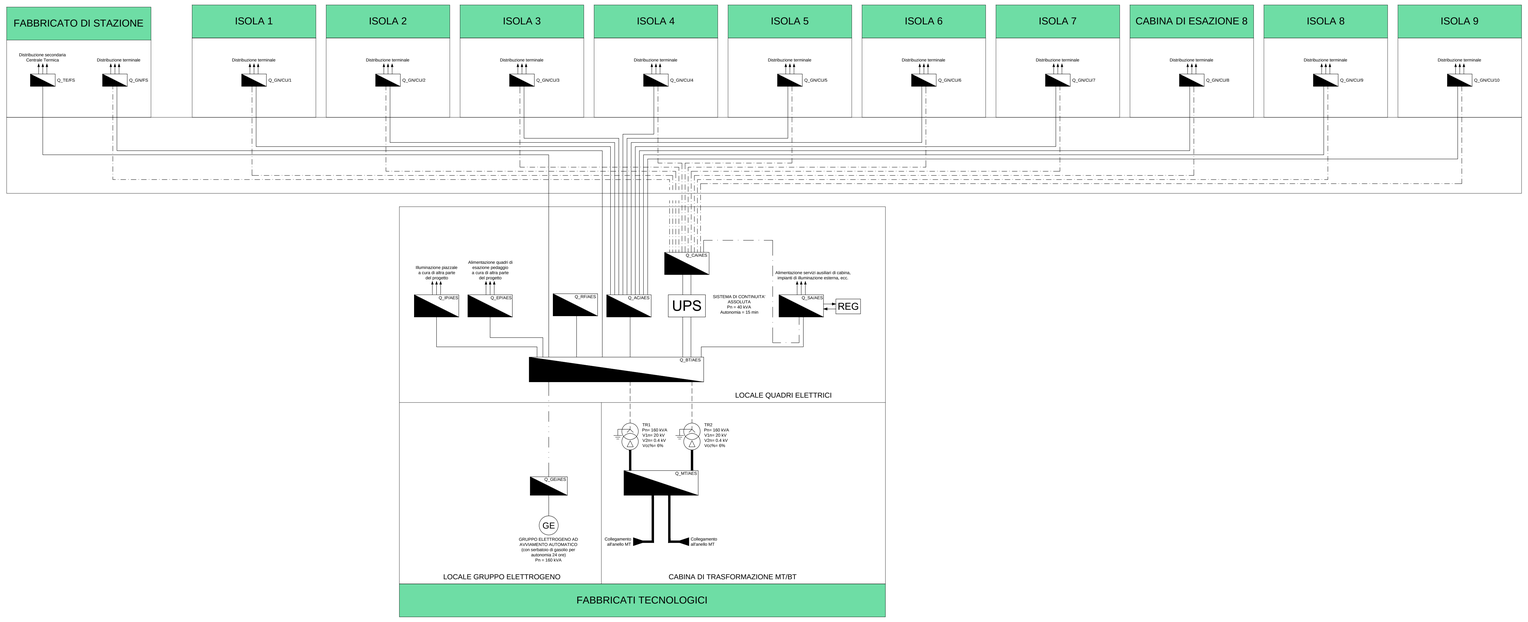

SCHEMA GENERALE UNIFILARE IMPIANTI ELETTRICI

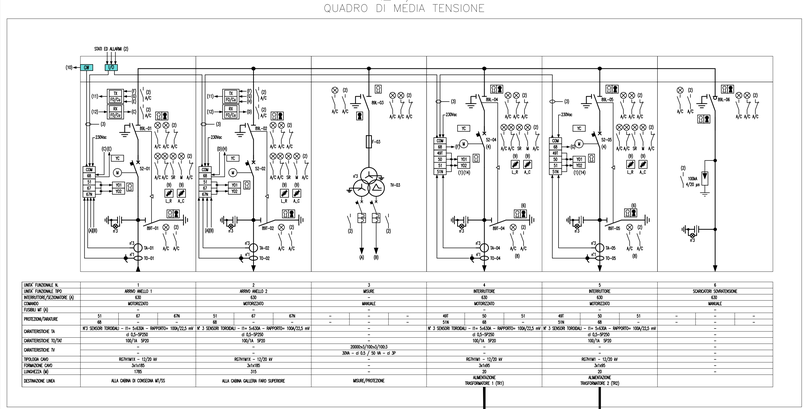

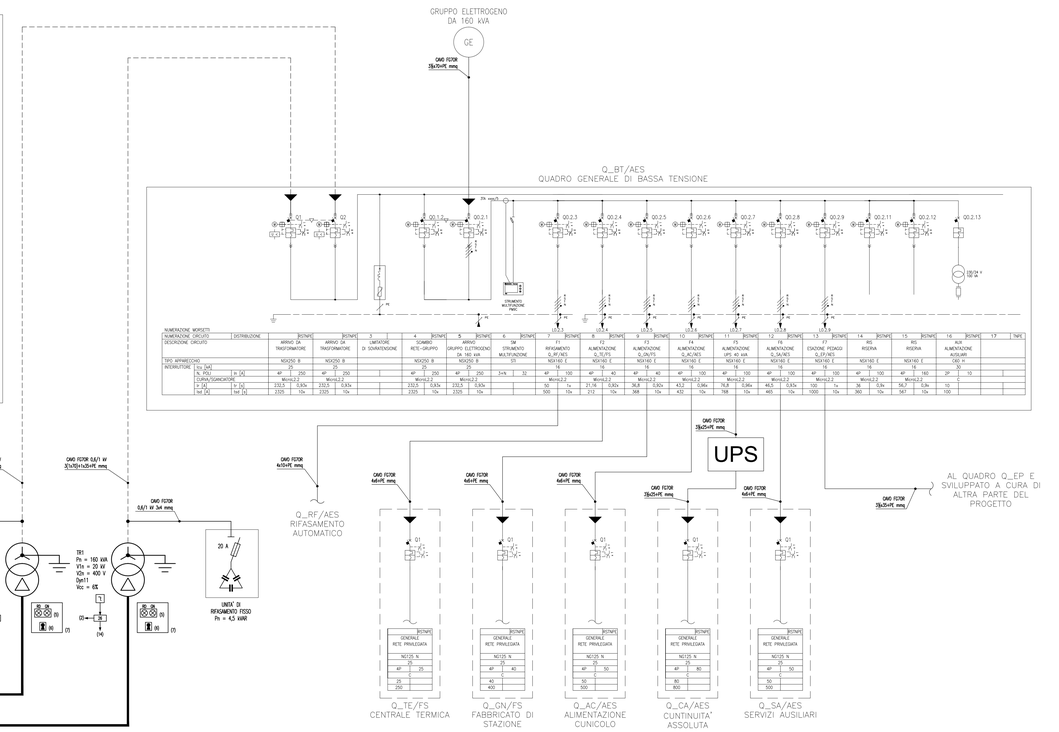

NOTE GENERALI

- (1) COMANDO DAL PULSANTE DI SGANCIO DI EMERGENZA INSTALLATO FUORI PORTA DELLA CABINA
- (2) SEGNALAZIONE STATO DA RIPORTARE ALLA BASE REMOTA INPUT/OUTPUT DI QUADRO
- (3) COLLEGAMENTO RS485 A SISTEMA DI SUPERVISIONE
- (4) INTERBLOCCO CON RELATIVO INTERRUTTORE BT (TRASCINAMENTO)
- (5) SEGNALI DI STATO DEL TRASFORMATORE GESTITO CON I CONTATTI AUSILIARI DI SEZIONATORE DI TERRA DELLA RELATIVA UNITA' FUNZIONALE (VEDI PUNTO 8)
- (6) CHIAVE D'ACCESSO AL BOX TRASFORMATORE
- (7) DISPOSITIVI INSTALLATI FUORI PORTA DI ACCESSO AL BOX TRASFORMATORE
- (8) CONTATTI UTILIZZATI PER SEGNALAZIONI S.U. BOX TRASFORMATORE
- (9) STATO DEL SELETTORE DA RIPORTARE A SISTEMA DI SUPERVISIONE
- (10) COLLEGAMENTO ETHERNET ALLO SWITCH DATI DI CABINA
- (11) TRASMISSIONE DEL SEGNALE DI BLOCCO LOGICO ALLA CABINA ADIACENTE
- (12) RICEZIONE DEL SEGNALE DI BLOCCO LOGICO DALLA CABINA ADIACENTE
- (13) COMANDO APERTURA RELATIVO INTERRUTTORE MT DA CENTRALINA TERMOMETRICA
- TUTTE LE APPARECCHIATURE MOTORIZZATE DEVONO ESSERE PREVISTE PER COMANDO A DISTANZA DAL SISTEMA DI CONTROLLO CENTRALIZZATO
- L'ABILITAZIONE DELLE FUNZIONI DI PROTEZIONE NONCHE' LA RELATIVA TARATURA SARANNO ESEGUITE IN SEDE DI D.L. IN ACCORDO CON L'ENTE FORNITORE
- GLI SCHEMI SONO RAPPRESENTATI NELLE SEGUENTI CONDIZIONI:
  - CIRCUITI AUSILIARI E DI POTENZA IN ASSENZA DI TENSIONE
  - INTERRUTTORI, APERTI O SEZIONATI
  - MOLLE DI CARICAMENTO INTERRUTTORE SCARICHE
  - SEZIONATORE DI TERRA APERTO
  - FUSIBILI M.T. NON INTERVENUTI

LEGENDA RETI

- RETE MT
- RETE BT (PRIVILEGIATA)
- RETE CONTINUITA' ASSOLUTA
- RETE SERVIZI ESSENZIALI
- RETE NORMALE

LEGENDA APPARECCHIATURE

- QUADRO ELETTRICO
- TRASFORMATORE DI POTENZA
- UPS — SISTEMA DI CONTINUITA' ASSOLUTA
- REG — REGOLATORE IMPIANTI DI ILLUMINAZIONE
- GE — GRUPPO ELETTROGENO

DENOMINAZIONE QUADRI ELETTRICI

Q_ / /..

- NUMERAZIONE PROGRESSIVA (EVENTUALE)
- UBICAZIONE QUADRO (EVENTUALE)
  - AES AREA DI ESAZIONE
  - CU CUNICOLO
  - PT PIANO TERRA
- TIPOLOGIA QUADRO
  - MT MEDIA TENSIONE
  - BT BASSA TENSIONE
  - GE GRUPPO ELETTROGENO
  - CA CONTINUITA' ASSOLUTA
  - SA SERVIZI AUSILIARI
  - RF RIFASAMENTO
  - TE IMPIANTI TECNOLOGICI
  - GN GENERALE
  - AC ALIMENTAZIONE QUADRI CUNICOLO
  - EP ESAZIONE PEDAGGIO
  - IP ILLUMINAZIONE PIAZZALE

LEGENDA CODICI ANSI

26	MASSIMA TEMPERATURA (TRASFORMATORE)
50	MASSIMA CORRENTE ISTANTANEA
51	MASSIMA CORRENTE RITARDATA
51N	MASSIMA CORRENTE DI GUASTO A TERRA RITARDATA
67	MASSIMA CORRENTE DIREZIONALE DI FASE
67N	MASSIMA CORRENTE DIREZIONALE DI GUASTO A TERRA
68	SELETTIVITA' LOGICA (RETE DI BLOCCO)
52	INTERRUTTORE
89	SEZIONATORE

Stretto di Messina

Concessionaria per la progettazione, realizzazione e gestione del collegamento stabile tra la Sicilia e il Continente
Organismo di Diritto pubblico
(Legge n° 1158 del 17 dicembre 1971, modificata dal D.Lgs. n° 114 del 24 aprile 2003)

EurolinK

PONTE SULLO STRETTO DI MESSINA

PROGETTO DEFINITIVO

EUROLINK S.C.p.A.
IMPREGILO S.p.A. (Mandataria)
SOCIETA' ITALIANA PER CONDOTTE D'ACQUA S.p.A. (Mandante)
COOPERATIVA MURATORI E CEMENTISTI - C.M.C. di Ravenna Soc. Coop. a.r.l. (Mandante)
SACYR S.A.U. (Mandante)
ISHIKAWAJIMA - HARIMA HEAVY INDUSTRIES CO. Ltd. (Mandante)
A.C.I. S.C.P.A. - CONSORZIO STABILE (Mandante)

IL PROGETTISTA	IL CONTRAENTE GENERALE	STRETTO DI MESSINA	STRETTO DI MESSINA
SINA — Dott. Ing. I. Barilli, Ordine Ingegneri V.C.O. n° 122; Dott. Ing. E. Pagani, Ordine Ingegneri Milano n° 15408	Project Manager (Ing. P.P. Marcheselli)	Direttore Generale e RUP Validazione (Ing. G. Fiammenghi)	Amministratore Delegato (Dott. P. Ciucci)

COLLEGAMENTI SICILIA

SS1284_F0

INFRASTRUTTURE STRADALI IMPIANTI TECNOLOGICI
PIAZZALE DI ESAZIONE
IMPIANTI ELETTRICI
SCHEMA GENERALE IMPIANTO ELETTRICO DI MEDIA E BASSA TENSIONE

CODICE: C G 0 7 0 0 P 4 A D S S I P 0 E L 0 0 0 0 0 0 0 1 F0 — SCALA: /

REV.	DATA	DESCRIZIONE	REDATTO	VERIFICATO	APPROVATO
F0	20/06/2011	EMISSIONE FINALE	D. RE	G. LUPI	I. BARILLI

NOME DEL FILE: SS1284_F0.dwg