PIANTA PIAZZALE DI ESAZIONE – SCALA 1:200

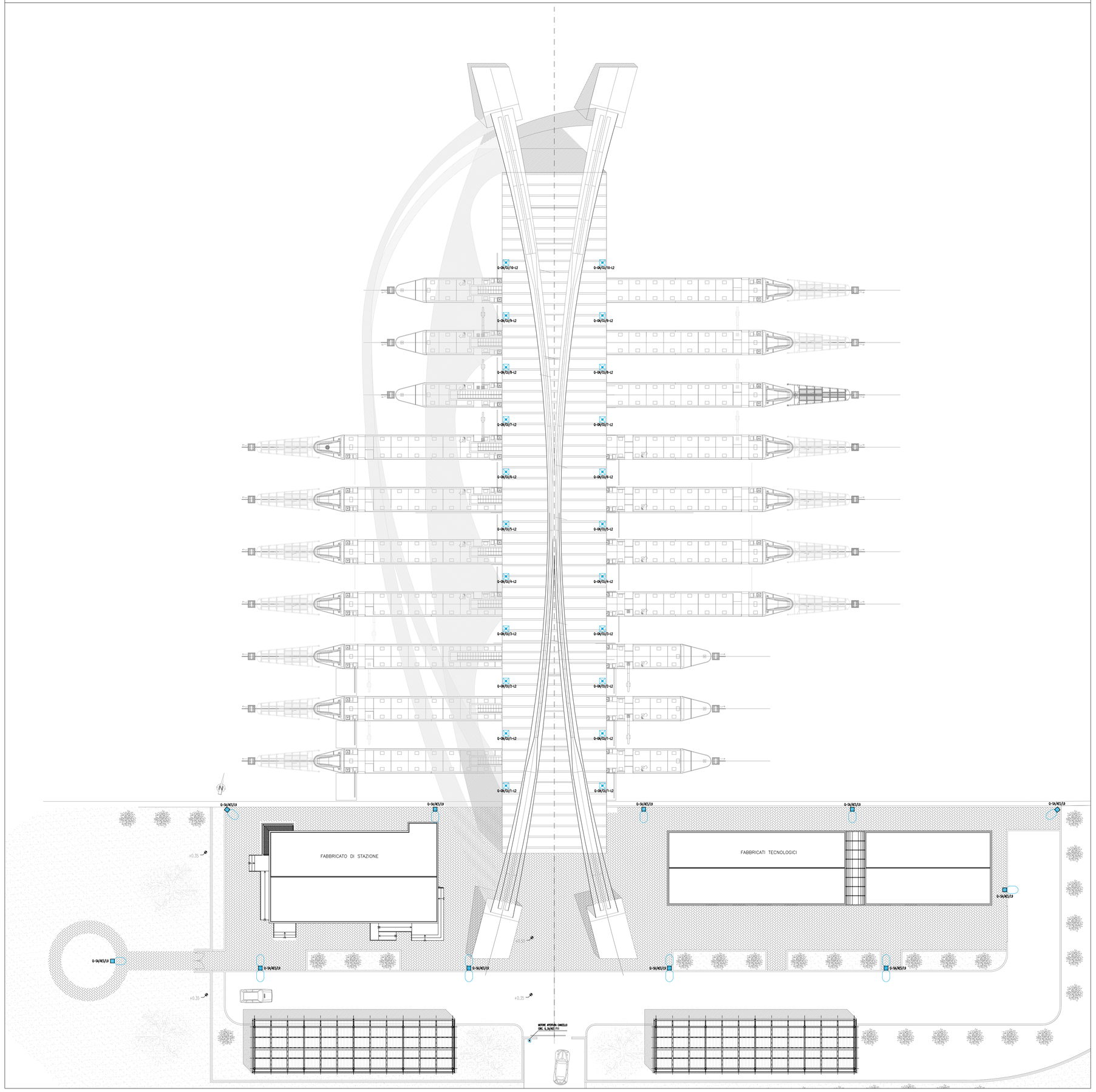

PARTICOLARE DI DERIVAZIONE IN POZZETTO

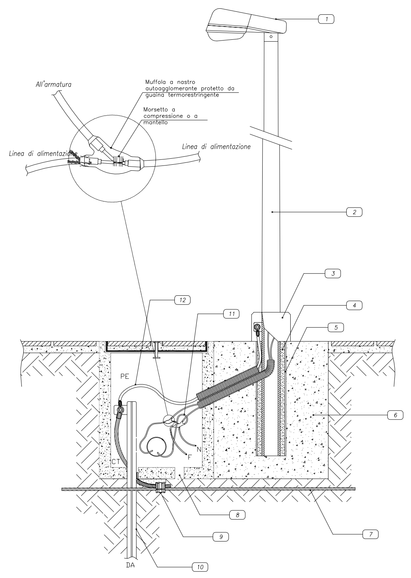

LEGENDA

1. Corpo illuminante IP65 con lampada SAP 70W
2. Palo conico in acciaio zincato h=6 m f.t.
3. Collare in calcestruzzo
4. Riempimento con sabbia costipata
5. Tubo in PVC o in calcestruzzo
6. Basamento di fondazione in calcestruzzo
7. Corda nuda in rame da 50 mmq
8. Foro di drenaggio
9. Morsetto a compressione
10. Picchetto in acciaio zincato
11. Cavo unipolare con guaina tipo FG7R
12. Cavo unipolare tipo N07V-K

NOTE GENERALI

NOTA: La quota altimetrica relativa ±0.00 corrisponde alla quota assoluta +71.17

LEGENDA SIMBOLI

SIMBOLO	DESCRIZIONE
	CORPO ILLUMINANTE IP65 CON OTTICA STRADALE CON LAMPADA SAP DA 70W SU PALO CONICO IN ACCIAIO ZINCATO h=6m f.t. PER ILLUMINAZIONE AREA PARCHEGGI
	FARETTO IP65 CON LAMPADA A IODURI METALLICI 80W PER ILLUMINAZIONE PENSILINA
	POZZETTO DI ISPEZIONE DIMENSIONI 60x60x60 cm CON CHIUSINO CARRABILE IN GHISA
	PUNTO DI ALIMENTAZIONE MOTORE ELETTRICO

PIANTA CHIAVE

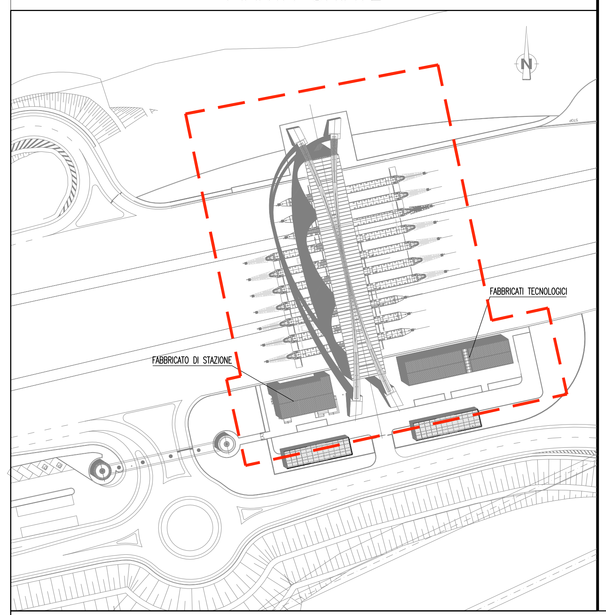

Stretto di Messina

Concessionaria per la progettazione, realizzazione e gestione del collegamento stabile tra la Sicilia e il Continente
Organismo di Diritto pubblico
(Legge n° 1158 del 17 dicembre 1971, modificata dal D.Lgs. n° 114 del 24 aprile 2003)

EurolinK

PONTE SULLO STRETTO DI MESSINA

PROGETTO DEFINITIVO

EUROLINK S.C.p.A.
IMPREGILO S.p.A. (Mandataria)
SOCIETA' ITALIANA PER CONDOTTE D'ACQUA S.p.A. (Mandante)
COOPERATIVA MURATORI E CEMENTISTI - C.M.C. di Ravenna Soc. Coop. a.r.l. (Mandante)
SACYR S.A.U. (Mandante)
ISHIKAWAJIMA - HARIMA HEAVY INDUSTRIES CO. Ltd. (Mandante)
A.C.I. S.C.P.A. - CONSORZIO STABILE (Mandante)

IL PROGETTISTA	IL CONTRAENTE GENERALE	STRETTO DI MESSINA	STRETTO DI MESSINA
SINA Dott. Ing. I. Barilli Ordine Ingegneri V.C.O. n° 122 EurolinK Dott. Ing. E. Pagani Ordine Ingegneri Milano n° 15408	Project Manager (Ing. P.P. Marcheselli)	Direttore Generale e RUP Validazione (Ing. G. Fiammenghi)	Amministratore Delegato (Dott. P. Ciucci)

COLLEGAMENTI SICILIA

SS1291_F0

INFRASTRUTTURE STRADALI IMPIANTI TECNOLOGICI
PIAZZALE DI ESAZIONE
IMPIANTI ELETTRICI
PLANIMETRIA IMPIANTI ELETTRICI DI ILLUMINAZIONE–AREE ESTERNE E PENSILINA DI STAZIONE

CODICE: C G 0 7 0 0 P 1 P D S S I P 0 E L 0 0 0 0 0 0 0 6 F0
SCALA: 1:200

REV.	DATA	DESCRIZIONE	REDATTO	VERIFICATO	APPROVATO
F0	20/06/2011	EMISSIONE FINALE	D. RE	G. LUPI	I. BARILLI

NOME DEL FILE: SS1291_F0.dwg