SEZIONE A–A
SCALA 1:50
PROFILO LONGITUDINALE

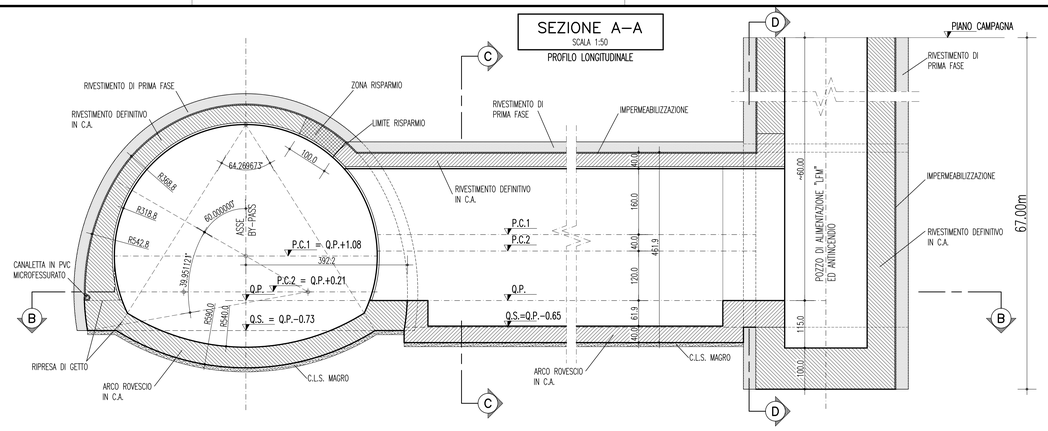

SEZIONE C–C
SCALA 1:50
CARPENTERIA

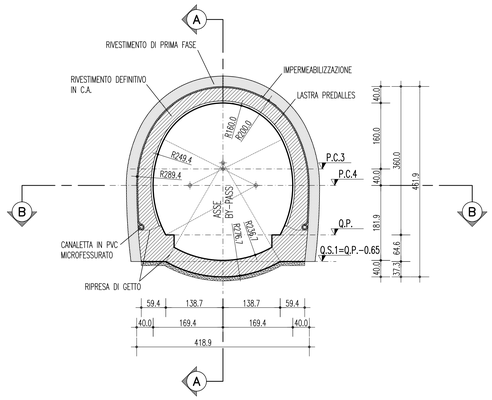

KEY PLAN
SCALA 1:1000

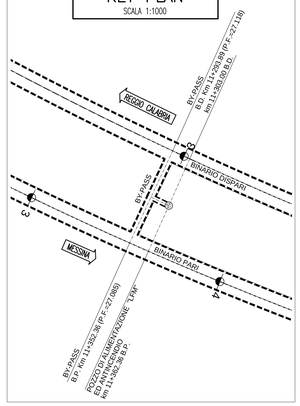

NOTE GENERALI

TABELLA MATERIALI

PRERIVESTIMENTI

SPRITZ-BETON E SPRITZ-BETON FIBRORINFORZATO (con silicati)
- resistenza media su carote a 28gg fcm 25MPa
- resistenza media su carote a 24h fcm=24 10MPa
- resistenza media su carote a 48h fcm=28 15MPa
- rapporto a/c in peso max 0.5

FIBRE IN ACCIAIO (CON ESTREMITA' SAGOMATA AD UNCINO)
- dosaggio in fibre ≥ 30 kg/m3
- energia assorbita 500 J
- resistenza minima a trazione 700MPa
- lunghezza 30mm
- diametro 0.5mm
- rapporto di aspetto L\D 60

ACCIAIO
- PROFILATI E PIASTRE: tipo di acciaio S275
- CATENE: tipo di acciaio B450C
- RETE ELETTROSALDATA: tipo di acciaio B450C

CONSOLIDAMENTI AL FRONTE

TUBI IN VTR (CARATTERISTICHE DEL COMPOSITO)
- diametro esterno 60mm ad aderenza migliorata
- spessore medio 10mm
- resist. trazione >= 600 MPa (secondo UNI EN61)
- resist. a taglio >= 100 MPa (secondo ASTM D 732 85)
- resistenza a flessione >= 600 Mpa (secondo UNI EN63)
- resistenza allo scoppio >= 8 Mpa (solo per tubi valvolati)
- allungamento a rottura 2%
- modulo elastico >= 30000 Mpa (secondo UNI EN61)
- contenuto in vetro >= 55%
- densita' >= 1.8 t/mc (secondo UNI 7092/72)
- diametro di perforazione 100–120mm

MISCELA CEMENTIZIA A RITIRO CONTROLLATO
- resistenza a compressione monoassiale a 48h > 3MPa

CONSOLIDAMENTI AL CONTORNO

INFILAGGI METALLICI
- TUBI IN ACCIAIO: tipo di acciaio S355
- copriferro minimo per la perforazione > 15mm

MISCELA PER INIEZIONI AL CONTORNO

MISCELA DI GUANA
- resistenza a compressione della miscela a 28 gg 1MPa

CARATTERISTICHE MINIME DEL TERRENO CONSOLIDATO
- resistenza a compressione semplice a 48 h 1MPa
- resistenza a compressione semplice a 7 giorni 1.5MPa
- R.D.Q. a 48 h 50%
- R.D.Q. a 7 giorni 70%

SISTEMI DI DRENAGGIO

DRENAGGI IN AVANZAMENTO EVENTUALI
- tubi microfessurati in PVC ad alta resistenza (4.5MPa alla trazione), diametro esterno ø60mm sp. 5mm, perforazione 100mm rivestiti con TNT

LEGENDA

– P.C.1	PIANO DEI CENTRI INTRADOSSO BY–PASS
– P.C.2	PIANO DEI CENTRI ESTRADOSSO BY–PASS
– P.C.3	PIANO DEI CENTRI COLLEGAMENTO AL POZZO
– P.C.4	PIANO DEI CENTRI COLLEGAMENTO AL POZZO
– Q.P.	QUOTA DI PROGETTO
– Q.S.	PIANO DI SCAVO BY–PASS
– Q.S.1	PIANO DI SCAVO COLLEGAMENTO AL POZZO

SEZIONE B–B
SCALA 1:50
PIANTA

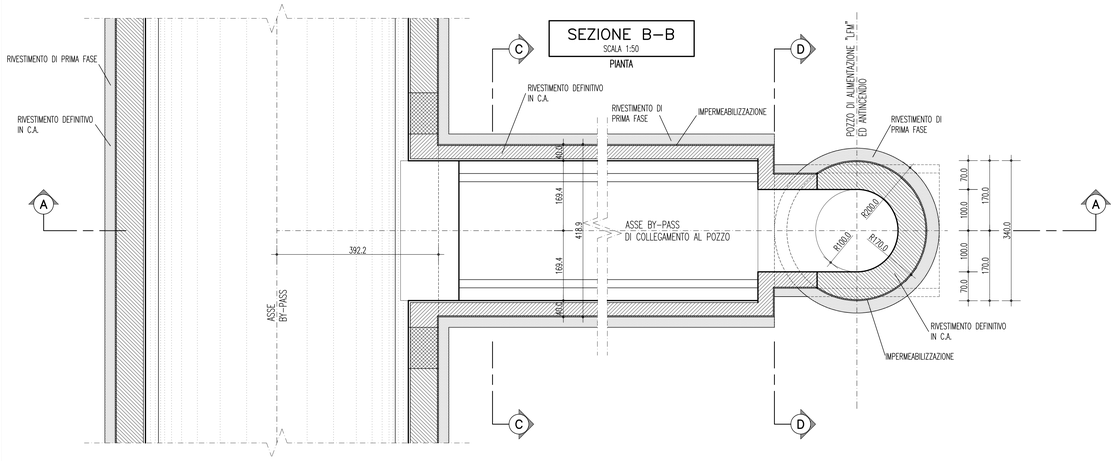

SEZIONE D–D
SCALA 1:50
CARPENTERIA

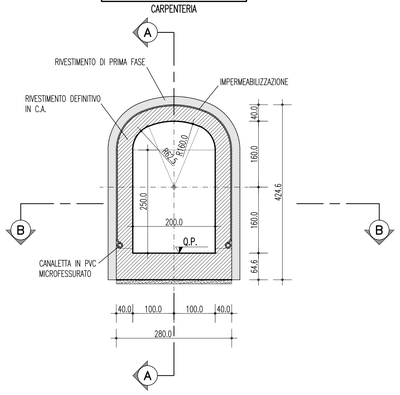

TABELLA MATERIALI

RIVESTIMENTI DEFINITIVI

CALCESTRUZZO PER RIV. DEFINITIVO BY–PASS
- classe di esposizione ambientale XC2(*) (UNI 11104 e UNI EN 206–1)
- classe di resistenza min. (UNI EN 206) C25/30 tipo II
- tipo di cemento 42,5 o 42,5R
- dosaggio minimo di cemento 320 Kg/m³

MAGRONE DI PULIZIA
- classe di esposizione ambientale X0 (UNI 11104 e UNI EN 206–1)
- classe di resistenza min. (UNI EN 206) C12/15

ACCIAIO PER C.A
- tipo di acciaio B450C
- copriferro minimo >5cm

NOTE

- EVENTUALI DIFFERENZE TRA LE MISURE TOTALI E LE SOMMATORIE DELLE MISURE PARZIALI SONO DOVUTE AGLI ARROTONDAMENTI AUTOMATICI DI AUTOCAD.
- PER IL SISTEMA DI IMPERMEABILIZZAZIONE E DRENAGGIO SI RIMANDA A SPECIFICI ELABORATI.
- NELLE TRATTE ARMATE IN ARCO ROVESCIO E' NECESSARIO PREVEDERE LA PREPARAZIONE E PULIZIA DEL PIANO DI GETTO (CLS MAGRO Sp= 10cm MIN.).

INCIDENZA

– ARMATURA ZONA RISPARMIO	80 kg/m³
– ARMATURA BY–PASS	80 kg/m³
– ARMATURA COLLEGAMENTO AL POZZO	80 kg/m³
– ARMATURA POZZO	80 kg/m³

SEZIONE A–A
SCALA 1:50
PROFILO LONGITUDINALE

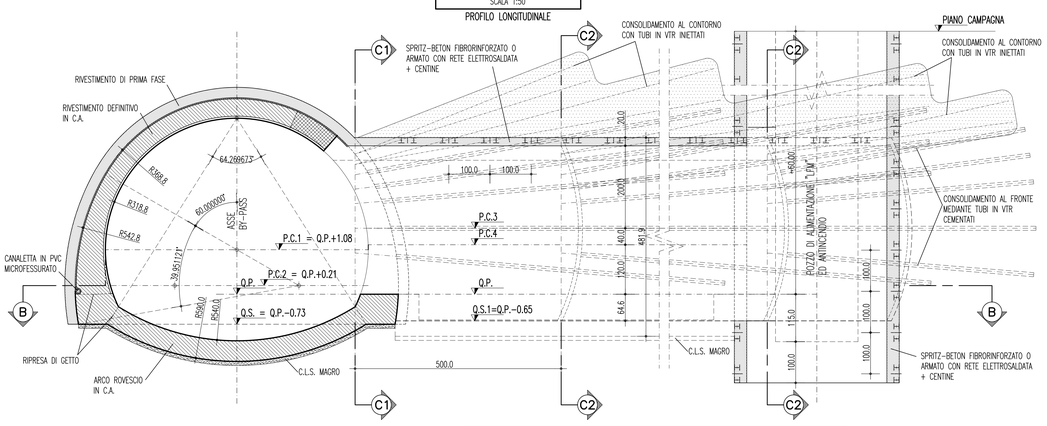

CENTINE METALLICHE (COLLEGAMENTO AL POZZO E BY–PASS)	2 HEA140 p.=1.00m
SPRITZ–BETON AL CONTORNO	Sp. 20cm (FIBRORINFORZATO O ARMATO CON RETE ELETTROSALDATA)
SPRITZ–BETON AL FRONTE	Sp. MEDIO 10cm A FINE CAMPO (FIBRORINFORZATO O ARMATO CON RETE ELETTROSALDATA) Sp. 5 cm (SU OGNI SFONDO PER SICUREZZA OPERATIVA)
SPRITZ–BETON POZZO	Sp. 30cm (FIBRORINFORZATO O ARMATO CON RETE ELETTROSALDATA)
* DRENAGGI IN AVANZAMENTO	INCLINAZIONE 5% –15% RADIALE N°4 L.=24.00m MICROFESSURATI PER L.=14.00m DA FONDO FORO E "CIECHI" PER L.=10.00m VERSO BOCCA FORO
RETE ELETTROSALDATA	ø6mm 15x15cm SOVRAPPOSIZIONE 2 MAGLIE
FIBRE DI ACCIAIO	DOSAGGIO TALE DA GARANTIRE UN VALORE DI ENERGIA ASSORBITA DA PROVE DI PUNZONAMENTO SU PIASTRE DI SPRITZ–BETON FIBRORINFORZATO: E>=500 Joule

* DA ESEGUIRSI IN PRESENZA D'ACQUA CON GEOMETRIE DA DEFINIRSI

SEZIONE C1–C1
SCALA 1:50
SCAVI E CONSOLIDAMENTI

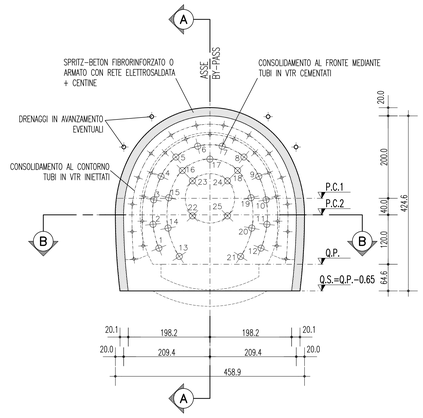

SEZIONE C1–C1	
CONSOLIDAMENTI AL CONTORNO	TRATTAMENTI MEDIANTE N°54+54 TUBI IN VTR INIETTATI (2 vk/m – 30 lt/vk)
CONSOLIDAMENTI AL FRONTE	TRATTAMENTI MEDIANTE N°25 TUBI IN VTR CEMENTATI

SEZIONE C2–C2
SCALA 1:50
SCAVI E CONSOLIDAMENTI

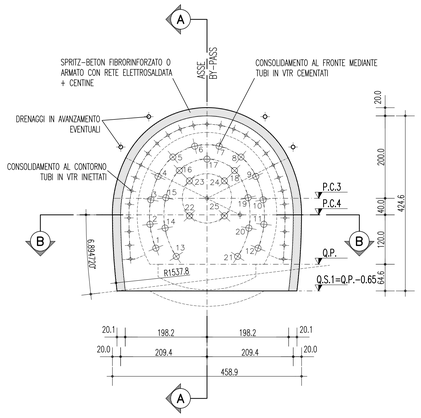

SEZIONE C2–C2	
CONSOLIDAMENTI AL CONTORNO	TRATTAMENTI MEDIANTE N°54 TUBI IN VTR INIETTATI (2 vk/m – 30 lt/vk)
CONSOLIDAMENTI AL FRONTE	TRATTAMENTI MEDIANTE N°25 TUBI IN VTR CEMENTATI

Stretto di Messina

Concessionaria per la progettazione, realizzazione e gestione del collegamento stabile tra la Sicilia e il Continente
Organismo di Diritto pubblico
(Legge n° 1158 del 17 dicembre 1971, modificata dal D.Lgs. n° 114 del 24 aprile 2003)

EurolinK

PONTE SULLO STRETTO DI MESSINA

PROGETTO DEFINITIVO

EUROLINK S.C.p.A.
IMPREGILO S.p.A. (Mandataria)
SOCIETA' ITALIANA PER CONDOTTE D'ACQUA S.p.A. (Mandante)
COOPERATIVA MURATORI E CEMENTISTI - C.M.C. di Ravenna Soc. Coop. a.r.l. (Mandante)
SACYR S.A.U. (Mandante)
ISHIKAWAJIMA - HARIMA HEAVY INDUSTRIES CO. Ltd. (Mandante)
A.C.I. S.C.P.A. - CONSORZIO STABILE (Mandante)

IL PROGETTISTA	IL CONTRAENTE GENERALE	STRETTO DI MESSINA Direttore Generale e RUP Validazione	STRETTO DI MESSINA
ROCKSOIL S.p.A. Società di Ingegneria Progettazione e Costruzioni Dott. Ing. C. Cassani Ordine Ingegneri Milano n° 20997 EUROLINK Dott. Ing. E. Pagani Ordine Ingegneri Milano n° 15408	Project Manager (Ing. P.P. Marchesetti)	(Ing. G. Fiammenghi)	Amministratore Delegato (Dott. P. Ciucci)

COLLEGAMENTI SICILIA
ST0003_F0

STAZIONI – OPERE CIVILI
ELEMENTI DI CARATTERE GENERALE
GENERALE
POZZO DI ALIMENTAZIONE "LFM" ED ANTINCENDIO – CARPENTERIA, SCAVI E CONSOLIDAMENTI

CODICE: C G 0 8 0 0 P B B D S C S 0 0 G 0 0 0 0 0 0 0 0 0 1 F0 — SCALA: 1:50

REV.	DATA	DESCRIZIONE	REDATTO	VERIFICATO	APPROVATO
F0	20–06–2011	EMISSIONE FINALE	M.FRANDINO	A.BELLOCCHIO	G.CASSANI

NOME DEL FILE: ST0003_F0.dwg