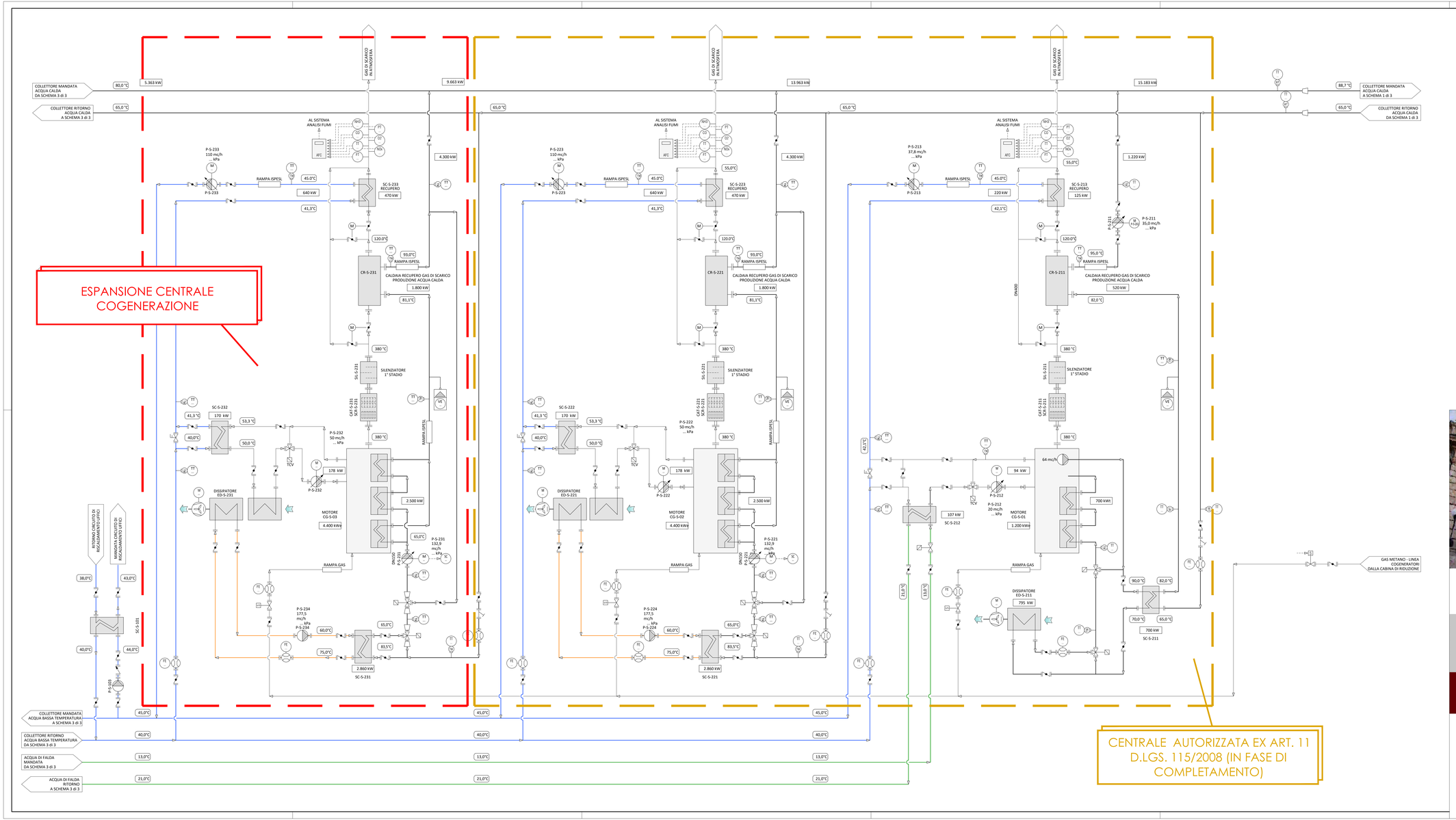


LEGENDA STRUMENTAZIONE

| | |
|---|---|
| TI | INDICATORE DI TEMPERATURA |
| TT | SONDA-TRASMETTITORE DI TEMPERATURA |
| TSV | VALVOLA DI SCARICO TERMICO |
| TSH / TSL | TERMOSTATO DI SICUREZZA (ALTA / BASSA TEMPERATURA) |
| TSHH* / TSLL* | TERMOSTATO DI SICUREZZA (ALTISSIMA / BASSISSIMA TEMPERATURA) |
| PI | INDICATORE DI PRESSIONE |
| PT | SONDA-TRASMETTITORE DI PRESSIONE |
| PSV | VALVOLA DI SICUREZZA (PRESSIONE) |
| PSH / PSL | PRESSOSTATO DI SICUREZZA (ALTA / BASSA PRESSIONE) |
| PSHH* / PSLL | PRESSOSTATO DI SICUREZZA (ALTISSIMA / BASSISSIMA PRESSIONE) |
| DPI | INDICATORE DI PRESSIONE DIFFERENZIALE |
| DPT | SONDA-TRASMETTITORE DI PRESSIONE DIFFERENZIALE |
| DPSL | INTERRUTTORE DI PRESSIONE DIFFERENZIALE (BASSA PRESSIONE DIFF.) |
| LI | INDICATORE DI LIVELLO |
| LT | TRASMETTITORE DI LIVELLO |
| LSH / LSL | LIVELLOSTATO (ALTO / BASSO LIVELLO) |
| LSHH / LSLL | LIVELLOSTATO (ALTISSIMO / BASSISSIMO LIVELLO) |
| FI | INDICATORE DI PORTATA |
| FSL | FLUSSOSTATO (BASSA PORTATA) |
| FE | MISURATORE DI PORTATA |
| FT | TRASMETTITORE DI PORTATA |
| QJ | TOTALIZZATORE DI ENERGIA |
| TIC | REGOLATORE DI TEMPERATURA |
| PIC | REGOLATORE DI PRESSIONE |
| DPIC | REGOLATORE DI PRESSIONE DIFFERENZIALE |
| LIC | REGOLATORE DI LIVELLO |
| FIC | REGOLATORE DI PORTATA |
| SC | REGOLATORE DI VELOCITA' (INVERTER) |
| ZT | TRASMETTITORE DI POSIZIONE |
| ZSL / ZSH | SEGNALATORE DI POSIZIONE (ALTA / BASSA) |
| (*) R | CON RIARMO MANUALE |

SIMBOLOGIA STRUMENTALE

| | |
|---|---|
| TAH / TAL | ALLARME TEMPERATURA (ALTA / BASSA) |
| TAHH / TALL | ALLARME TEMPERATURA (ALTISSIMA / BASSISSIMA) |
| PAH / PAL | ALLARME PRESSIONE (ALTA / BASSA) |
| PAHH / PALL | ALLARME PRESSIONE (ALTISSIMA / BASSISSIMA) |
| LAH / LAL | ALLARME LIVELLO (ALTO / BASSO) |
| LAHH / LALL | ALLARME LIVELLO (ALTISSIMO / BASSISSIMO) |
| | COLLEGAMENTO PNEUMATICO |
| | COLLEGAMENTO ELETTRICO CABLATO |
| | COLLEGAMENTO SOFTWARE / DATA TRASMISSION |

LEGENDA APPARECCHIATURE DI LINEA

| | |
|---|---|
| VC | INTERCETTAZIONE GENERICA FILETTATA |
| VC | INTERCETTAZIONE GENERICA FLANGIATA |
| VS | VALVOLA A SFERA |
| VF | VALVOLA A FARFALLA |
| VT | VALVOLA DI TARATURA |
| VR | VALVOLA DI RITEGNO |
| FY | FILTRO A Y CON CESTELLO |
| GA | GIUNTO ANTIVIBRANTE |
| 3VM | VALVOLA A 3 VIE COMANDO MANUALE A LEVA |
| PSV | VALVOLA DI SICUREZZA (PRESSIONE) |
| TSV | VALVOLA DI SCARICO TERMICO |
| RPA | RIDUTTORE DI PRESSIONE AUTOAZIONATO |
| FE | MISURATORE DI PORTATA |
| TCV | ATTUATORE GENERICO MODULANTE |
| AV | ATTUATORE PNEUMATICO A SEMPLICE EFFETTO |
| TCV | ATTUATORE PNEUMATICO CON POSIZIONATORE ELETTROPNEUMATICO |
| VE | VASO DI ESPANSIONE CHIUSO A MEMBRANA |
| P.... | ELETTROPOMPA GENERICA |
| P.... | ELETTROPOMPA GENERICA A PORTATA VARIABILE |
| | INDICAZIONE GENERICA DI COLLEGAMENTO ALLA RETE DI SCARICO |

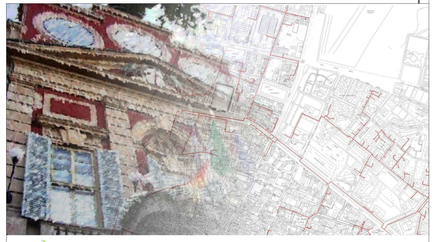

TELENERGIA
ALESSANDRIA TELERISCALDAMENTO

PROVINCIA DI ALESSANDRIA
COMUNE DI ALESSANDRIA

# COMPLETAMENTO DEL SISTEMA DI TELERISCALDAMENTO DELLA CITTÀ DI ALESSANDRIA

## PROGETTO DELLE OPERE
## *CENTRALE SUD*

Elaborato MECC V002

## SCHEMA FUNZIONALE 2di3 COGENERAZIONE

Firmato digitalmente da:ZANCA GIUSEPPE
Motivo:VISA
Data:26/04/2020 16:52:21

**Scala:** /

Codifica elaborato: B1 MECC V002
Versione: A - Emissione: Gennaio 2020
File: B1_MECC_V002.A.pdf

Progettisti:

EGEA
PROGETTAZIONE E TECHNICAL SERVICES
ENERGIE DEL TERRITORIO

ORDINE DEGLI INGEGNERI DELLA PROVINCIA DI ALESSANDRIA
A1693 Dott. Ing. Alberto Mollo