DOCUMENTI DI RIFERIMENTO	N

PIANTA

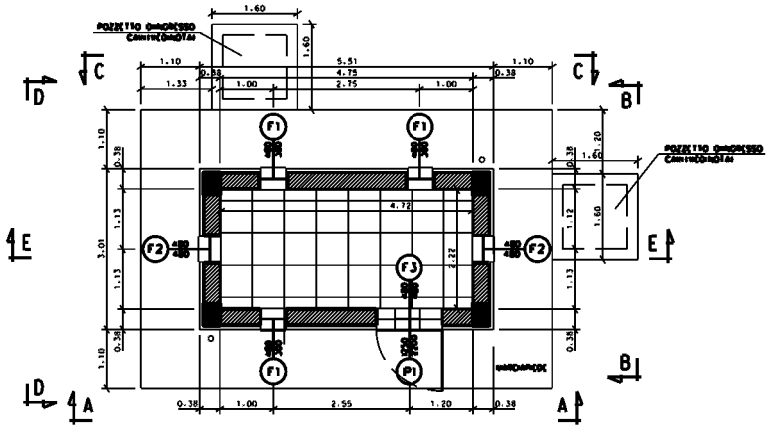

PROSPETTO A-A

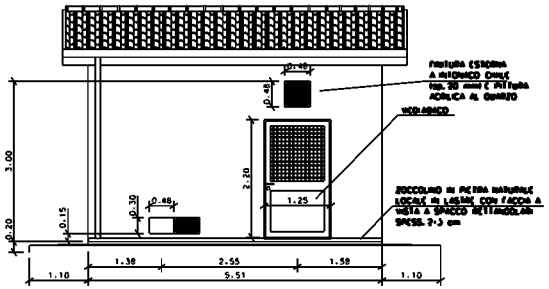

PROSPETTO B-B

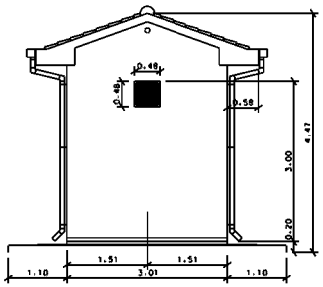

SEZIONE E-E

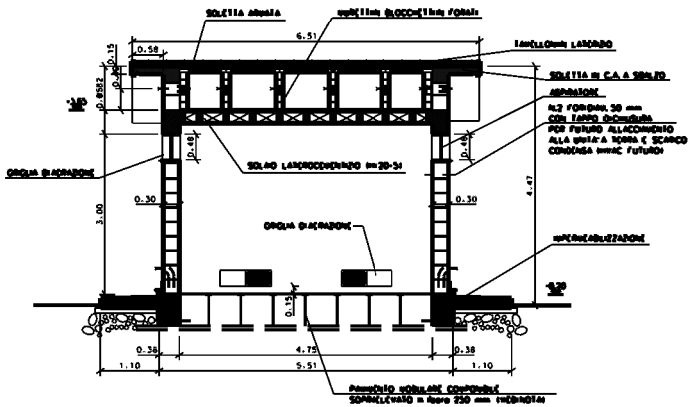

PROSPETTO C-C

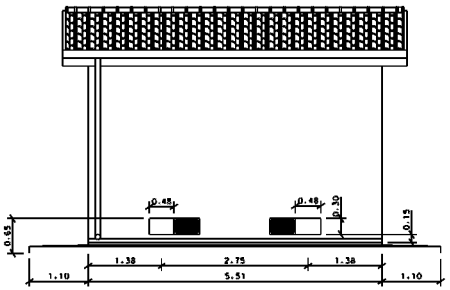

PROSPETTO D-D

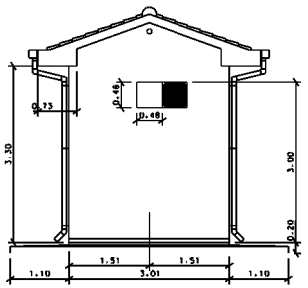

ABACO SERRAMENTI

P1 N 1 PEZZO	F1 N. 3 PEZZI	F2 N. 2 PEZZI	F3 N. 1 PEZZO
INFERRIATA IN ACCIAIO ZINCATO A CALDO O ALLUMINIO IN PROFILATO QUADRO 15x15 mm MONTATE A CROCE A DIST. MAX 120 mm SERRATURA UNIFICATA: CASO A.09.20.51 Tp. 2 CON SCROCCO E MANIGLIA PANNELLO IN SANDWICH DI ALLUMINIO Sp. 7/10 mm VETRATURA 2.2 1.3 LOC. APPARATI : DOPPI VETRI 4 - 12 - 4 OPACO E VENEZIANA INTERNA Sp.35 mm MANIGLIA STONDATA PER LA SICUREZZA, FERMOPORTA ESTERNO A PARETE. DOPPIA PANNELLATURA DI ALLUMINIO PREVERNICIATO CON INTERPOSTO STRATO DI POLIURETANO CLASSE "1" REAZIONE AL FUOCO E DENSITA' MINIMA 40 Kg/mc.	0.3 0.5 GRIGLIE DI AERAZIONE IN ALLUMINIO ANODIZZATO, RETE ANTITOPO MAGLIA 20x20 mm, RETE ANTINSETTI MAGLIA 2x2 mm E PANNELLO DI CHIUSURA A FILO ESTERNO IN ALLUMINIO CON APERTURA AD ANTA APRIBILE ORIZZONTALMENTE E DOTATA DI CHIUSURA E FERMO ANTA APERTA.	0.5 0.5 GRIGLIE DI AERAZIONE IN ALLUMINIO ANODIZZATO, RETE ANTITOPO MAGLIA 20x20 mm, RETE ANTINSETTI MAGLIA 2x2 mm E PANNELLO DI CHIUSURA A FILO ESTERNO IN ALLUMINIO CON APERTURA AD ANTA APRIBILE ORIZZONTALMENTE E DOTATA DI CHIUSURA E FERMO ANTA APERTA.	0.5 0.5 ASPIRATORE DA ADEGUARE ALLE DIMENSIONI DELL' APERTURA CON RETE ANTINSETTI MAGLIA 2x2 mm PREVISTA ALL' ESTERNO.

LE MISURE SONO ESPRESSE IN METRI

Rev	DATA	DESCRIZIONE	ELABORATO	VERIFICATO	APPROVATO
1	31/01/2020	EMISSIONE PER PERMESSI	M MELETTI	G AIUDI	A SPADACINI
0	22/11/2019	EMISSIONE PER COMMENTI	M MELETTI	G AIUDI	A SPADACINI

snam

PROGETTISTA techfem
Rif. TFM: 011-PJM1-005-10-DT-D-5331

COMMESSA NR/19093

CODICE TECNICO

Metanodotto: RIFACIMENTO MET. FOLIGNO (FRAZ. COLFIORITO) - GALLESE DN 650 (26"), DP 75 bar E OPERE CONNESSE

DIS N 10-DT-D-5331

REVISIONE 1

EDIFICIO PER ALLOGGIAMENTO APPARECCHIATURE DI MISURA E CONTROLLO - TIPO B5

FG 1 DI 1

SCALA NTS

Il presente disegno e' di proprieta' aziendale - La Societa' tutelera' i propri diritti a termine di legge.