FERMATA PAPARDO – PIANTA PIANO ATRIO

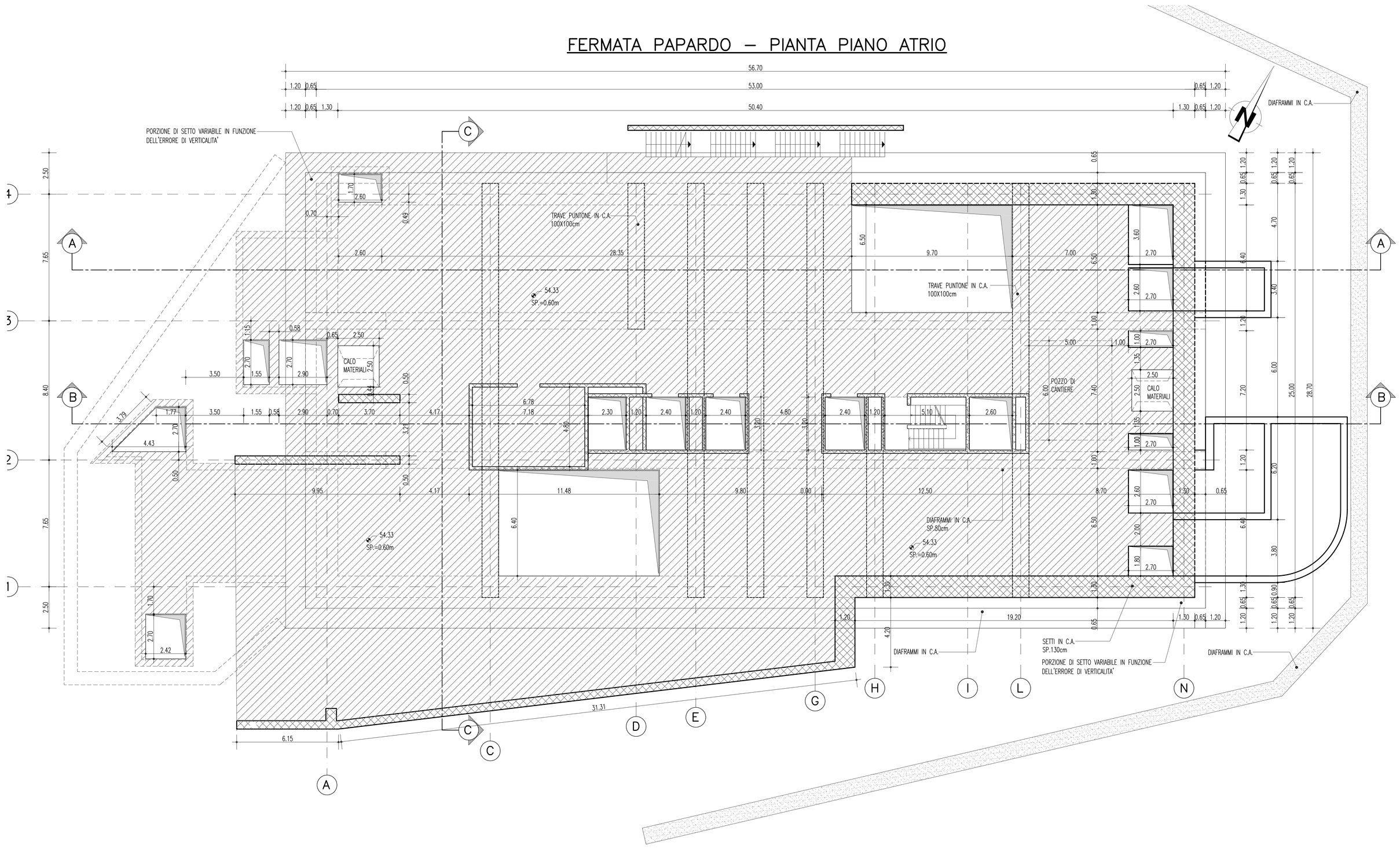

PARTICOLARE INNESTO TRAVE PUNTONE
SCALA 1:50

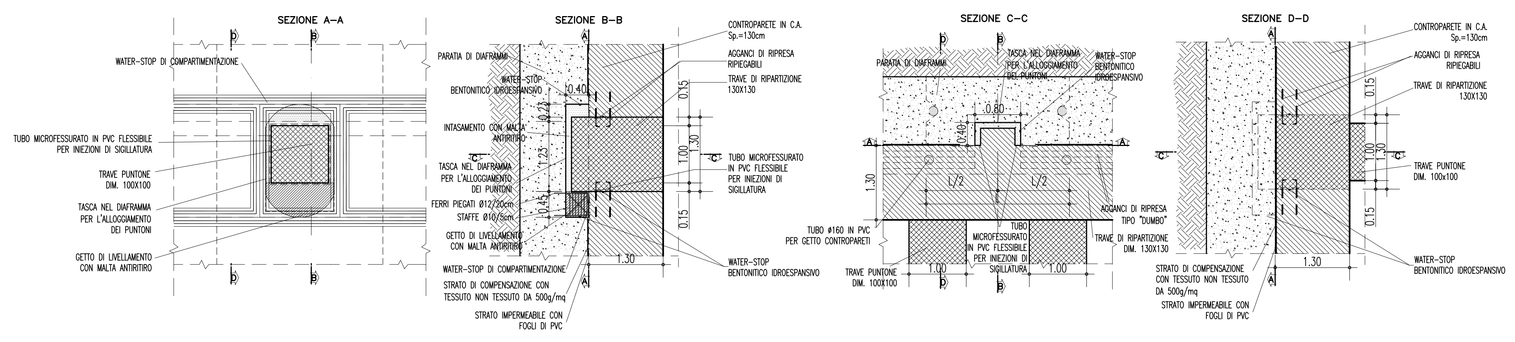

PARTICOLARE INCASTRO TRAVE PUNTONE SU PARATIA
SCALA 1:50

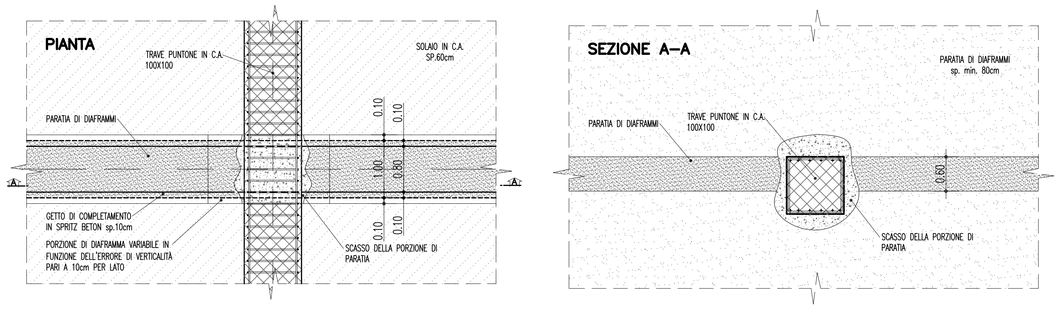

PARTICOLARE TRAVE MISTA ACCIAIO CALCESTRUZZO
SCALA 1:20

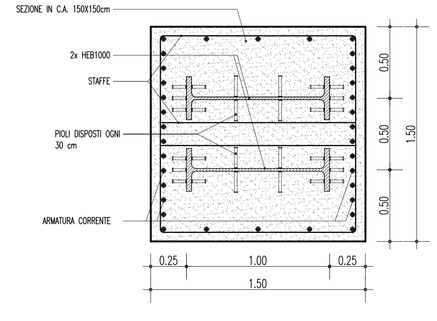

INCIDENZA ARMATURA ELEMENTI STRUTTURALI	
–Platea di fondazione	85 kg/mc
–Controparete	75 kg/mc
–Setti interni	90 kg/mc
–Travi puntone in c.a.	110 kg/mc
–Solette piani intermedi	120 kg/mc
–Rampe scala	120 kg/mc
–Travi miste acciaio calcestruzzo	
armatura ordinaria (B450C)	200 kg/mc
profili in acciaio (2x HEB1000)	2x314 kg/m

FASI ESECUTIVE

FASE 1
Realizzazione dei diaframmi
FASE 2
Scavo della stazione con metodo TOP DOWN fino a –2m dalla quota intradosso solaio piano copertura
FASE 3
Getto completo del solaio di copertura con puntoni provvisionali, getto dei puntoni in c.a. e delle travi di cordolo perimetrali
N.B. Prevedere foro per pozzo di cantiere
FASE 4
Esecuzione di tutti i solai con la stessa metodologia descritta nelle FASI 2 e 3 fino al raggiungimento del solettone di fondo
FASE 5
Getto delle controparati in risalita
FASE 6
Taglio dei puntoni provvisionali
FASE 7
Ripristino pozzo di cantiere
FASE 8
Inizio opere di finitura

NOTE GENERALI

PRESCRIZIONI PER IL CALCESTRUZZO: CONFORME ALLA NORMA UNI EN 206–1

MATERIALI

CALCESTRUZZO C 15/20 N/mm² (sottofondi, riempimenti)
dimensione massima nominale inerti : 30 mm
classe di esposizione ambientale : X0
classe di consistenza : S3

CALCESTRUZZO C 30/37 N/mm² (opere strutturali in c.a. tradizionale)
dimensione massima nominale inerti : 30 mm
classe di esposizione ambientale : XC1/XC2
classe di consistenza : S3
max rapporto acqua/cemento : 0.55
aggregati : non geliv, D. max 30 mm

CALCESTRUZZO C 32/40 N/mm² (opere strutturali miste acciaio–cemento)
dimensione massima nominale inerti : 20 mm
classe di esposizione ambientale : XC1/XC2
classe di consistenza : S4
max rapporto acqua/cemento : 0.50
aggregati : non geliv, D. max 16 mm

PRESCRIZIONI PER L'ACCIAIO DA C.A.

TIPO B 450 C

PRESCRIZIONI PER I PROVINI DI CALCESTRUZZO

– PRELEVAMENTO CAMPIONI : SECONDO EN 12350–1
– PREPARAZIONE E STAGIONATURA: SECONDO EN 12390–2
– FORMA E DIMENSIONI : SECONDO EN 12390–1

PRESCRIZIONI PER PIEGATURA FERRI UNI EN ISO 3766

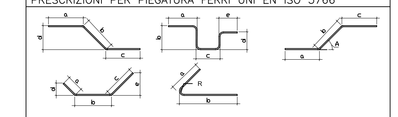

LA MANCATA INDICAZIONE DELL'ANGOLO DI PIEGATURA CORRISPONDE AD UNA PIEGA DI 45°

PRESCRIZIONI MANDRINI PER PIEGATURA FERRI (CNR LUGLIO 1980)

LUNGHEZZA MIN DI ANCORAGGIO : 40 DIAMETRI
LUNGHEZZA MINIMA DI SOVRAPPOSIZIONE : 40 DIAMETRI

INTERFERRO MINIMO : a_g { 2 cm ; ϕ_g = diametro della barra adiacente maggiore ; 1,2 ϕ_g = diametro massimo dell'aggregato } a_g { 2 cm ; ϕ_g ; 0,5 ϕ_g }

PRESCRIZIONI PER LA CARPENTERIA METALLICA

– PROFILATI VARI : S 355 (Fe 510 B) UNI EN 10025
– TIRAFONDI : S 355 (Fe 510 B) UNI EN 10025
– BULLONERIA : CLASSE 8.8 UNI EN 20898
COPPIA DI SERRAGGIO A NORME
UNI–CNR 10011 (PAR. 4.1.3)
– DADI : CLASSE 8 ESAGONALE PIU' PALNUT UNI 3740
– ROSETTE : NORMALI ED ELASTICHE UNI 7845
– ZINCATURA : TUTTI I MATERIALI SARANNO ZINCATI A
CALDO SECONDO LE NORME CEI 7/6 VII ED.
E NORME UNI 5744/66 E SUCC. AGG.
SPESSORE MAGGIORE DI 80 MICRON
– SALDATURE : A FILO CONTINUO O AD ARCO CON
ELETTRODI TIPO 48 UNI 5132.
– LAVORAZIONI : SALDATURE A CORDONE D'ANGOLO
ALTEZZA DI GOLA 0,7 DELLO SPESSORE
MINIMO DA COLLEGARE (SALVO DIVERSA
INDICAZIONE).

INGHISAGGI

MALTA ESPANSIVA TIPO EMACO S55

LE MISURE DOVRANNO ESSERE VERIFICATE IN CANTIERE

RAPPRESENTAZIONE GRAFICA SALDATURE SECONDO UNI EN 22553

SALDATURE A CORDONE D'ANGOLO, CONTINUA:

LEGENDA GRAFICA:	
SIMBOLO	DESCRIZIONE
⊔	SALDATURA A "V" A FIANCHI RIPIDI
V	SALDATURA A "V"
Y	SALDATURA A MEZZA "V"
‖	SALDATURA A LEMBI RETTI
E	SALDATURA A "X"
⊢	SALDATURA ESEGUITA IN OPERA
o	SALDATURA PERIMETRALE
——	LINEA DI IDENTIFICAZIONE

Stretto di Messina
Concessionaria per la progettazione, realizzazione e gestione del collegamento stabile tra la Sicilia e il Continente
Organismo di Diritto pubblico
(Legge n° 1158 del 17 dicembre 1971, modificata dal D.Lgs. n° 114 del 24 aprile 2003)

Eurolink

PONTE SULLO STRETTO DI MESSINA

PROGETTO DEFINITIVO

EUROLINK S.C.p.A.
IMPREGILO S.p.A. (Mandataria)
SOCIETA' ITALIANA PER CONDOTTE D'ACQUA S.p.A. (Mandante)
COOPERATIVA MURATORI E CEMENTISTI - C.M.C. di Ravenna Soc. Coop. a.r.l. (Mandante)
SACYR S.A.U. (Mandante)
ISHIKAWAJIMA - HARIMA HEAVY INDUSTRIES CO. Ltd. (Mandante)
A.C.I. S.C.P.A. - CONSORZIO STABILE (Mandante)

IL PROGETTISTA	IL CONTRAENTE GENERALE	STRETTO DI MESSINA	STRETTO DI MESSINA
ROCKSOIL S.p.A. Dott. Ing. G. Cassani Ordine Ingegneri Milano n° 20997 — Eurolink Dott. Ing. E. Pogani Ordine Ingegneri Milano n° 15408	Project Manager (Ing. P.P. Marcheselli)	Direttore Generale e RUP Validazione (Ing. G. Fiammenghi)	(Dott. P. Ciucci)

COLLEGAMENTI SICILIA

STAZIONI – OPERE CIVILI
STAZIONE PAPARDO
GENERALE– OPERE CIVILI
PIANTE E SEZIONI STRUTTURALI – CARPENTERIE (TAV 5/8)

ST0134_F0

CODICE: C G 0 8 0 4 P B Z D S C S 1 S G 0 0 0 0 0 0 0 0 1 F0
SCALA: 1:100/1:50/1:20

REV.	DATA	DESCRIZIONE	REDATTO	VERIFICATO	APPROVATO
F0	20–06–2011	EMISSIONE FINALE	ITECO	A.BELLOCCHIO	G.CASSANI
		–	–		

NOME DEL FILE: ST0134_F0.dwg

382.01/F0446003.DWG 07.04.11 – REV.03 AOA