TAPPO DI CHIUSURA TERMORESTRINGENTE
PER TUBO DI PROTEZIONE

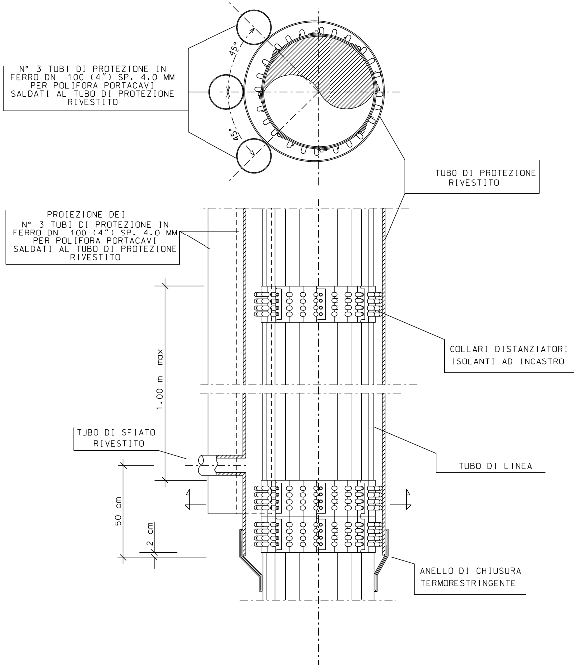
N° 3 TUBI DI PROTEZIONE IN FERRO DN 100 (4") SP. 4.0 MM PER POLIFORA PORTACAVI SALDATI AL TUBO DI PROTEZIONE RIVESTITO
45°
45°
TUBO DI PROTEZIONE RIVESTITO
PROIEZIONE DEI N° 3 TUBI DI PROTEZIONE IN FERRO DN 100 (4") SP. 4.0 MM PER POLIFORA PORTACAVI SALDATI AL TUBO DI PROTEZIONE RIVESTITO
COLLARI DISTANZIATORI ISOLANTI AD INCASTRO
1.00 m max
TUBO DI SFIATO RIVESTITO
TUBO DI LINEA
50 cm
2 cm
ANELLO DI CHIUSURA TERMORESTRINGENTE

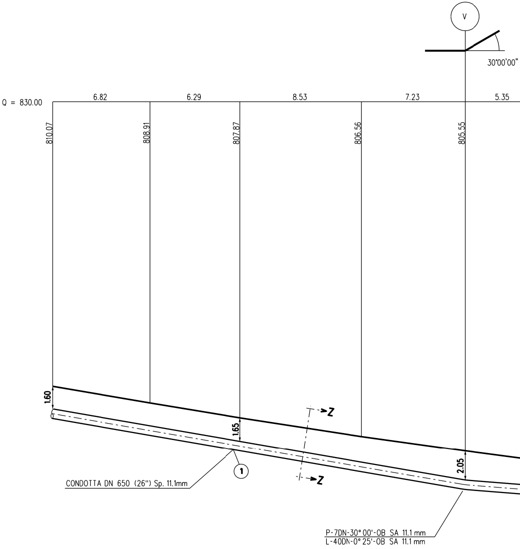
V
30°00'00"
Q = 830.00
6.82
6.29
8.53
7.23
5.35
810.07
808.91
807.87
806.56
805.55
1.60
1.65
2.05
Z
Z
1
CONDOTTA DN 650 (26") Sp. 11.1mm
P-7DN-30° 00'-OB SA 11.1 mm
L-40DN-0° 25'-OB SA 11.1 mm

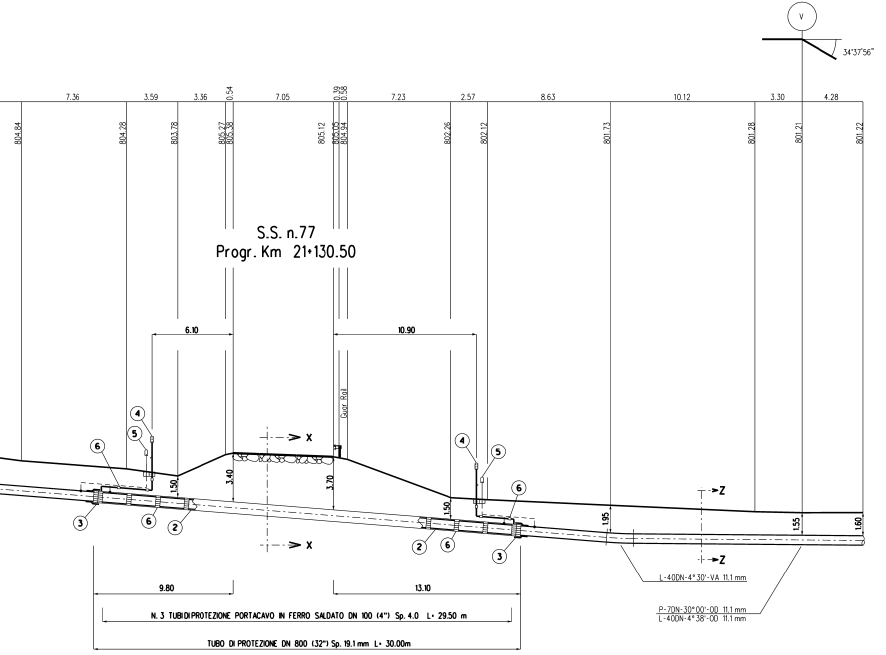
V
34°37'56"
7.36
3.59
3.36
0.54
7.05
0.39
0.58
7.23
2.57
8.63
10.12
3.30
4.28
804.84
804.28
803.78
805.27
805.38
805.12
805.05
804.94
802.26
802.12
801.73
801.28
801.21
801.22
S.S. n.77
Progr. Km 21+130.50
6.10
10.90
Guar Rail
X
X
Z
Z
1.50
3.40
3.70
1.50
1.95
1.55
1.60
④
⑤
⑥
③
⑥
②
④
⑤
⑥
②
⑥
③
L-40DN-4°30'-VA 11.1 mm
P-7DN-30°00'-OD 11.1 mm
L-40DN-4°38'-OD 11.1 mm
9.80
13.10
N. 3 TUBI DI PROTEZIONE PORTACAVO IN FERRO SALDATO DN 100 (4") Sp. 4.0 L= 29.50 m
TUBO DI PROTEZIONE DN 800 (32") Sp. 19.1 mm L= 30.00m

SEZIONE A - B scala 1:200

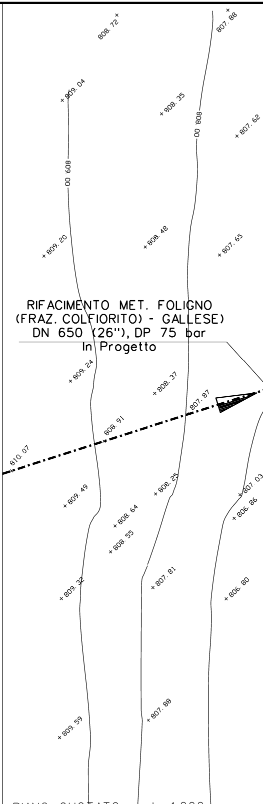
808.72
807.88
809.04
808.35
808.00
809.00
807.62
809.20
808.48
807.65
RIFACIMENTO MET. FOLIGNO
(FRAZ. COLFIORITO) - GALLESE)
DN 650 (26"), DP 75 bar
In Progetto
809.24
808.37
807.87
808.91
810.07
809.49
808.25
807.03
806.86
808.64
808.55
809.32
807.81
806.80
809.59
807.88

PIANO QUOTATO scala 1:200

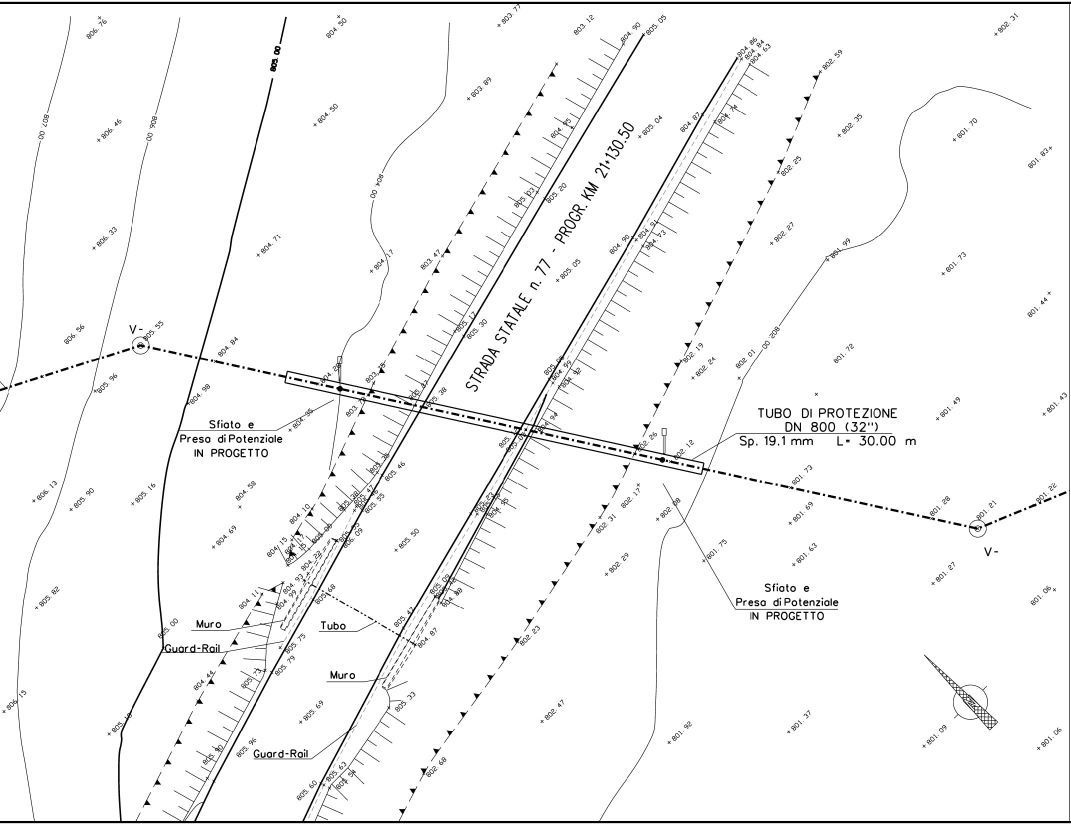
STRADA STATALE n. 77 - PROGR. KM 21+130.50
TUBO DI PROTEZIONE
DN 800 (32")
Sp. 19.1 mm L= 30.00 m
Sfiato e
Presa di Potenziale
IN PROGETTO
Sfiato e
Presa di Potenziale
IN PROGETTO
V-
V-
Muro
Muro
Tubo
Guard-Rail
Guard-Rail
807.00
806.00
805.00
804.00
802.00

TABELLA DELLE ANNOTAZIONI

①	Tubo di acciaio GRADO L415 MB DN 650 (26") De 660.0 mm Sp. DI LINEA E MAGGIORATO Sp 11.1 mm costruito secondo tab. GASD A 01.01.20 u.e. rivestimento in Polietilene Sp 2.50 mm	
②	Tubo di protezione in acciaio Grado EN L415 MB DN 800 (32") Sp. 19.1 mm costruito secondo tab. GASD A 01.04.01 u.e.	30.00m
③	Anello di chiusura termorestringente DN 650 (26") x DN 800 (32") costruito secondo tab. GASD A.09.02.11 u.e.	n. 2
④	Apparecchiatura di sfiato e presa di segnalazione fuga gas Tipo2 costruito secondo tab. GASD A 09.06.02 u.e.	n. 2
	Tubo di sfiato in Fe 33 UNI 7288/74 DN 80 (3") Sp. 2.9 mm costruito secondo tab. GASD A 01.03.01 u.e.	11.00 m
⑤	Punto di misura P.E. a cassetta piantana secondo GASD A 7.01.05 u.e.	n. 2
⑥	Distanziatori isolanti a collare con fissaggio ad incastro costruiti secondo tab. GASD A.09.01.06 u.e.	
	tubo di sfiato e spurgo DN 80 (3") anelli	n. 6
	tubo di linea DN 650 (26") anelli	n.33
⑦	Tubo di protezione in ferro DN 100 (4") Sp. 4.0 mm per polifora portacavi	88.50 m

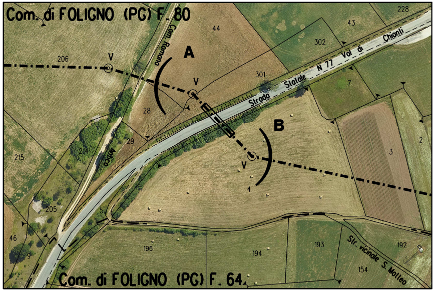
Com. di FOLIGNO (PG) F. 80
A
B
V
V
V
Com. Romana
Antica
Strada Statale N 77 Val di Chienti
Str. vicinale S. Matteo
228
44
43
302
206
301
7
28
29
214
215
4
3
2
205
5
46
196
194
193
192
154
Com. di FOLIGNO (PG) F. 64

STRALCIO PLANIMETRICO 1:2000
Comune FOLIGNO (PG) F. 80 - 64

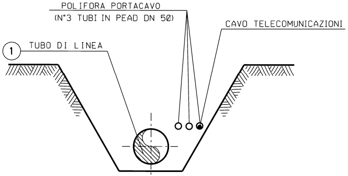
POLIFORA PORTACAVO
(N°3 TUBI IN PEAD DN 50)
CAVO TELECOMUNICAZIONI
1
TUBO DI LINEA

SEZIONE Z-Z (SCAVO A CIELO APERTO)

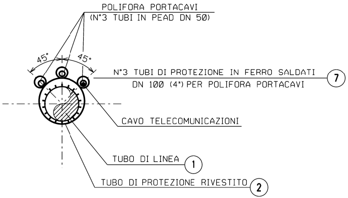
POLIFORA PORTACAVI
(N°3 TUBI IN PEAD DN 50)
45°
45°
N°3 TUBI DI PROTEZIONE IN FERRO SALDATI
DN 100 (4") PER POLIFORA PORTACAVI
7
CAVO TELECOMUNICAZIONI
TUBO DI LINEA
1
TUBO DI PROTEZIONE RIVESTITO
2

SEZIONE X-X (TRIVELLAZIONE)

DOCUMENTI DI RIFERIMENTO	N

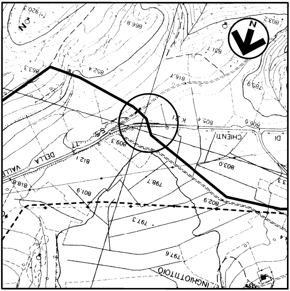
N
S.S. 77
DELLA
VALLE
CHIENTI
DI
INGHIOTTITOIO
K 21
805.4
806.5
809.3
812.1
818.8
801.6
798.7
802.9
797.3
797.6
803.0
816.1
852.4
863.3
866.8
803.2
789.6

COROGRAFIA 1:10000
Foglio CTR F. 312150, 324030

1	31/01/2020	EMISSIONE PER PERMESSI	E.TATANI	G.AIUDI	A.SPADACINI
0	22/11/2019	EMISSIONE PER COMMENTI	E.TATANI	G.AIUDI	A.SPADACINI
Rev.	DATA	DESCRIZIONE	ELABORATO	VERIFICATO	APPROVATO

snam

PROGETTISTA

techfem

Rif. TFM: 011-PJM1-005-11-DT-9E-5501

COMMESSA
NR/19093

UNITA'
11

RIFACIMENTO MET.
FOLIGNO (FRAZ. COLFIORITO) - GALLESE
DN 650 (26"), DP 75 bar

DIS. N.
11-DT-9E-5501

REVISIONE 1

KP 6+064 ATTRAVERSAMENTO
S.S. n. 77 Progr. Km 21+130.50

FG. 1 DI 1

SCALA 1:200

DOCUMENTO DI PROPRIETA' Snam Rete Gas. LA SOCIETA' TUTELERA' I PROPRI DIRITTI IN SEDE CIVILE E PENALE A TERMINI DI LEGGE.