CONTROSOFFITO DI BANCHINA TIPO CS1

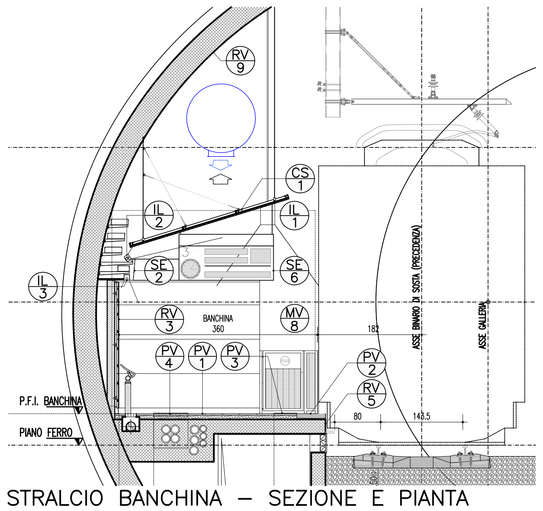

STRALCIO BANCHINA – SEZIONE E PIANTA
SCALA 1:50

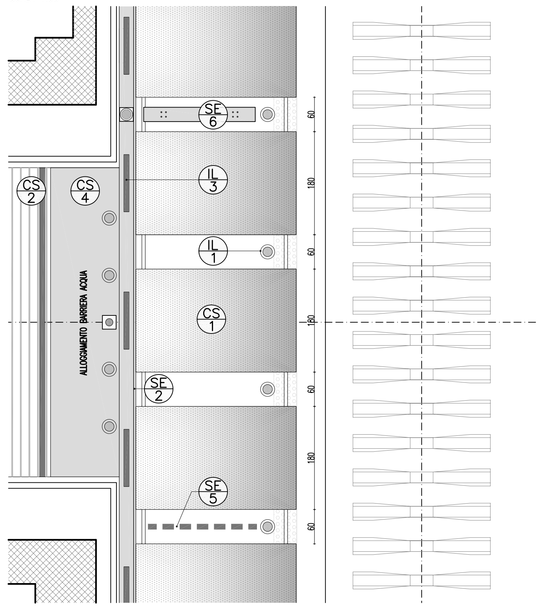

SEZIONE LONGITUDINALE E TRASVERSALE
SCALA 1:2

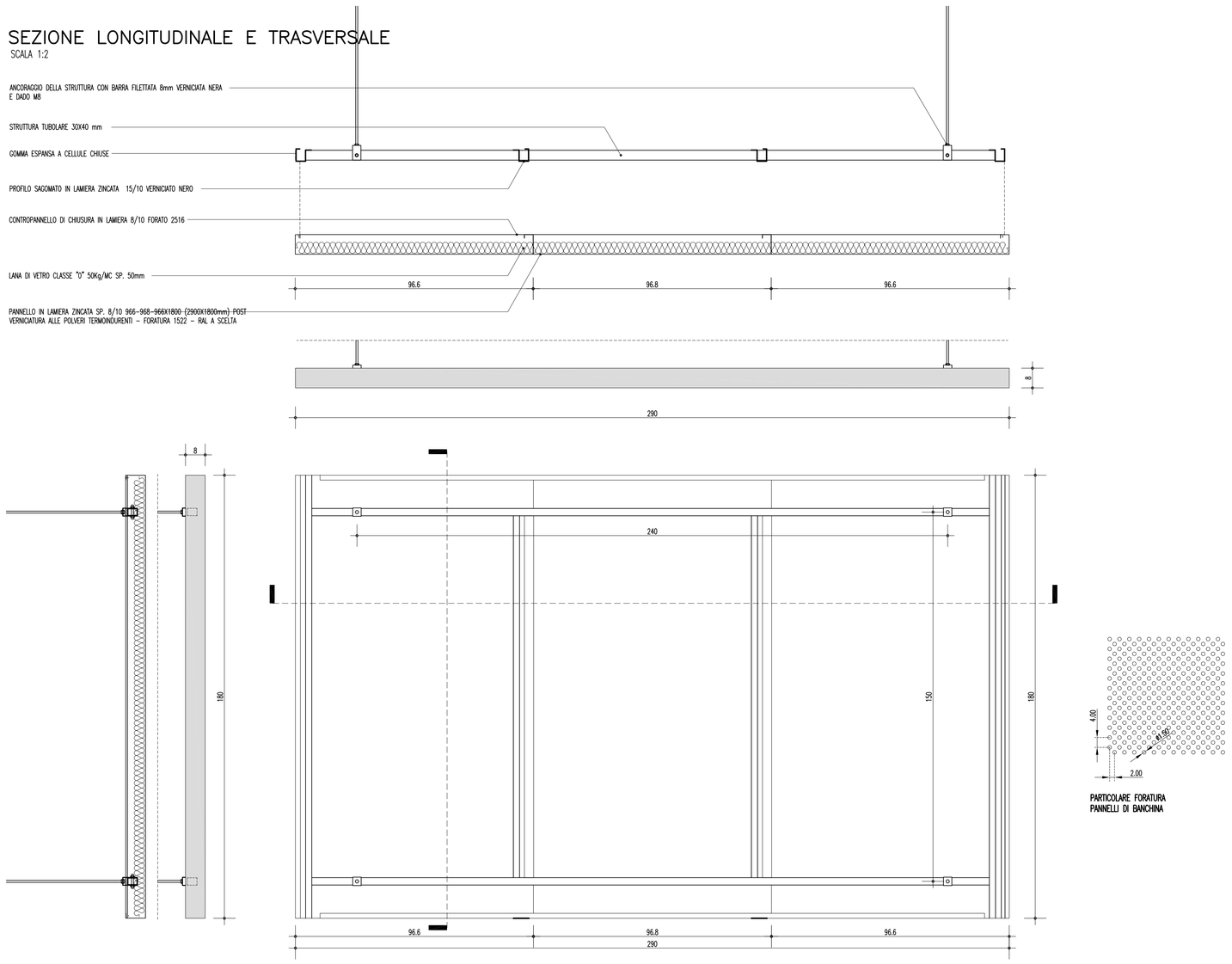

PARTICOLARE FORATURA PANNELLI DI BANCHINA

CONTROSOFFITTO TIPO CS4

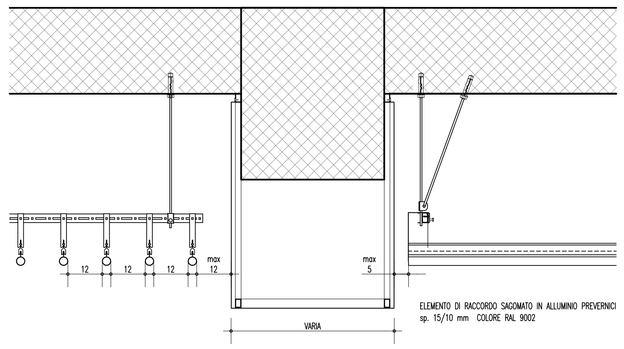

CONTROSOFFITTO TIPO CS3

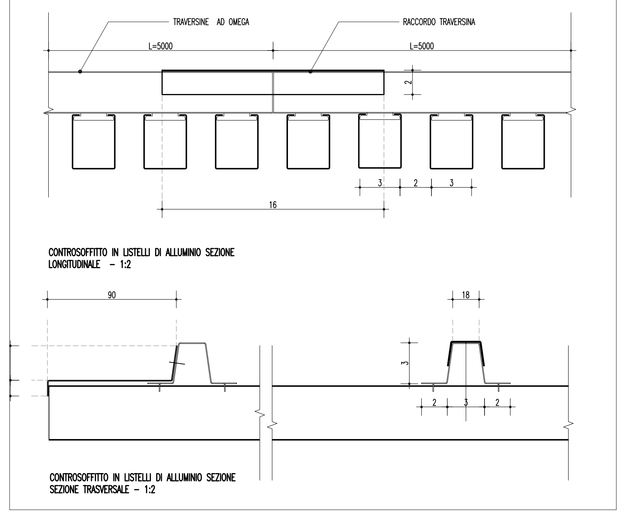

CONTROSOFFITTO IN TUBOLARI TIPO CS2

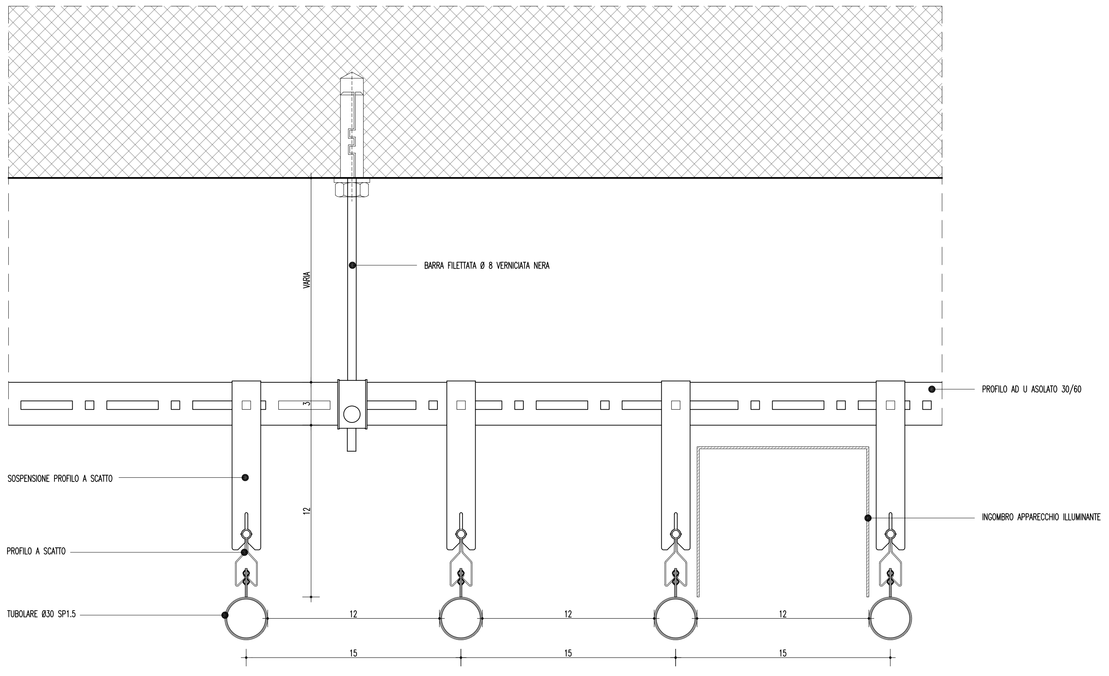

SEZIONE – VISTA TRASVERSALE DEL PANNELLO
SCALA 1:2

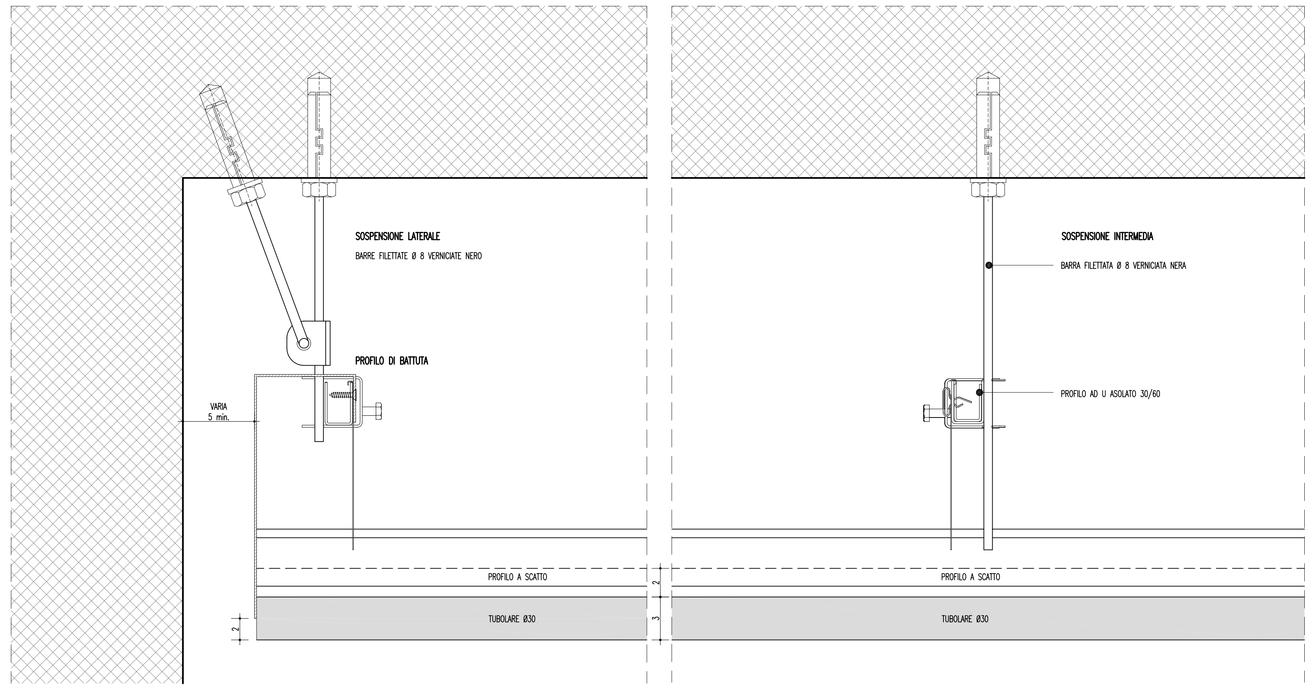

SEZIONE – VISTA LONGITUDINALE DEL PANNELLO
SCALA 1:2

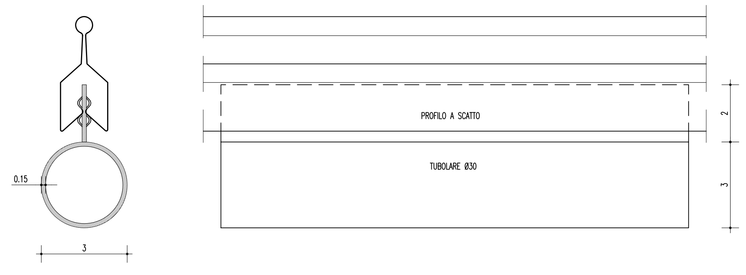

SEZIONE DI DETTAGLIO
SCALA 1:1

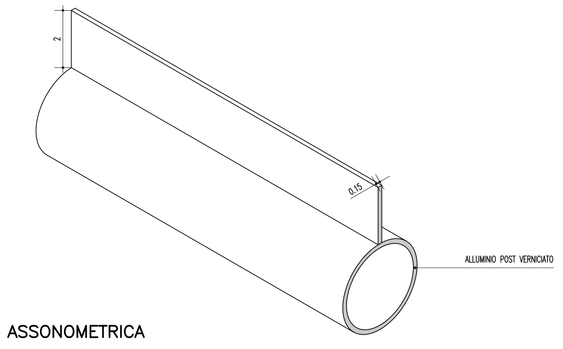

VISTA ASSONOMETRICA

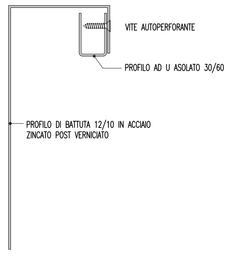

DETTAGLIO PROFILO DI BATTUTA
SCALA 1:1

NOTA GENERALE

I LIVELLI DI ILLUMINAMENTO E GLI APPARECCHI ILLUMINANTI RISPETTANO LE SEGUENTI NORMATIVE E LINEE GUIDA:
Illuminazione dei posti di lavoro:
–Norme UNI EN 12464–1 (Posti di lavoro in interni)
Stazioni ferroviarie:
–Linee guida RFI "Illuminazione nei fabbricati viaggiatori"
–Norme STI–PMR n.164
Stazioni metropolitane:
–Norme UNI 8097 ed.2004

NOTE GENERALI

LEGENDA

PV PAVIMENTAZIONE
- PV1 PAVIMENTO PER SPAZI APERTI AL PUBBLICO IN LASTRE DI GRANITO BOCCIARDATO ANTISDRUCCIOLO GRIGIO FORMATO 60x30 SP. 3 cm
- PV2 BORDO BANCHINE IN GRANITO BOCCIARDATO 50X30 sp. 8 cm
- PV3 FASCIA DI SICUREZZA IN MATERIALE LAPIDEO LARGHEZZA cm 40 LUNGO LE BANCHINE
- PV4 PERCORSO GUIDA PER NON VEDENTI IN MATERIALE LAPIDEO (TIPO LOGES)
- PV5 SCALE IN GRANITO CON GRADO E SOTTOGRADO RIVESTITI sp. cm 2 PER L'ALZATA, sp. cm 3 PER LA PEDATA, CON SCANALATURE ANTISDRUCCIOLO SUL BORDO
- PV6 PAVIMENTO FORMATO 30X30 cm E ZOCCOLINO FORMATO 30X10 cm IN GRES PORCELLANATO SP. 10 mm PER LOC. TECNICI E DI SERVIZIO
- PV7 PAVIMENTO PER ESTERNI IN PIETRA LOCALE MONTATA A CORRERE NEI FORMATI 15–30–60–80x60 cm SP. 4 cm
- PV8 GRADO IN PIETRA LOCALE SP. 4 cm PER SCALE SU STRUTTURA METALLICA
- PV9 SCALE ESTERNE IN PIETRA LOCALE CON GRADO E SOTTOGRADO RIVESTITI sp. cm 3 PER L'ALZATA, sp. cm 5 PER LA PEDATA, CON SCANALATURE ANTISDRUCCIOLO SUL BORDO

RV RIVESTIMENTI
- RV1 RIVESTIMENTO IN LASTRE DI VETRO FLOAT TEMPERATO COLORATO IN PASTA SP. 10 mm SU APPOSITA STRUTTURA METALLICA DI SOSTEGNO PER DISGENDERE, ATRII, ETC.
- RV2 RIVESTIMENTO IN PANNELLI METALLICI MICROFORATI CON RETROSTANTE MATERASSINO FONOASSORBENTE IN LANA DI VETRO
- RV3 RIVESTIMENTO DI GALLERIA IN PANNELLI METALLICI MICROFORATI CON RETROSTANTE MATERASSINO FONOASSORBENTE
- RV4 RIVESTIMENTO DI RACCORDO IN PANNELLI, PIANI O SAGOMATI IN ALLUMINIO PREVERNICIATO sp. 15/10 (ANGOLARI E FASCE), MONTATI SU SOTTOSTRUTTURA IN ACCIAIO ZINCATO
- RV5 RIVESTIMENTO MURALE CON INTONACO ACUSTICO TIPO VIC O SIMILE
- RV6 INTONACO CIVILE A BASE CEMENTIZIA
- RV7 TINTEGGIATURA CON PITTURA COPRENTE A BASE DI RESINE ACRILICHE
- RV8 TRATTAMENTO ANTISPOLVERO PER STRUTTURE A FACCIAVISTA IN C.A.
- RV9 RASATURA E TINTEGGIATURA CON PITTURA POLIURETANICA BICOMPONENTE CON EFFETTO "ANTIFULIGGINE"
- RV10 TRATTAMENTO ANTINCENDIO DI STRUTTURE METALLICHE A BASE DI VERNICE INTUMESCENTE
- RV11 RIVESTIMENTO IN PIETRA LAVICA ZANCATA ALLA MURATURA SOTTOSTANTE SP. 5 cm OVE NON DIVERSAMENTE INDICATO
- RV12 COPERTINE DI MURI E MURETTI IN PIETRA LOCALE SP. 4 cm

CS CONTROSOFFITTI
- CS1 CONTROSOFFITTO BANCHINA IN PANNELLI METALLICI MICROFORATI PREVERNICIATI MONTATI SU APPOSITA STRUTTURA IN ACCIAIO ZINCATO CON RETROSTANTE MATERASSINO FONOASSORBENTE
- CS2 CONTROSOFFITTO IN TUBOLARI LINEARI IN SPECIALE LEGA DI ALLUMINIO TIPO ML 30/D, SPESSORE 6/10 mm, MONTATE A SCATTO SU APPOSITE TRAVERSINE E SOSPESE A PROFILI IN ACCIAIO ZINCATO
- CS3 CONTROSOFFITTO IN LISTELLI DI ALLUMINIO PROFILATI AD "U" DA 30 mm sp. 6/10 LARGHEZZA 30 mm, PREVERNICIATI, MONTATI CON PASSO 60 mm SU STRUTTURA IN ACCIAIO ZINCATO
- CS4 ELEMENTI DI RACCORDO, PIANI O SAGOMATI, IN ALLUMINIO PREVERNICIATO, sp. 15/10 mm, PER RIVESTIMENTO DI ARCHITRAVI, COPERTINE ED IMBOTTI E PER IL RACCORDO DI CANALINE LUMINOSE, COLORE RAL 9002
- CS5 CONTROSOFFITTO COSTITUITO DA IDROLASTRA (CLASSE 1) PIÙ CARTONGESSO ESTERNO LASTRA TIPO F–ZERO (CLASSE 0) SU STRUTTURA IN ACCIAIO ZINCATO

MV MANUFATTI VARI
- MV1 TORRINO ASCENSORI IN CRISTALLO SU STRUTTURA IN ACCIAIO INOX
- MV2 SCALA MOBILE CON BALAUSTRA IN CRISTALLO
- MV3 SCALA FISSA CON BALAUSTRA IN CRISTALLO TEMPRATO STRATIFICATO 15+15 mm CON PVBL CORRIMANO E ZOCCOLATURA IN ACCIAIO INOX
- MV4 BALAUSTRA IN CRISTALLO TEMPRATO STRATIFICATO 15+15 mm CON pvb CON CORRIMANO E BATTIPIEDE IN ACCIAIO INOX SPAZZOLATO
- MV5 RINGHIERA PER SCALE DI SERVIZIO E LOCALI TECNICI TIPO "NAVE" CON CORRIMANO TUBOLARE Ø42 mm E TRAVERSI IN TONDO PIENO Ø12 mm, SU MONTANTI PIATTI 50x10 mm, IN ACCIAIO ZINCATO E VERNICIATO A SMALTO OLEOSINTETICO COLORE RAL 7016
- MV6 ARMADIO TECNICO
- MV7 PASSERELLA IN GRIGLIATO TIPO KELLER O EQUIVALENTE MAGLIA 75x15 mm SU STRUTTURA IN ACCIAIO
- MV8 CANCELLETTO DI FINE BANCHINA IN ACCIAIO INOX

SE ELEMENTI SEGNALETICI
- SE1 FASCIA SEGNALETICA MONOFACCIALE A PARETE IN LAMIERA DI ALLUMINIO PRESSOPIEGATA E VERNICIATA AL FORNO SU STRUTTURA IN ACCIAIO ZINCATO H=20/30 cm
- SE2 FASCIA SEGNALETICA MONOFACCIALE A PARETE IN LAMIERA DI ALLUMINIO PRESSOPIEGATA E VERNICIATA AL FORNO SU STRUTTURA IN ACCIAIO ZINCATO H=40/50 cm
- SE3 ELEMENTO SEGNALETICO BIFACCIALE SOSPESO A SOFFITTO IN LAMIERA DI ALLUMINIO PRESSOPIEGATA E VERNICIATA AL FORNO SU STRUTTURA IN ACCIAIO ZINCATO H=30 cm
- SE4 CANALINA A PARETE PER BANCHINE A SEZIONE TRAPEZIA, CON ELEMENTO SEGNALETICO INTEGRATO H=30+10 cm
- SE5 FASCIA SEGNALETICA BIFACCIALE RETROILLUMINATA H=40 cm
- SE6 PANNELLO A MESSAGGIO VARIABILE DI BINARIO PER BANCHINE
- SE7 PANNELLO A MESSAGGIO VARIABILE DI CARROZZA PER BANCHINE
- SE8 MONITOR INFORMATIVO ARRIVI/PARTENZE PER ATRIO
- SE9 ELEMENTO SEGNALETICO PER ESTERNI TIPO TOTEM, CON INDICAZIONE DEL NOME DELLA STAZIONE

IL APPARECCHI ILLUMINANTI (PER IL NUMERO E TIPO VEDI ELABORATI SPECIFICI)
- IL1 APPARECCHIO LUMINOSO PER ILLUMINAZIONE DIRETTA BANCHINA
- IL2 APPARECCHIO LUMINOSO PER ILLUMINAZIONE INDIRETTA BANCHINA
- IL3 APPARECCHIO LUMINOSO PER ILLUMINAZIONE BANCHINA EFFETTO "WALLWASHER"
- IL4 LINEA LUMINOSA INTEGRATA AL CONTROSOFFITTO TIPO CS2
- IL5 APPARECCHIO LUMINOSO DA INCASSO A CONTROSOFFITTO Ø220 mm
- IL6 APPARECCHIO ILLUMINANTE STAGNO PER LOCALI TECNICI
- IL7 APPARECCHIO LUMINOSO DA INCASSO A PARETE PER ESTERNI
- IL8 APPARECCHIO CALPESTABILE DA INCASSO A PAVIMENTO PER ESTERNI
- IL9 CANALINA LUMINOSA SOSPESA PER ATRIO

ELEMENTI DI ARREDO
- EA1 PANNELLI INFORMATIVI IN ALLUMINIO PREVERNICIATO (RAL 9002), CON SPORTELLO IN PERSPEX E FONDO IN LAMIERA DI ALLUMINIO:
  - EA1a PANNELLI INFORMATIVI CON PIANTA DELLA CITTA' cm. 180x220
  - EA1b PANNELLI INFORMATIVI CON INDICAZIONE RETE TRASPORTI cm. 180x220
  - EA1c PANNELLI INFORMATIVI CON INDICAZIONE USCITE E STRADE ADIACENTI cm 180x220
  - EA1d PANNELLI INFORMATIVI CON ELENCO STAZIONI cm. 180x220
- EA2 PANCHE DI ATTESA IN ALLUMINIO VERNICIATO IN POLIESTERE
- EA3 APPOGGIO ISCHIATICO IN ALLUMINIO VERNICIATO IN POLIESTERE
- EA4 CESTINO GETTARIFIUTI PER RACCOLTA DIFFERENZIATA IN ACCIAIO INOX A SPECCHIO E PLEXIGLASS
- EA5 EMETTITRICI BIGLIETTI
- EA6 TELEFONI PUBBLICI
- EA7 MAPPA TATTILE PER NON VEDENTI
- EA8 TORNELLI
- EA9 PANNELLI PUBBLICITARI 180x240/220/180
- ALTOPARLANTE
- TELECAMERA

LOCALI TECNICI
- LT PAVIMENTO IN PIASTRELLE DI GRES PORCELLANATO COLORATO A TUTTA PASTA cm 30x30, CON SUPERFICIE ANTISDRUCCIOLO, ZOCCOLINO NELLO STESSO MATERIALE, PARETI E SOFFITTI IN INTONACO CIVILE, TINTEGGIATURA COPRENTE A BASE DI RESINE ACRILICHE

SERVIZI IGIENICI USO PUBBLICO/PERSONALE DI SERVIZIO
- LS PAVIMENTO IN PIASTRELLE CERAMICHE 30x30 cm ANTISDRUCCIOLO; RIVESTIMENTO IN PIASTRELLE DI GRES PORCELLANATO COLORATO A TUTTA PASTA FINO A m. 2,50; PARTI SUPERIORI, PARETI E SOFFITTO IN INTONACO CIVILE CON PITTURA A BASE DI RESINE ACRILICHE; CONTROSOFFITTO A DOGHE IN ALLUMINIO, BAGNI AUTOPULENTI PREFABBRICATI DA INSTALLARE COME BLOCCHI INDIPENDENTI. LAVABI IN ANTIBAGNO TIPO OVAL–IDEAL STANDARD O SIMILE CON PIANO IN GRANITO, SANITARI E RUBINETTERIE TIPO IDEAL STANDARD

LOCALI COMMERCIALI
- LC PAVIMENTO IN GRANITO ANTISDRUCCIOLO TIPO PV1; PARETI E SOFFITTO IN INTONACO CIVILE CON PITTURA A BASE DI RESINE ACRILICHE; BAGNO E ANTIBAGNO CON RIVESTIMENTO TIPO LS, CONTROSOFFITTO TIPO CS 5, VETRATA CON PORTA IN VETRO DI SICUREZZA STRATIFICATO TEMPRATO SP. 12/13 mm

MURATURA

MURATURA IN BLOCCHI FORATI DI CALCESTRUZZO VIBROCOMPRESSO INTONACATI SULLE FACCE A VISTA
SP. 13 cm SP. 20 cm

NOTE VALIDE PER TUTTI I TIPI DI MURATURA:
- ANCORAGGI (DA ASSURE TT INFERIORI AD AUSTRICO OVE NON DIVERSAMENTE INDICATO CON LA SIGLA "Y" (FINITO)
- IRRIGIDIMENTI: CIMAFI PER MURATURE DI SUPERFICIE SUPERIORE 25 MQ
- IRRIGIDIMENTI VERTICALI:
SEMPRE PRESENTI OGNI 25 MQ DI SUPERFICIE MURARIA
- IRRIGIDIMENTI ORIZZONTALI:
• H PARETE COMPRESA TRA 2 m E 3,30 m: NON PRESENTE
• H PARETE COMPRESA TRA 3 m E 3,30 m: IRRIGIDIMENTO IMPOSTATO A QUOTA +2.55 m SU FINITO
• H PARETE SUPERIORE A 3.30 m: IRRIGIDIMENTO IMPOSTATO A QUOTA +3.00 m SU FINITO

NOTA: TUTTI GLI ASCENSORI SARANNO CONFORMI ALLA NORMA EN 81–70:2003

Stretto di Messina
Concessionaria per la progettazione, realizzazione e gestione del collegamento stabile tra la Sicilia e il Continente
Organismo di Diritto pubblico
(Legge n° 1158 del 17 dicembre 1971, modificata dal D.Lgs. n° 114 del 24 aprile 2003)

Eurolink

PONTE SULLO STRETTO DI MESSINA

PROGETTO DEFINITIVO

EUROLINK S.C.p.A.
IMPREGILO S.p.A. (Mandataria)
SOCIETA' ITALIANA PER CONDOTTE D'ACQUA S.p.A. (Mandante)
COOPERATIVA MURATORI E CEMENTISTI - C.M.C. di Ravenna Soc. Coop. a.r.l. (Mandante)
SACYR S.A.U. (Mandante)
ISHIKAWAJIMA - HARIMA HEAVY INDUSTRIES CO., Ltd. (Mandante)
A.C.I. S.C.P.A. - CONSORZIO STABILE (Mandante)

IL PROGETTISTA	IL CONTRAENTE GENERALE	STRETTO DI MESSINA	STRETTO DI MESSINA
SINA Dott. Ing. F. Colla Ordine Ingegneri Milano n° 20355 Eurolink Dott. Ing. E. Pagani Ordine Ingegneri Milano n° 15408	Project Manager (Ing. P.P. Marcheselli)	Direttore Generale e RUP Validazione (Ing. G. Fiammenghi)	(Dott. P. Ciucci)

COLLEGAMENTI SICILIA — ST0144_F0
STAZIONI – OPERE CIVILI
STAZIONE ANNUNZIATA
GENERALE
CONTROSOFFITTI

CODICE: C G 0 7 0 0 P P Z D S C S 2 S G 0 0 0 0 0 0 0 0 0 2 F0 — SCALA: VARIE

REV.	DATA	DESCRIZIONE	REDATTO	VERIFICATO	APPROVATO
F0	20–06–2011	EMISSIONE FINALE	R.CAFFARENA	G. SCIUTO	F. COLLA

NOME DEL FILE: ST0144_F0.dwg