PANNELLI INFORMATIVI

PANNELLI INFORMATIVI IN ALLUMINIO PREVERNICIATO (RAL 9002), CON SPORTELLO IN PERSPEX E FONDO IN LAMIERA DI ALLUMINIO:

- PANNELLI INFORMATIVI CON PIANTA DELLA CITTA' cm. 180x220
- PANNELLI INFORMATIVI CON INDICAZIONE RETE TRASPORTI cm. 180x220
- PANNELLI INFORMATIVI CON INDICAZIONE USCITE E STRADE ADIACENTI cm 180x220
- PANNELLI INFORMATIVI CON ELENCO STAZIONI cm. 180x220
- PANNELLI PUBBLICITARI 180x240/220/180

PROSPETTO
SCALA 1:10

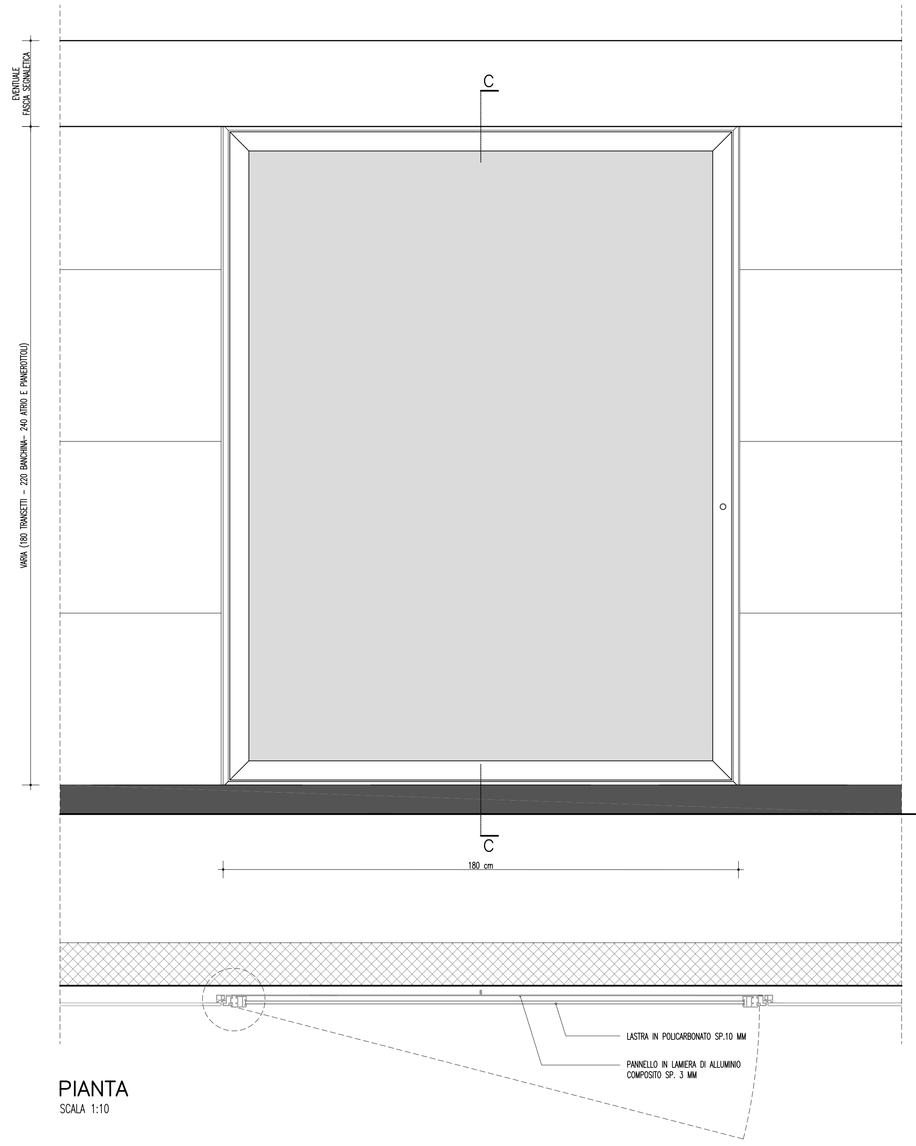

PIANTA
SCALA 1:10

SEZIONE
SCALA 1:10

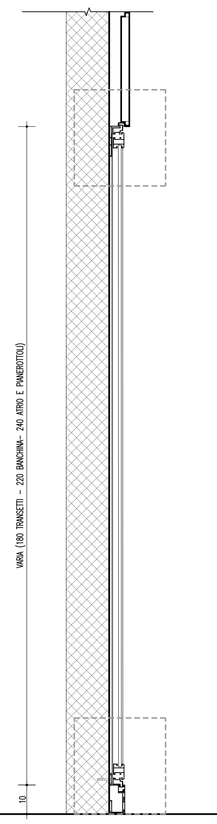

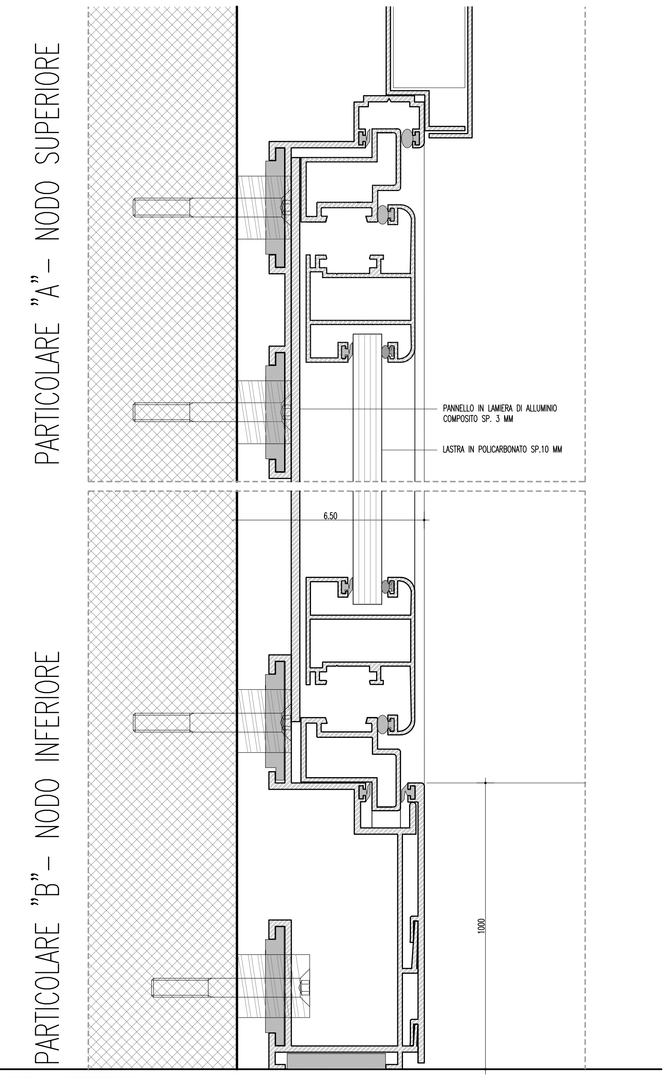

NODI VERTICALI
SCALA 1:1

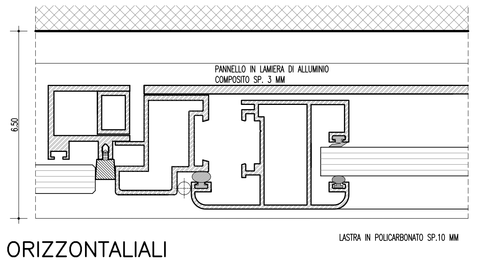

NODI ORIZZONTALIALI
SCALA 1:1

PANCA – TIPO A5

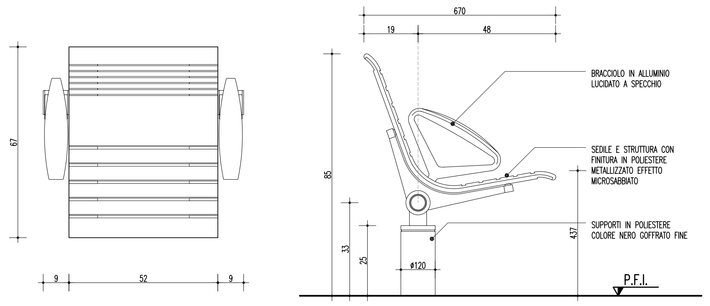

PIANTA
SCALA 1:10

PROSPETTO LATERALE
SCALA 1:10

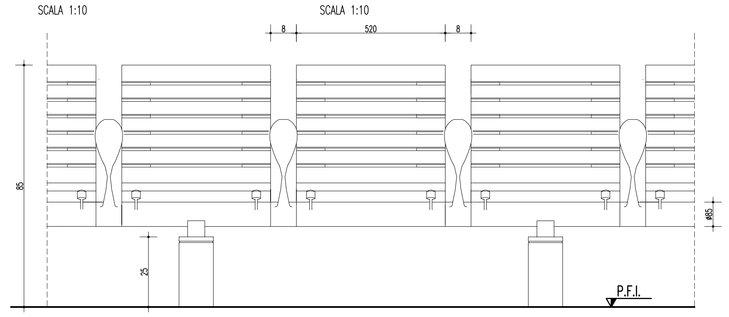

PROSPETTO
SCALA 1:10

APPOGGIO ISCHIATICO – TIPO A6

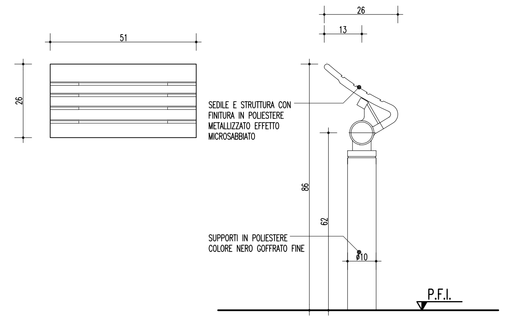

PIANTA
SCALA 1:10

PROSPETTO LATERALE
SCALA 1:10

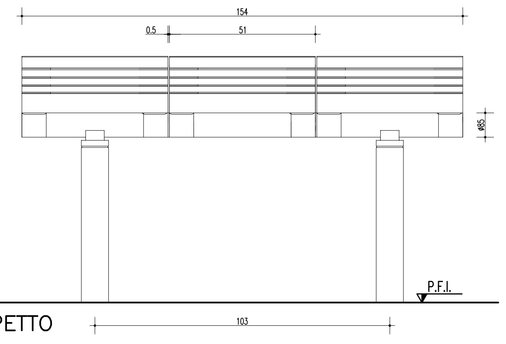

PROSPETTO
SCALA 1:10

CESTINO GETTARIFIUTI – TIPO A7

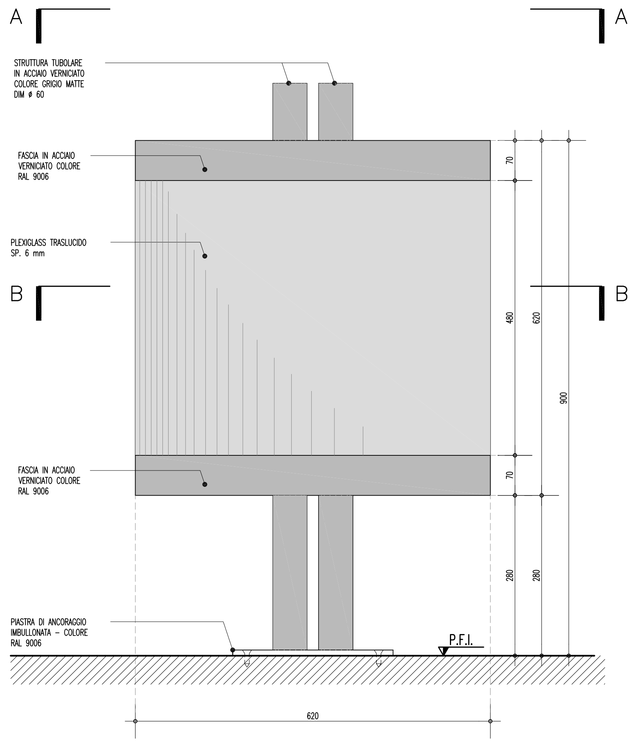

PROSPETTO
SCALA 1:5

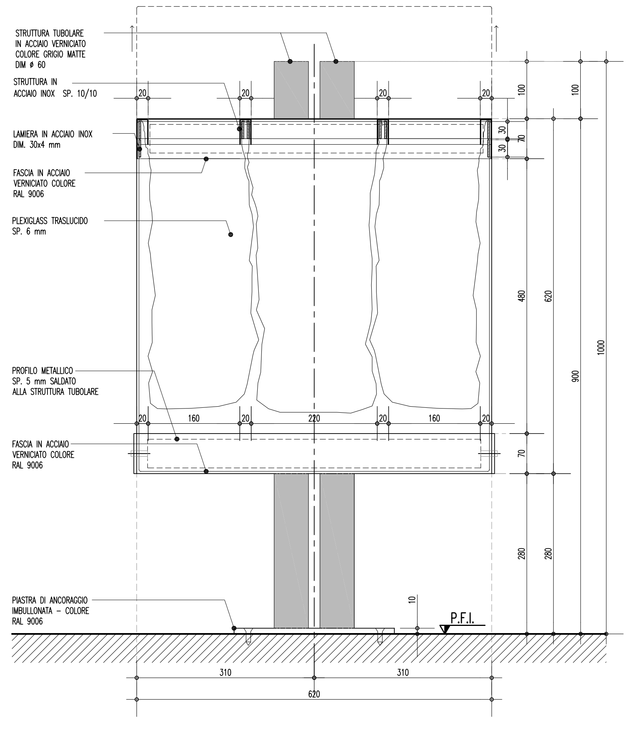

SEZIONE
SCALA 1:5

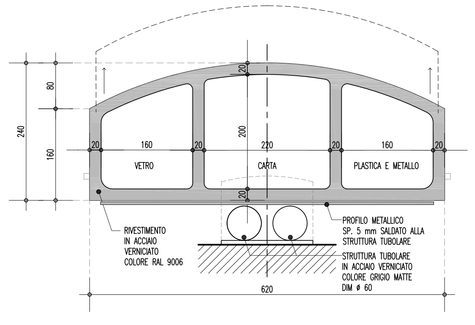

PIANTA – SEZIONE A–A
SCALA 1:5

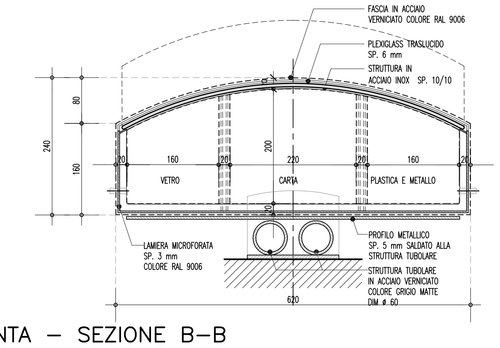

PIANTA – SEZIONE B–B
SCALA 1:5

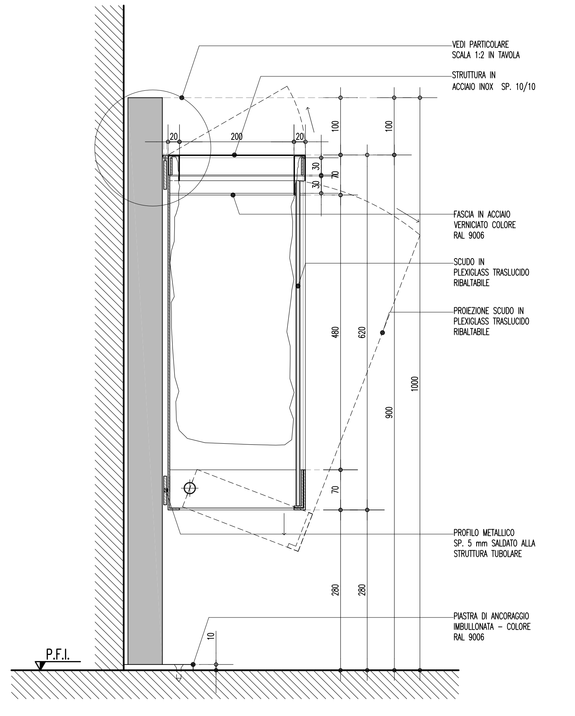

SEZIONE TRASVERSALE
SCALA 1:5

NOTE GENERALI

N.B.:

- L'ARREDO E GLI ELEMENTI ISOLATI NELLE STAZIONI DEVONO RISALTARE RISPETTO ALLO SFONDO E AVERE BORDI ARROTONDATI.
- NEL PERIMETRO DELLE STAZIONI L'ARREDO E GLI ELEMENTI ISOLATI DEVONO ESSERE COLLOCATI IN MODO DA NON OSTACOLARE LE PERSONE NON VEDENTI O CON PROBLEMI DI VISTA E DEVONO ESSERE INDIVIDUABILI DA I NON VEDENTI CHE UTILIZZANO UN BASTONE
- GLI ELEMENTI A SBALZO COLLOCATI AL DI SOTTO DI 2100 mm DI ALTEZZA, CHE SPORGONO DI OLTRE 150 mm, DEVONO ESSERE INDICATI DA UN OSTACOLO, A UN'ALTEZZA MASSIMA DI 300 mm, CHE POSSA ESSERE INDIVIDUATO DA I NON VEDENTI CHE UTILIZZANO UN BASTONE.
- NON DEVONO ESSERE PRESENTI ELEMENTI APPESI AL DI SOTTO DI UN'ALTEZZA DI 2100 mm
- I SEDILI DEVONO ESSERE DOTATI DI SCHIENALE E ALMENO UN TERZO DEVE DISPORRE DI BRACCIOLI.
- L'ARREDO E GLI ELEMENTI ISOLATI NELLE STAZIONI DEVONO RISALTARE RISPETTO ALLO SFONDO E AVERE BORDI ARROTONDATI. NEL PERIMETRO DELLE STAZIONI L'ARREDO E GLI ELEMENTI ISOLATI DEVONO ESSERE COLLOCATI IN MODO DA NON OSTACOLARE LE PERSONE NON VEDENTI O CON PROBLEMI DI VISTA E DEVONO ESSERE INDIVIDUABILI DA I NON VEDENTI CHE UTILIZZANO UN BASTONE. GLI ELEMENTI A SBALZO COLLOCATI AL DI SOTTO DI 2 100 MM DI ALTEZZA, CHE SPORGONO DI OLTRE 150 MM, DEVONO ESSERE INDICATI DA UN OSTACOLO, A UN'ALTEZZA MASSIMA DI 300 MM, CHE POSSA ESSERE INDIVIDUATO DA I NON VEDENTI CHE UTILIZZANO UN BASTONE. NON DEVONO ESSERE PRESENTI ELEMENTI APPESI AL DI SOTTO DI UN'ALTEZZA DI 2 100 MM. SU OGNI MARCIAPIEDE DOVE I PASSEGGERI POSSONO ATTENDERE I TRENI E IN OGNI AREA DI ATTESA DEVE ESSERE PRESENTE ALMENO UN'AREA PROTETTA DALLE INTEMPERIE PROVVISTA DI SEDILI ERGONOMICI. I SEDILI DEVONO ESSERE DOTATI DI SCHIENALE E ALMENO UN TERZO DEVE DISPORRE DI BRACCIOLI. DEVE ESSERE INOLTRE PRESENTE UNA BARRA D'APPOGGIO VERTICALE LUNGA ALMENO 1 400 MM E UNO SPAZIO PER UNA SEDIA A ROTELLE.

Stretto di Messina

Concessionaria per la progettazione, realizzazione e gestione del collegamento stabile tra la Sicilia e il Continente
Organismo di Diritto pubblico
(Legge n° 1158 del 17 dicembre 1971, modificata dal D.Lgs. n° 114 del 24 aprile 2003)

EurolinK

PONTE SULLO STRETTO DI MESSINA

PROGETTO DEFINITIVO

EUROLINK S.C.p.A.
IMPREGILO S.p.A. (Mandataria)
SOCIETA' ITALIANA PER CONDOTTE D'ACQUA S.p.A. (Mandante)
COOPERATIVA MURATORI E CEMENTISTI - C.M.C. di Ravenna Soc. Coop. a.r.l. (Mandante)
SACYR S.A.U. (Mandante)
ISHIKAWAJIMA - HARIMA HEAVY INDUSTRIES CO. Ltd. (Mandante)
A.C.I. S.C.P.A. - CONSORZIO STABILE (Mandante)

IL PROGETTISTA	IL CONTRAENTE GENERALE	STRETTO DI MESSINA Direttore Generale e RUP Voliazione	STRETTO DI MESSINA
SINA Dott. Ing. F. Collo Ordine Ingegneri Milano n° 20355 EUROLINK Dott. Ing. E. Pagani Ordine Ingegneri Milano n° 15408	Project Manager (Ing. P.P. Marcheselli)	(Ing. G. Fiammenghi)	(Dott. P. Ciucci)

COLLEGAMENTI SICILIA — ST0147_F0
STAZIONI – OPERE CIVILI
STAZIONE ANNUNZIATA
GENERALE
ARREDI E ATTREZZATURE

CODICE: C G 0 7 0 0 P P Z D S C S 2 S G 0 0 0 0 0 0 0 0 7 F0 — SCALA: VARIE

REV.	DATA	DESCRIZIONE	REDATTO	VERIFICATO	APPROVATO
T0	20-06-2011	EMISSIONE FINALE	R.CAFFARENA	G. SCIUTO	F. COLLA

NOME DEL FILE: ST0147_F0.dwg