PORTE IN VETRO INTEGRATE NELLE PARETI VETRATE 1:20

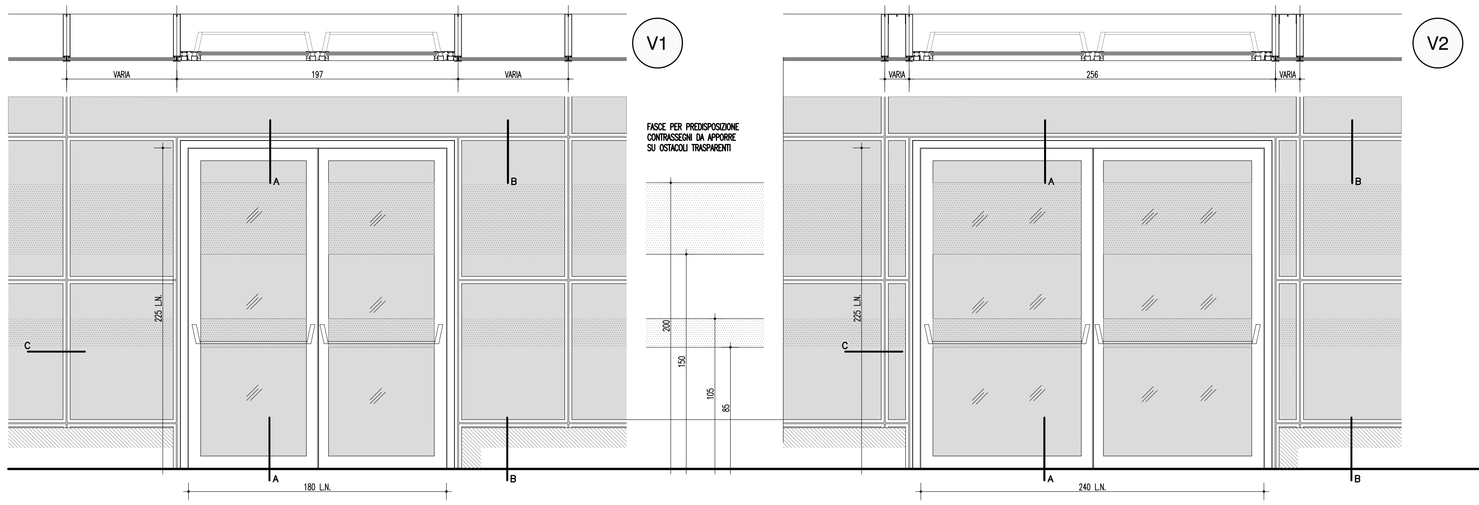

SPECIFICHE TECNICHE

PARETI E PORTE VETRATE AD UNA O DUE ANTE

- TAMPONAMENTI ESTERNI COSTITUITI DA FACCIATE VETRATE DI TIPO STRUTTURALE, CON VETRAZIONI FISSE A GIUNTI ACCOSTATI LUNGO IL BORDO ORIZZONTALE, E CON GIUNTO A OMEGA LUNGO IL MONTANTE VERTICALE.
- STRUTTURA PORTANTE IN ALLUMINIO CON UN INTERASSE TIPICO DI M. 3,00, E DA INFISSI INTELAATI CON PROFILI NON VISIBILI ALL'ESTERNO IN PROFILATI DI ALLUMINIO ESTRUSO CON TAGLIO TERMICO, ELETTROCOLORATI.
- PACCHETTO VETRATO: VETRO STRATIFICATO DI SICUREZZA TEMPRATO HST
- DESCRIZIONE DEL SISTEMA
  LA FACCIATA DOVRÀ ESSERE REALIZZATA CON PROFILATI IN LEGA PRIMARIA D'ALLUMINIO 6060 BSECONDO LE NORME UNI EN 573 UNI EN 755-5 ALLO STATO FISICO T5 SECONDO LA NORMATIVA UNI EN 515.
  RETICOLO STRUTTURALE COMPOSTO DA MONTANTI E TRAVERSI, CON SEZIONE ARCHITETTONICA DI 50 MM. LE CUI PARTI TUBOLARI AVRANNO UNA PROFONDITÀ VARIABILE IN CONFORMITÀ ALLE ESIGENZE STATICHE. LA CONFORMAZIONE GEOMETRICA DEI MONTANTI DOVRÀ ESSERE A SEZIONE RETTANGOLARE.

PORTE IN VETRO TAGLIAFUOCO 1:20

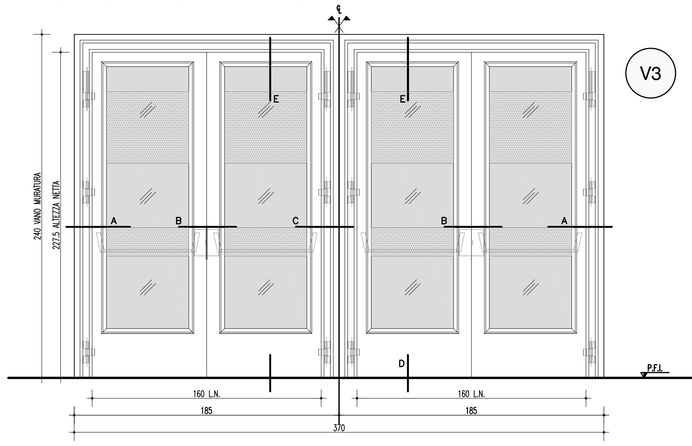

PORTE IN VETRO TAGLIAFUOCO – PARTICOLARE DEI NODI 1:5

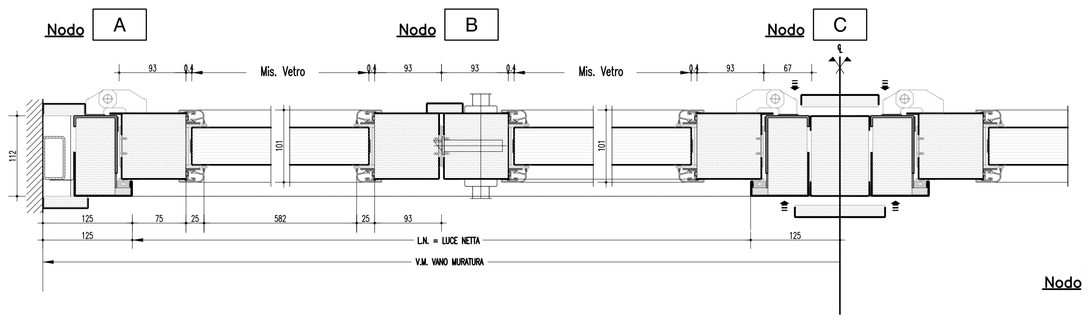

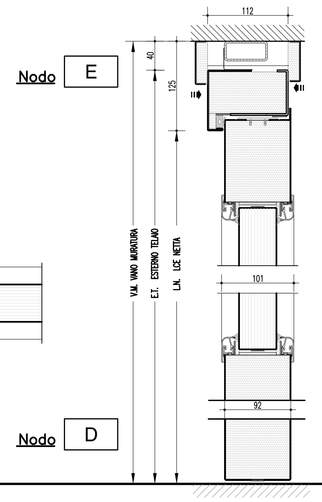

SPECIFICHE TECNICHE

PORTE TAGLIAFUOCO VETRATE AD UNA O DUE ANTE
TIPO ISOFIRE/AV REI 120

- CERTIFICATE SECONDO NORMA UNI 9723 E FOGLIO DI AGGIORNAMENTO A1, OMOLOGATE D.M. 14.12.93.
- CONTROTELAIO IN ACCIAIO TUBOLARE 60x30x2mm DI SPESSORE E FIBRA CERAMICA DI TAMPONAMENTO DELLO SPAZIO VUOTO.
- PANNELLI PORTA 92mm DI SPESSORE COSTITUITI DA STRUTTURA METALLICA INTERNA ISOLATA TERMICAMENTE; PACCO COIBENTE STRATIFICATO DI ELEVATA TENUTA TERMICA; RIVESTIMENTO ESTERNO CON LAMIERA DI ACCIAIO ZINCATA PIEGATA, LAMIERE DI RIVESTIMENTO DISTANZIATE TRA LORO SENZA PONTE TERMICO.
- VERNICIATURA TINTA RAL 9002.
- CERNIERE A TRE ALI DI GRANDI DIMENSIONI, TRE PER OGNI BATTENTE, CON PERNO DI ACCIAIO E CUSCINETTI REGGISPINTA.
- SISTEMA DI AUTOCHIUSURA OBBLIGATORIO; REGOLATORE DELLA SEQUENZA DI CHIUSURA TIPO DORMA SR390.
- SERRATURA IN ACCIAIO TIPO CISA COMANDATI DA MANIGLIONE ANTIPANICO.
- VETRO TIPO ISOFIREGLASS REI 120 SPESSORE 52mm TRASLUCIDO.
- GUARNIZIONI TERMOESPANDENTI E GUARNIZIONI IN GOMMA DI BATTUTA APPLICATE PERIMETRALMENTE SU TELAI MAESTRO ED IN CORRISPONDENZA DELLE BATTUTE CENTRALI FRA LE DUE ANTE.
- MARCHIATURA DI IDENTIFICAZIONE DEL PRODOTTO, RELATIVO A CHIUSURA COMPLESSA, CERTIFICATA, SECONDO LA NORMA UNI 9723 E D.M. DEL 14/12/93.

PORTE IN FERRO TAGLIAFUOCO 1:20

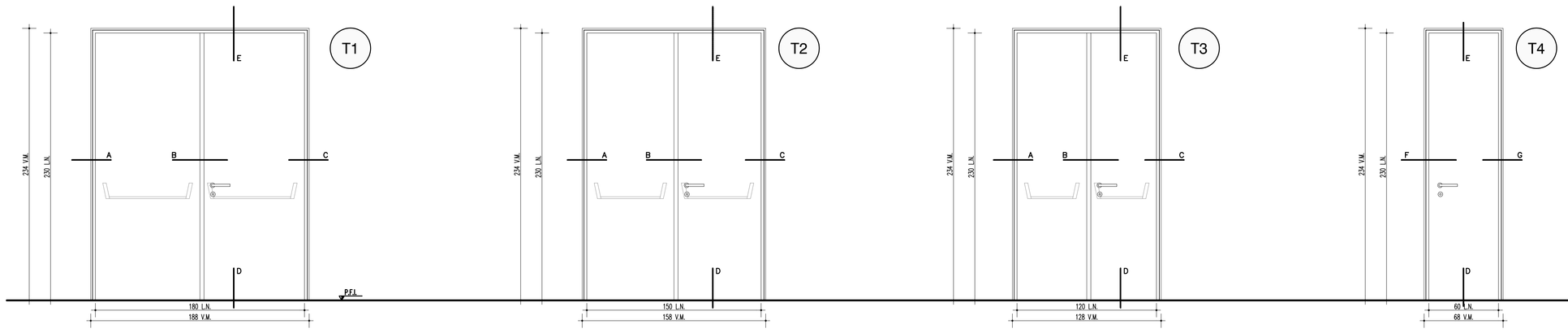

SPECIFICHE TECNICHE

PORTE IN FERRO TAGLIAFUOCO AD UNA O DUE ANTE
TIPO ISOFIRE/MET REI 60–120

- ANTE TAMBURATE IN LAMIERA ZINCATA, COIBENTAZIONE CON MATERIALI ISOLANTI, SENZA BATTUTA INFERIORE, SPESSORE TOTALE 60mm.
- TELAIO ANGOLARE IN PROFILATO DI LAMIERA DI ACCIAIO ZINCATA CON ZANCHE DA MURARE, GIUNTI PER L'ASSEMBLAGGIO IN CANTIERE E DISTANZIALE INFERIORE AVVITABILE.
- SERRATURA CON FORO CILINDRICO ED INSERTO PER CHIAVE TIPO PATENT.
- SERRATURA SULL'ANTA SECONDARIA (2 ANTE) PER L'AUTOBLOCCAGGIO, CON LEVETTA PER L'APERTURA; PREDISPOSIZIONE PER L'APPLICAZIONE DELLA SERRATURA DI MANIGLIONE ANTIPANICO.
- MANIGLIA ANTINFORTUNISTICA COLORE NERO CON ANIMA IN ACCIAIO E COMPLETA DI PLACCHE CON FORO CILINDRICO ED INSERTI PER CHIAVE TIPO PATENT E MANIGLIONE ANTIPANICO SUL LATO INTERNO.
- N°2 (1 ANTA) O N°4 (2 ANTE) CERNIERE DI CUI UNA A MOLLA PER L'EVENTUALE AUTOCHIUSURA.
- RINFORZI INTERNI NELL'ANTA QUALE PREDISPOSIZIONE PER L'EVENTUALE MONTAGGIO DI CHIUDIPORTA E MANIGLIONE ANTIPANICO.
- ROSTRO DI TENUTA NELLA BATTUTA DELLE ANTE SUL LATO CERNIERE.
- GUARNIZIONE TERMOESPANDENTE INSERITA IN APPOSITO CANALE SUL TELAIO, NELLA CONTROBATTUTA DELL'ANTA SECONDARIA E NEL LATO INFERIORE DELLE ANTE.
- TARGHETTA DI CONTRASSEGNO CON ELEMENTI DI RIFERIMENTO, APPLICATA IN BATTUTA DELL'ANTA SECONDO NORME UNI 9723 E D.M. 14.12.93.
- VERNICIATURA CON POLVERI EPOSSIPOLIESTERE TERMOINDURITE, CON FINITURA A STRUTTURA ANTIGRAFFIO COFFRATA, COLORE RAL 9002.

PORTE IN FERRO TAGLIAFUOCO REI 120 – PARTICOLARE DEI NODI

NODI ORIZZONTALI PORTE A BATTENTE 1:5

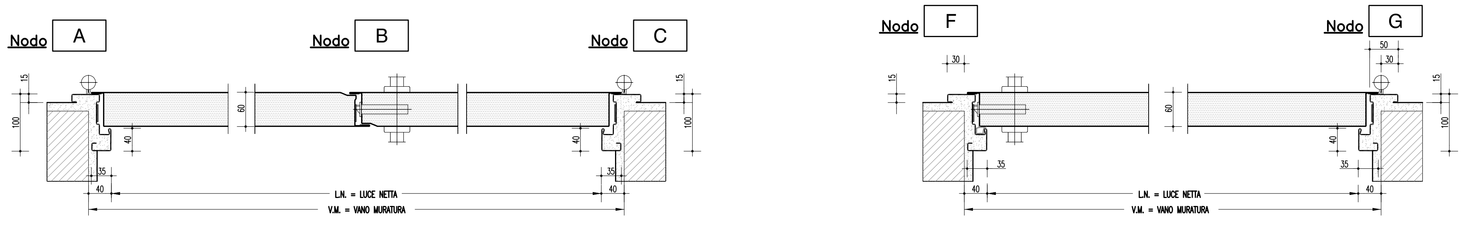

NODI VERTICALI PORTE A BATTENTE 1:5

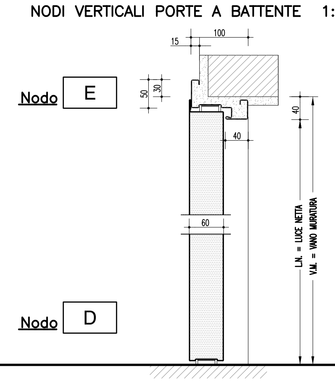

PORTE A BATTENTE IN LAMINATO PLASTICO 1:20

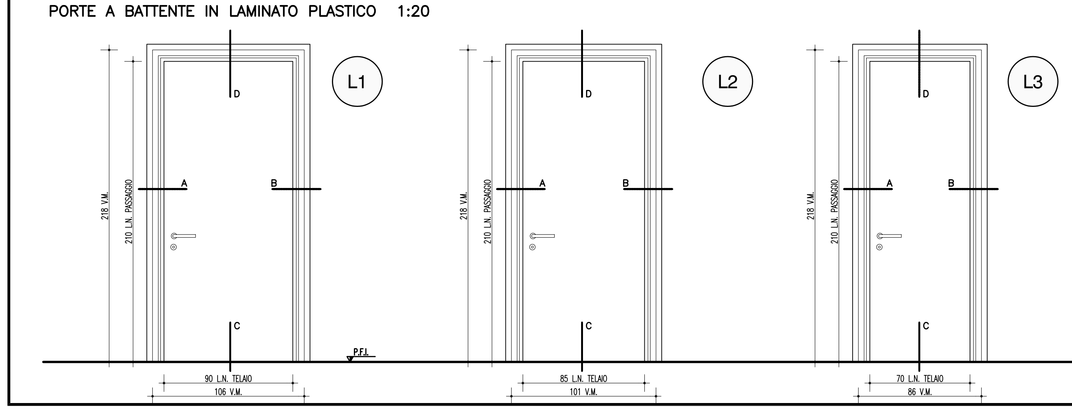

PORTE A BATTENTE IN LAMINATO PLASTICO – PARTICOLARE DEI NODI

NODI ORIZZONTALI PORTE A BATTENTE 1:5

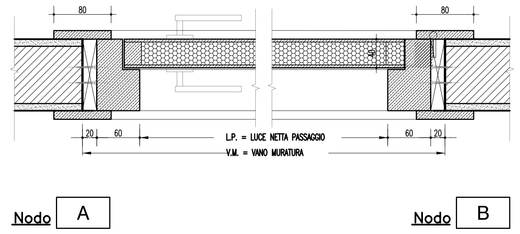

NODI VERTICALI PORTE A BATTENTE 1:5

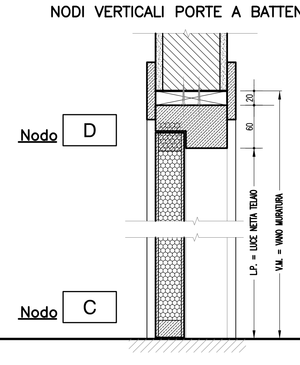

SPECIFICHE TECNICHE

PORTE A BATTENTE IN LAMINATO PLASTICO

- PORTA TAMBURATA CON INTELLAIATURA INTERNA IN ABETE – NIDO D'APE NELLA TAMBURATURA, SUPPORTI IN MDF E SUPERFICI ESTERNE IN LAMINATO PLASTICO
- TELAIO E CORNICI IN MULTISTRATO RIVESTITO IN LAMINATO CON BORDI IN ABS
- SERRATURA: TIPO YALE
  SERRATURA BADNI PERSONALE: TIPO LIBERO/OCCUPATO

NOTE GENERALI

N.B.:

- LA FORZA RICHIESTA PER APRIRE O CHIUDERE UNA PORTA MANUALE, IN ASSENZA DI VENTO, NON PUÒ SUPERARE I 25 NEWTON.
- PER APRIRE O CHIUDERE UNA PORTA MANUALE, LA MANIGLIA DEVE POTER ESSERE AZIONATA CON IL PALMO DELLA MANO ESERCITANDO UNA FORZA NON SUPERIORE A 20 NEWTON.
- I DISPOSITIVI DI APERTURA DELLE PORTE SARANNO POSTI A UN'ALTEZZA COMPRESA FRA 800 mm E 1200 mm
- LE PORTE MANUALI SARANNO PROVVISTE DI BARRE ORIZZONTALI PER L'INTERA LARGHEZZA E SUI DUE LATI

PANNELLI ANTINCENDIO AMOVIBILI 1:20

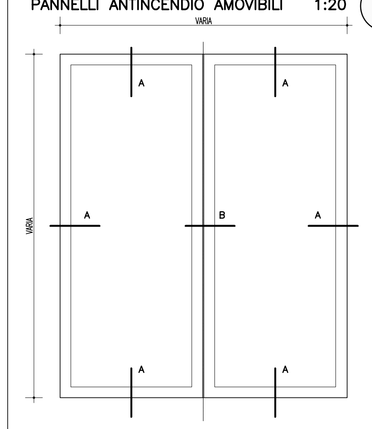

SPECIFICHE TECNICHE

PANNELLO AMOVIBILE TIPO ISOFIRE/A REI 120

- PANNELLO REI 120 AMOVIBILE, SCOMPONIBILE IN MODULI, CON PROFILI ROMPITIRATTA ISOLATI REI 120, CERTIFICATO SECONDO NORMA UNI9723, OMOLOGATA D.M. 14.12.93.
- TELAIO MAESTRO SU QUATTRO LATI IN PROFILO D'ACCIAIO PRESSOPIEGATO A "Z" CON ZANCHE A MURARE.
- CORNICE PERIMETRALE IN LAMIERA DI ACCIAIO ISOLATA.
- PANNELLO DI 70 mm DI SPESSORE CON PACCO COIBENTE DI ELEVATA TENUTA TERMICA, RIVESTIMENTO ESTERNO CON LAMIERA DI ACCIAIO ZINCATA PIEGATA A DISEGNO.
- GUARNIZIONI TERMOESPANDENTI E GUARNIZIONI IN GOMMA DI BATTUTA DI SERIE APPLICATE PERIMETRALMENTE SUL TELAIO.
- FISSAGGIO PANNELLI SU PROFILI MURATI TRAMITE VITI
- MARCHIATURA DI IDENTIFICAZIONE DEL PRODOTTO SECONDO NORME UNI 9723 E D.M. DEL 14.12.93.

VERNICIATURA CON POLVERI EPOSSIPOLIESTERE TERMOINDURITE, CON FINITURA A STRUTTURA ANTIGRAFFIO COFFRATA, COLORE RAL 9016 / 7016 O SECONDO INDICAZIONI DA CAMPIONATURE

NODI VERTICALI 1:5

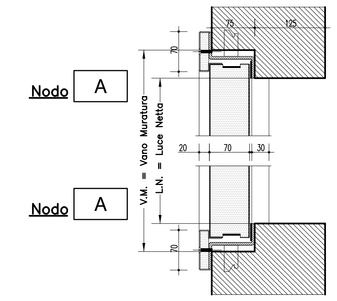

NODI ORIZZONTALI 1:5

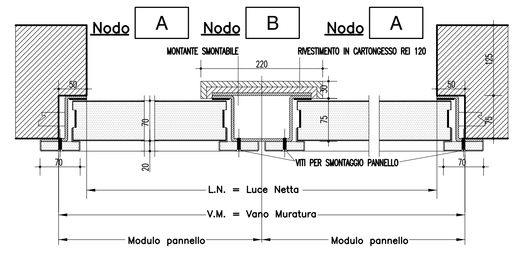

Stretto di Messina

Concessionaria per la progettazione, realizzazione e gestione del collegamento stabile tra la Sicilia e il Continente
Organismo di Diritto pubblico
(Legge n° 1158 del 17 dicembre 1971, modificata dal D.Lgs. n° 114 del 24 aprile 2003)

EurolinK

PONTE SULLO STRETTO DI MESSINA

PROGETTO DEFINITIVO

EUROLINK S.C.p.A.
IMPREGILO S.p.A. (Mandataria)
SOCIETA' ITALIANA PER CONDOTTE D'ACQUA S.p.A. (Mandante)
COOPERATIVA MURATORI E CEMENTISTI - C.M.C. di Ravenna Soc. Coop. a.r.l. (Mandante)
SACYR S.A.U. (Mandante)
ISHIKAWAJIMA - HARIMA HEAVY INDUSTRIES CO. Ltd. (Mandante)
A.C.I. S.C.P.A. - CONSORZIO STABILE (Mandante)

IL PROGETTISTA	IL CONTRAENTE GENERALE	STRETTO DI MESSINA Direttore Generale e RUP Validazione	STRETTO DI MESSINA
SINA Dott. Ing. F. Collo Ordine Ingegneri Milano n° 20355 EUROLINK Dott. Ing. E. Pagani Ordine Ingegneri Milano n° 15408	Project Manager (Ing. P.P. Marcheselli)	(Ing. G. Fiammenghi)	Amministratore Delegato (Dott. P. Ciucci)

COLLEGAMENTI SICILIA — ST0185_F0
STAZIONI – OPERE CIVILI
STAZIONE ANNUNZIATA
GENERALE
ABACO INFISSI

CODICE: C G 0 7 0 0 P S Z D S C S 2 S G 0 0 0 0 0 0 0 0 0 2 F0 — SCALA: 1:20/1:5

REV.	DATA	DESCRIZIONE	REDATTO	VERIFICATO	APPROVATO
T0	20-06-2011	EMISSIONE FINALE	R.CAFFARENA	G. SCIUTO	F. COLLA

NOME DEL FILE: ST0185_F0.dwg