SVILUPPATA TIPO 1

SCALA 1:200

IN ASSE PARATIA

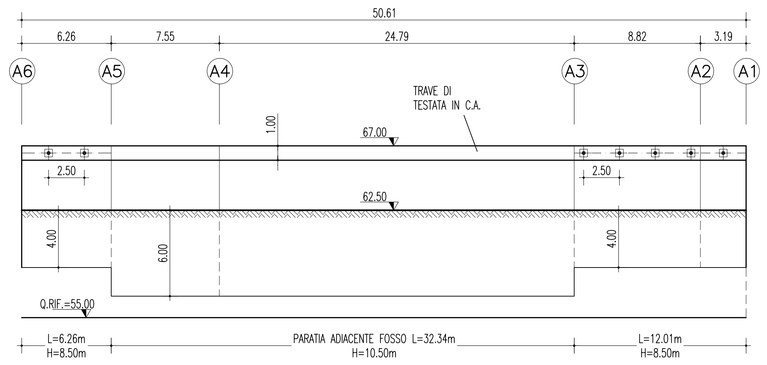

PARATIA TIPO "1"							
ORDINE TIRANTE	NUMERO TREFOLI	INCLINAZIONE VERTICALE(°)	INCLINAZIONE ORIZZONTALE(°)	TIRO INIZIALE (kN)	LUNGHEZZA LIBERA (m)	LUNGHEZZA ANCORAGGIO(m)	LUNGHEZZA TOTALE (m)
1°	4	30.00	0.00	505.00	10.00	13.00	23.00

INCIDENZE ARMATURE	
DIAFRAMMI 100x250	100 Kg/mc

SVILUPPATA TIPO 2

SCALA 1:200

IN ASSE PARATIA

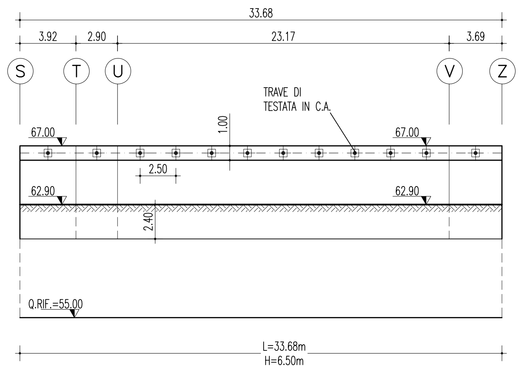

PARATIA TIPO "2"							
ORDINE TIRANTE	NUMERO TREFOLI	INCLINAZIONE VERTICALE(°)	INCLINAZIONE ORIZZONTALE(°)	TIRO INIZIALE (kN)	LUNGHEZZA LIBERA (m)	LUNGHEZZA ANCORAGGIO(m)	LUNGHEZZA TOTALE (m)
1°	4	30.00	0.00	505.00	10.00	13.00	23.00

INCIDENZE ARMATURE	
DIAFRAMMI 100x250	100 Kg/mc

TRAVE DI TESTA CON CORDOLI GUIDA

SCALA 1:20

IN ASSE DIAFRAMMA

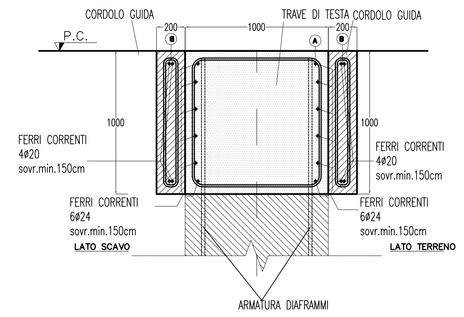

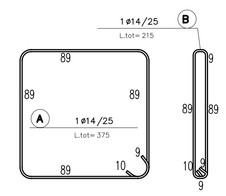

NOTE GENERALI

TABELLA MATERIALI

CLS – CLASSE DI ESPOSIZIONE XC2
DIAFRAMMI
classe di resistenza minima a compressione C28/35
TRAVE DI TESTATA
classe di resistenza minima a compressione C28/35
TRAVE DI CONTRASTO
classe di resistenza minima a compressione C28/35
ACCIAIO B450C PER ARMATURA
COPRIFERRO SPESSORE 7 CM.
PROFILATI E PIASTRE S355
TREFOLI (0.6") fTpk>1860 MPa
F(1)pk>1670 MPa

DIFRAMMI IN C.A. (IDROFRESA)	DIMENSIONI 1.00m X (2.50m PRIMARIO – 2.80m SECONDARIO)
	INTERASSE 2.65m

LEGENDA

– Q.P. QUOTA PROGETTO
– Q.S. QUOTA DI SCAVO

FASI ESECUTIVE TRAVE DI TESTA

A. SCAVO DI SBANCAMENTO PARZIALE PER ESECUZIONE CORREE DI GUIDA
B. ESECUZIONE CORREE DI GUIDA
C. SCAVO ED ESECUZIONE DIAFRAMMI
D. DEMOLIZIONE DEI CORDOLI GUIDA E SCAVO DI RIBASSO PER L'ESECUZIONE DELLA TRAVE DI TESTA DEI DIAFRAMMI IN C.A.
E. REALIZZAZIONE TRAVE DI TESTA IN C.A.

FASI ESECUTIVE TIRANTI

L' ESECUZIONE DEI TIRANTI DOVRA' AVVENIRE SECONDO LE SEGUENTI FASI:

– PERFORAZIONI SECONDO GEOMETRIE DI PROGETTO
– POSA IN OPERA DEL TIRANTE, DOTATO DI DISTANZIATORI E CANNE PER LA SUCCESSIVA INIEZIONE DEL BULBO DI ANCORAGGIO
– INIEZIONE PER LA FORMAZIONE DEL BULBO DI ANCORAGGIO DELLA LUNGHEZZA PREVISTA IN PROGETTO
– INIEZIONE SECONDARIA NELLA PARTE LIBERA DEL TIRANTE
– TESATURA E FISSAGGIO DEL TIRANTE
– PRIMA DI PROCEDERE AL FISSAGGIO DELLA TESTA, SARA' NECESSARIO ATTENDERE LA COMPLETA MATURAZIONE DELLA MISCELA INIETTATA PER LA REALIZZAZIONE DEL BULBO DI ANCORAGGIO (ALMENO 72 ORE)

QUALORA, A SEGUITO DELLE PRIME FASI DI RIBASSO SI EVIDENZIASSE LA PRESENZA DI ACQUA DOVRANNO ESSERE INTEGRATI DRENAGGI AD INTERESSARE L'INTERO FRONTE DI SCAVO DELLA PARATIA

TIRANTE A TREFOLI IN ACCIAIO

SCALA 1:10

TIRANTE DI TIPO PROVVISORIO

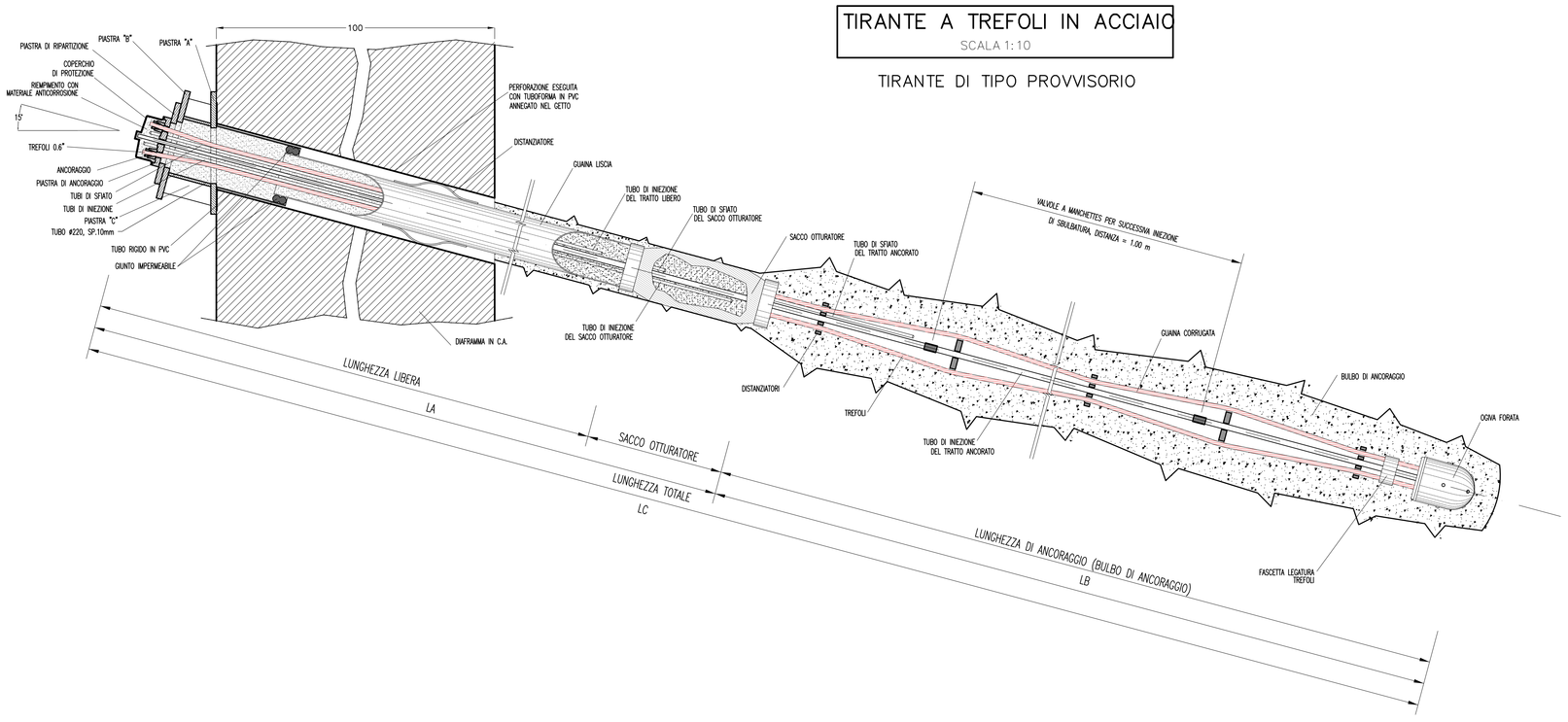

ELEMENTI COMPONENTI ANCORAGGIO DEI TIRANTI

SCALA 1:10

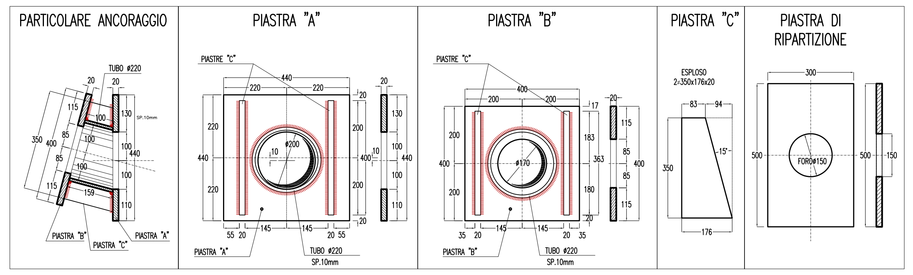

KEY–PLAN

SCALA 1:2000

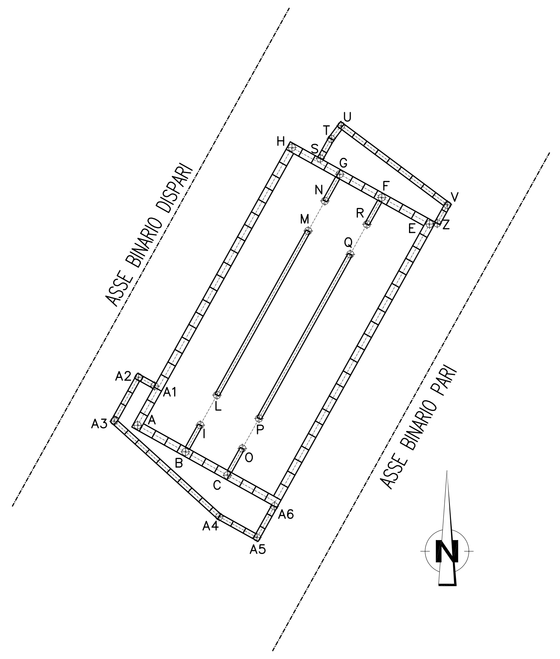

Stretto di Messina

Concessionaria per la progettazione, realizzazione e gestione del collegamento stabile tra la Sicilia e il Continente
Organismo di Diritto pubblico
(Legge n° 1158 del 17 dicembre 1971, modificato dal D.Lgs. n° 114 del 24 aprile 2003)

Eurolink

PONTE SULLO STRETTO DI MESSINA

PROGETTO DEFINITIVO

EUROLINK S.C.p.A.
IMPREGILO S.p.A. (Mandataria)
SOCIETA' ITALIANA PER CONDOTTE D'ACQUA S.p.A. (Mandante)
COOPERATIVA MURATORI E CEMENTISTI - C.M.C. di Ravenna Soc. Coop. a.r.l. (Mandante)
SACYR S.A.U. (Mandante)
ISHIKAWAJIMA - HARIMA HEAVY INDUSTRIES CO., Ltd. (Mandante)
A.C.I. S.C.P.A. - CONSORZIO STABILE (Mandante)

IL PROGETTISTA	IL CONTRAENTE GENERALE	STRETTO DI MESSINA Direttore Generale e RUP Validazione	STRETTO DI MESSINA
ROCKSOIL S.p.A. Geologia, Geotecnica, Idrogeologia, Ingegneria Ambientale, Gallerie, Opere in sotterraneo Dott. Ing. G. Cassani Ordine Ingegneri Milano n° 20997 Eurolink Dott. Ing. E. Pagani Ordine Ingegneri Milano n° 15408	Project Manager (Ing. P.P. Marcheselli)	(Ing. G. Fiammenghi)	Amministratore Delegato (Dott. P. Ciucci)

COLLEGAMENTI SICILIA

ST0201_F0

STAZIONI – OPERE CIVILI
STAZIONE ANNUNZIATA
GENERALE – OPERE CIVILI
OPERE SOSTEGNO SCAVI STAZIONE – SVILUPPATA E PARTICOLARI COSTRUTTIVI

CODICE: C G 0 8 0 0 P S Z D S C S 2 S G 0 0 0 0 0 0 0 0 0 4 F0
SCALA: 1:200/1:20

REV.	DATA	DESCRIZIONE	REDATTO	VERIFICATO	APPROVATO
F0	20-06-2011	EMISSIONE FINALE	M.FRANDINO	A.BELLOCCHIO	G.CASSANI

NOME DEL FILE: ST0201_F0.dwg

362.01/104422033.DWG 07.04.11 – REV.03 ACR