SPALLA PONTE SUL MUZZA
PIANTA FONDZIONI
SCALA 1:100

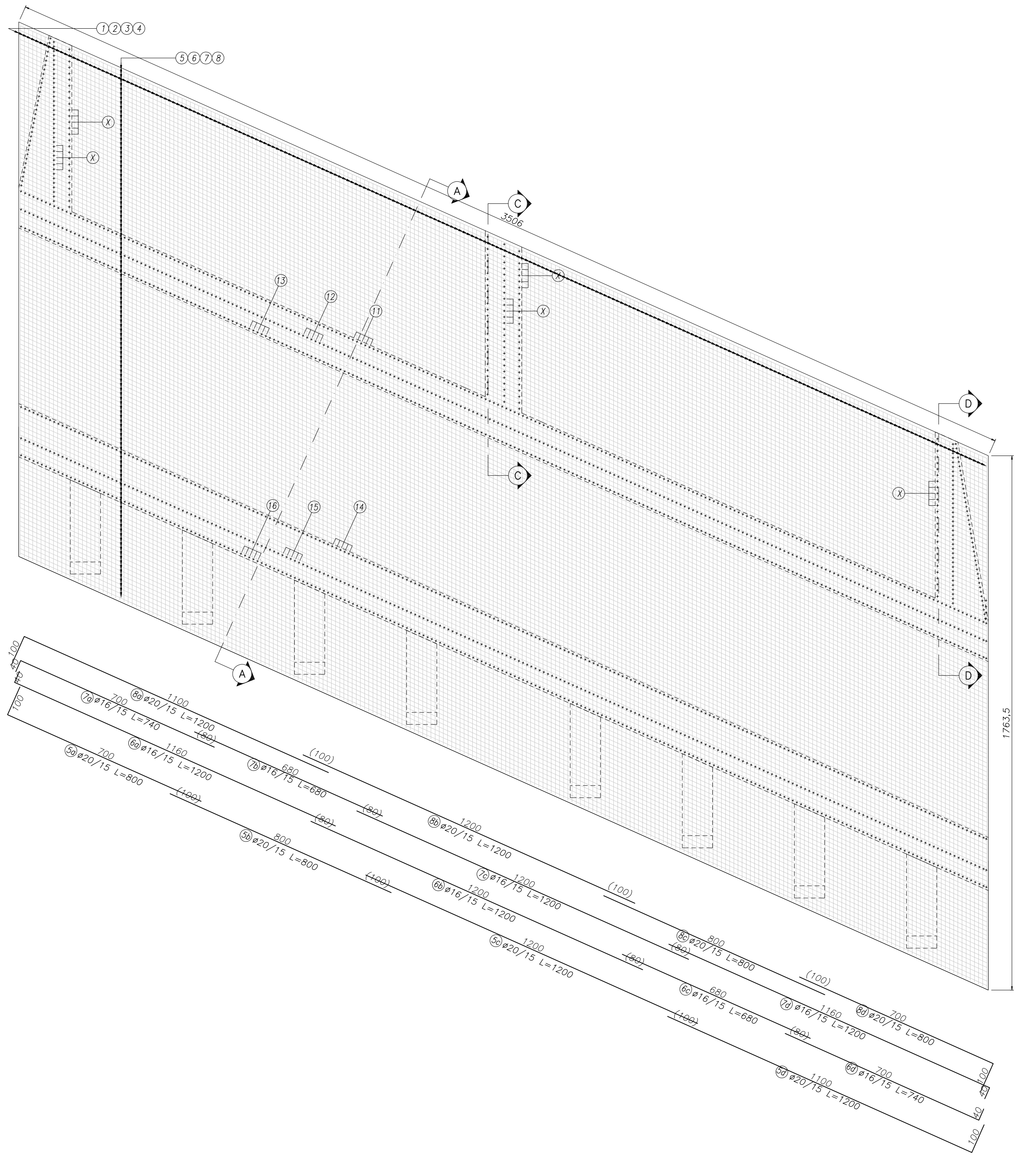

SPALLA PONTE SUL MUZZA
PIANTA ELEVAZIONI
SCALA 1:100

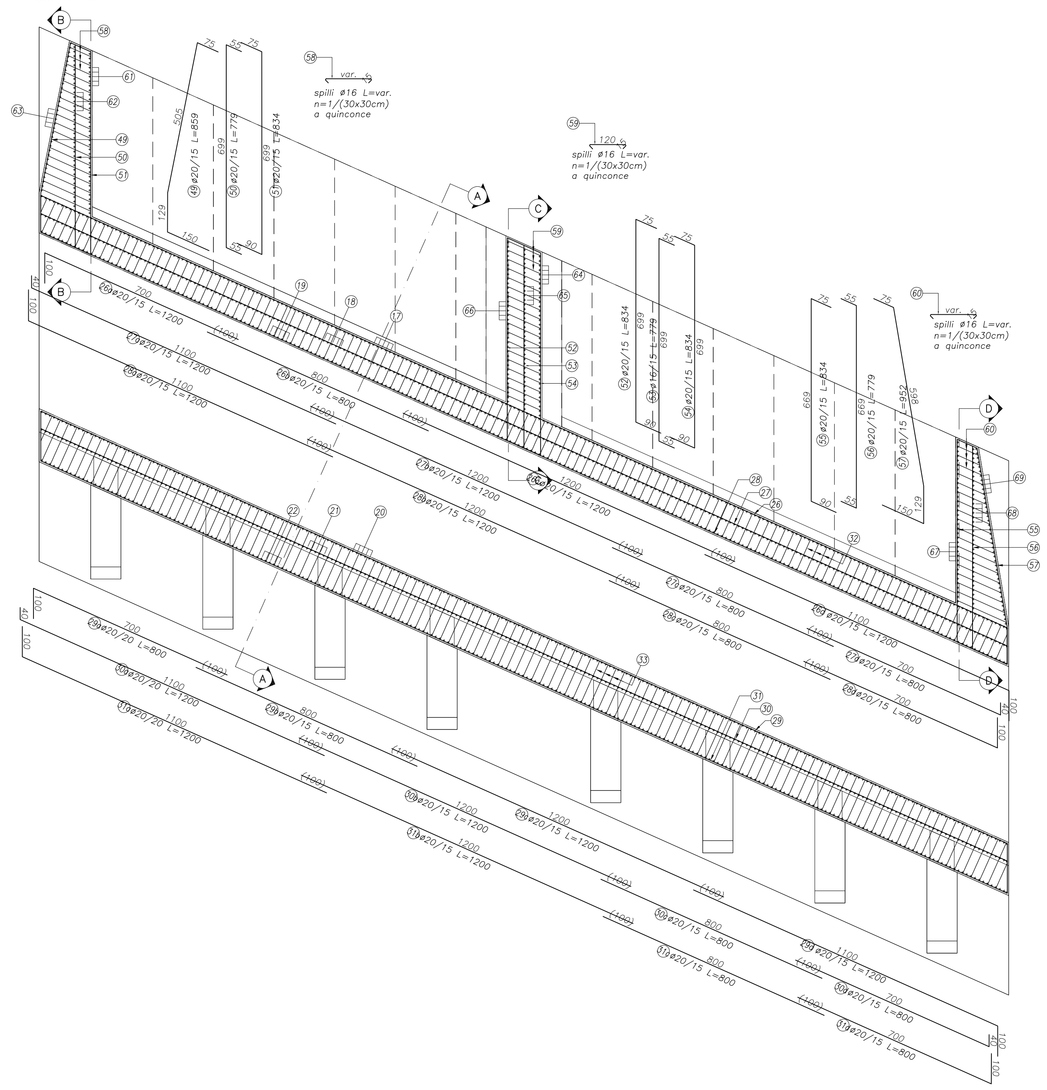

SPALLA PONTE SUL MUZZA
PIANTA ELEVAZIONI
SCALA 1:100

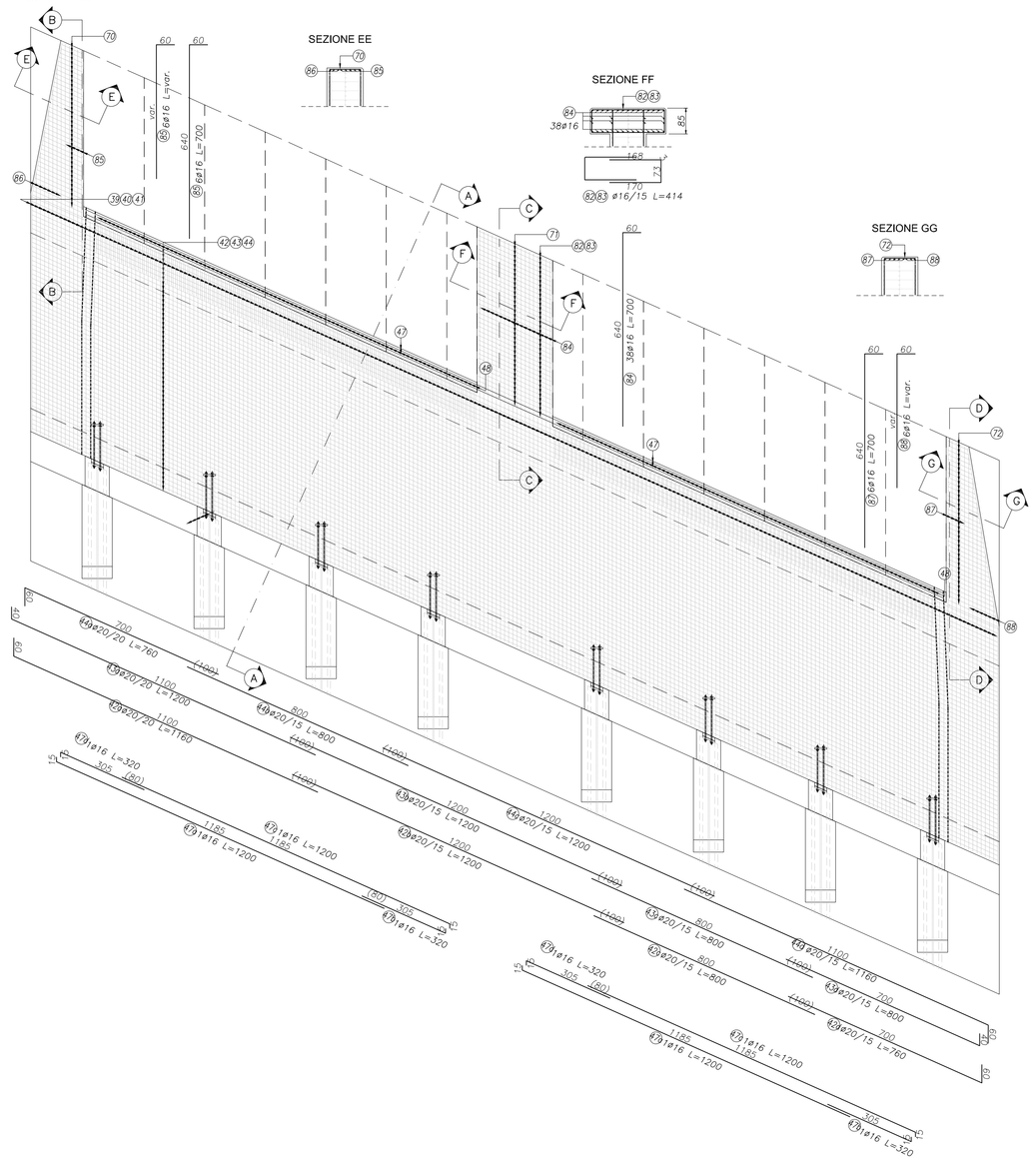

SPALLA PONTE SUL MUZZA
SEZIONE AA - TRASVERSALE CORRENTE
SCALA 1:50

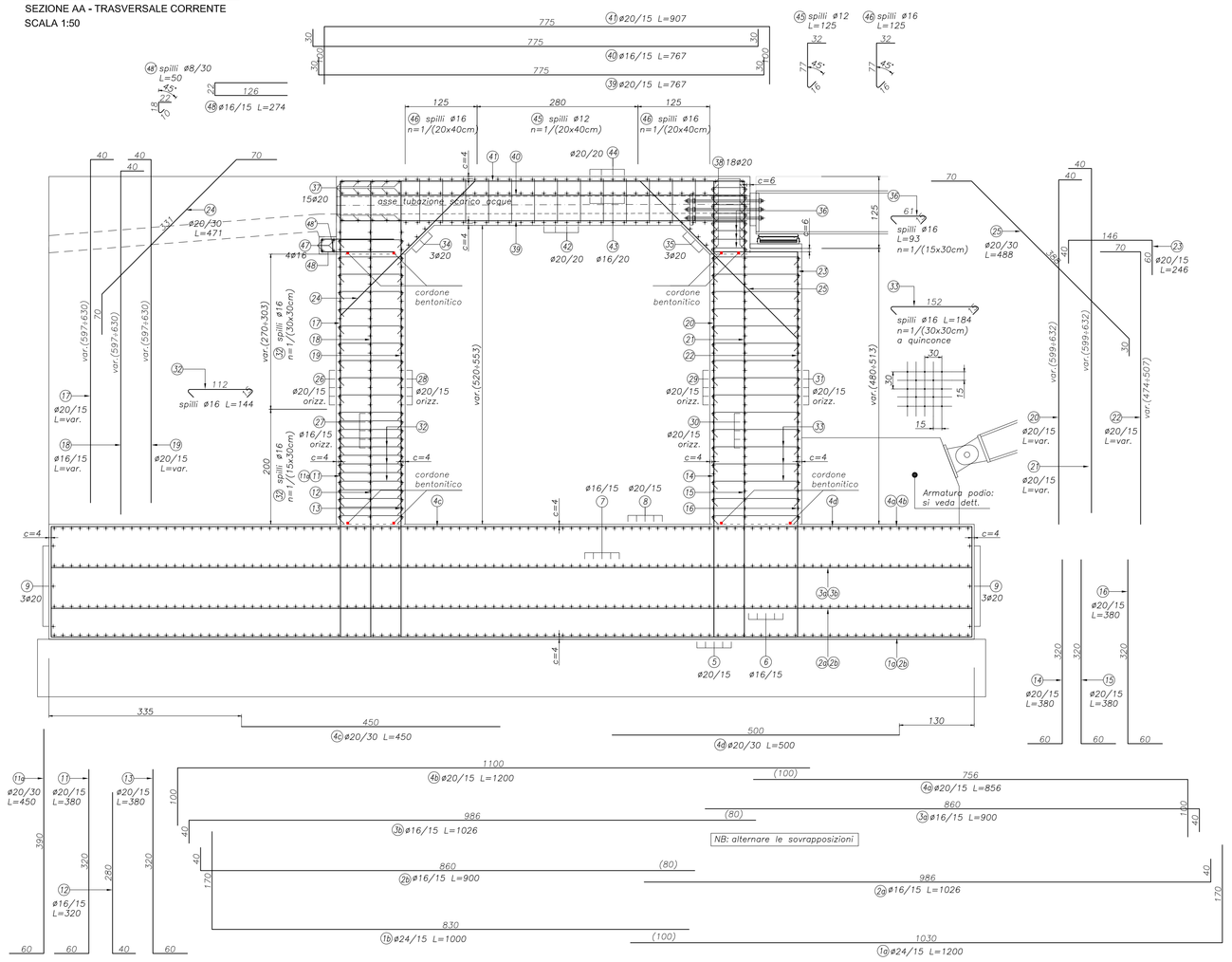

SEZIONE TIPOLOGICA MURI RETROSPALLA
SCALA 1:50

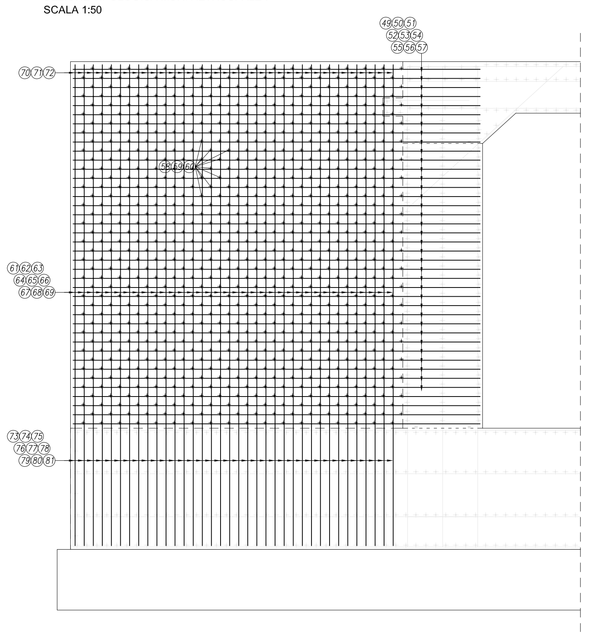

SEZIONE BB

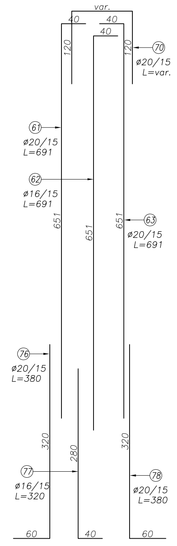

SEZIONE CC

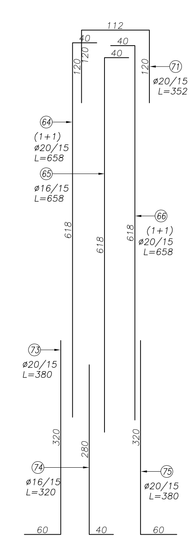

SEZIONE DD

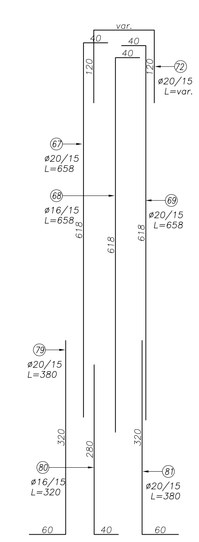

SOLETTE DI TRANSIZIONE PREFABBRICATA
SCALA 1:50

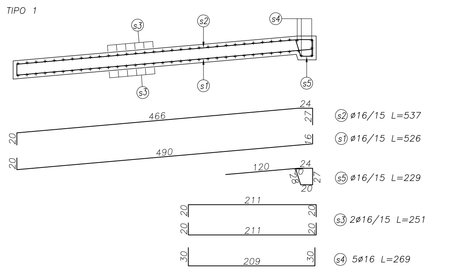

DETT. ARMATURA PODIO
PROSPETTO LATERALE
SCALA 1:50

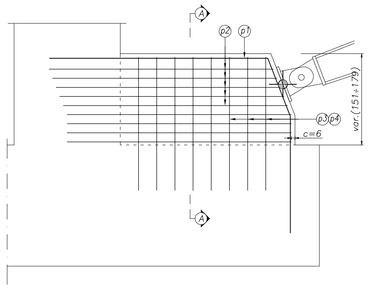

SEZ. TRASVERSALE A-A
SCALA 1:50

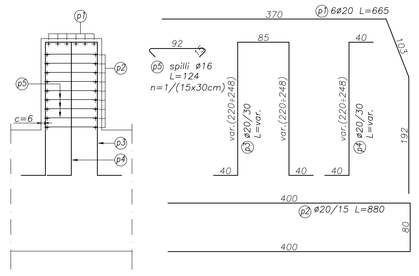

VISTA IN PIANTA
SCALA 1:50

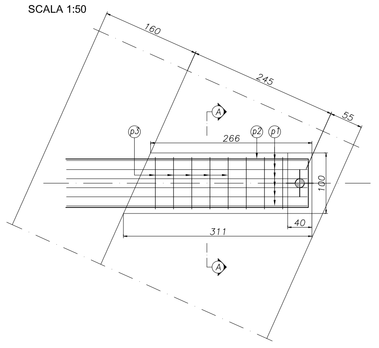

DETT. ARMATURA BAGGIOLI
SEZ. TRASVERSALE
SCALA 1:50

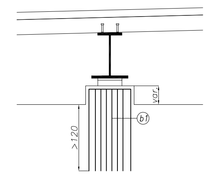

DETT. ARMATURA BAGGIOLI
PIANTA
SCALA 1:50

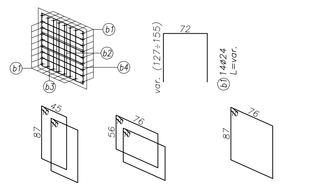

-- PRESCRIZIONI:

CARATTERISTICHE DEI MATERIALI E MODALITA' ESECUTIVE CONFORMI AL DM 17.01.2018
- lunghezza di sovrapposizione delle barre 50Ø
- diametro di piegatura barre Ø≤16mm: 4Ø
- diametro di piegatura barre Ø>16mm: 7Ø

-- MATERIALI:

1. CALCESTRUZZO

1.1 CALCESTRUZZO PER SOTTOFONDAZIONI:
- classe di resistenza: C12/15
- classe di esposizione: X0

1.2 CALCESTRUZZO PER PALI DI FONDAZIONE:
- classe di resistenza: C25/30
- classe di esposizione: XC2
- classe di consistenza: S4
- copriferro: 60mm

1.3 CALCESTRUZZO PER FONDAZIONI:
- classe di resistenza: C28/35
- classe di esposizione: XC2
- classe di consistenza: S4/S5
- copriferro: 40mm

1.3 CALCESTRUZZO PER ELEVAZIONI SPALLE:
- classe di resistenza: C28/35
- classe di esposizione: XF2
- classe di consistenza: S4/S5
- copriferro: 40mm

1.4 CALCESTRUZZO PER SOLETTA IMPALCATO:
- classe di resistenza: C32/40
- classe di esposizione: XC4/XF1
- classe di consistenza: S4/S5
- copriferro: 40mm

1.4 CALCESTRUZZO PER SOLETTE E PIEDRITTI SOTTOVIA/PONTICELLI:
- classe di resistenza: C32/40
- classe di esposizione: XF2
- classe di consistenza: S4/S5
- copriferro: 40mm

1.5 CALCESTRUZZO PER CORDOLI:
- classe di resistenza: C32/40
- classe di esposizione: XC4/XF4
- classe di consistenza: S4/S5
- copriferro: 55mm

1.6 CALCESTRUZZO PER BAGGIOLI:
- classe di resistenza: C32/40
- classe di esposizione: XC4/XF4
- classe di consistenza: S5C
- copriferro: 55mm

2. ACCIAIO

2.1 ACCIAIO PER CEMENTO ARMATO: B450C

2.2 ACCIAIO PER CARP. METALLICA: (CORTEN)
elementi saldati S355 J0 W+N
elementi non saldati S355 J0 W+N

2.3 ACCIAIO BONIFICATO PER PERNO: C50 (EN10083-2)

2.4 ACCIAIO PER PIOLATURE:
piolo tipo "Nelson" S235 J2 G3+C450

3. UNIONI BULLONATE
- viti classe 10.9
- dado classe 10
- rosetta C50

-- NOTE:
- Tutte le quote dovranno essere verificate in cantiere dopo il tracciamento stradale;
- Prima dell'esecuzione degli scavi assicurarsi che gli eventuali sottoservizi interferenti siano stati rimossi;
- Prevedere uno strato di magrone di sp. min. 20cm al di sotto di tutte le fondazioni;
- Copriferri riferiti alle staffe;
- Tutte le strutture in c.a. dovranno essere impermeabilizzate lato contoterra;
- Rinterri retro-spalla da effettuarsi al completamento degli impalcati.
- Prevedere impermeabilizzazione per cordoli e baggioli

Città Metropolitana di Milano

Progettazione esecutiva e realizzazione dei lavori di riqualifica e potenziamento della S.P. EX S.S. 415 "Paullese" – 2° Lotto – 1° Stralcio tratto "A" da S.P. 39 "Cerca" alla progr. Km 12+746 (Intersezione TEEM)

PROGETTO ESECUTIVO

RESPONSABILE DEL PROCEDIMENTO
Ing. Carlo Maria Merlano

PROGETTAZIONE
Ing. Andrea Orio – OB2 Ingegneria Srl
Prof. Ing. Antonio Capsoni – B&C Associati
Ing. Valter Peisino – IG Ingegneria Geotecnica Srl
Studio Ing. Alessandro Bardini
Ing. Alex Pellegatta

ORDINE DEGLI INGEGNERI DELLA PROVINCIA DI COMO – Dott. Ing. ANDREA ORIO – n. 13. Sezione A – Civile e ambientale, industriale e dell'informazione

ORDINE DEGLI INGEGNERI DELLA PROVINCIA DI COMO – Prof. Ing. ANTONIO CAPSONI – n. 1293

I. G. INGEGNERIA GEOTECNICA srl.A. – Dott. Ing. Valter PEISINO – ORDINE DEGLI INGEGNERI DELLA PROVINCIA DI COMO – n. 793

APPALTATORE
GI.MA.CO. COSTRUZIONI S.r.l. GIMACO COSTRUZIONI Srl

ELABORATO
Armature spalle

doc.180

CODICE
1822_E_D_3.25.4.1_03

DATA 10/2018	REDATTO F.T.	VER. A.C.	APPR. A.C.	SCALA 1:50
REVISIONE / DATA	REDATTO	MOTIVAZIONE	APPROVATO	NOME FILE 1822_E_D_3.25.4.1_0.dwg
02 30/07/19	D.V.	AGGIORNAMENTO	A.C.	
03 10/10/19	C.P.	AGGIORNAMENTO	A.C.	REVISIONI 01 02 03

IL PRESENTE DOCUMENTO NON POTRA' ESSERE COPIATO, RIPRODOTTO O ALTRIMENTI PUBBLICATO, IN TUTTO O IN PARTE, CON UTILIZZO NON AUTORIZZATO SARA' PERSEGUITO A NORMA DI LEGGE.
THIS DOCUMENT MAY NOT BE COPIED, REPRODUCED OR PUBLISHED, EITHER IN PART OR IN ITS ENTIRETY UNAUTHORIZED USE WILL BE PROSECUTED BY LAW.