SEZIONE MURO PREFABBRICATO
Scala 1:50 751≤H≤800

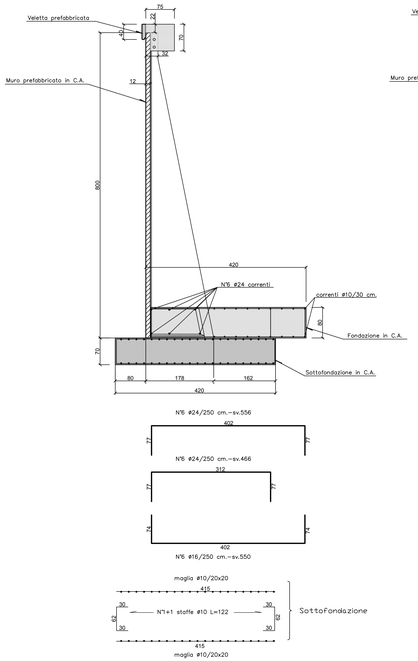

SEZIONE MURO PREFABBRICATO
Scala 1:50 651≤H≤700

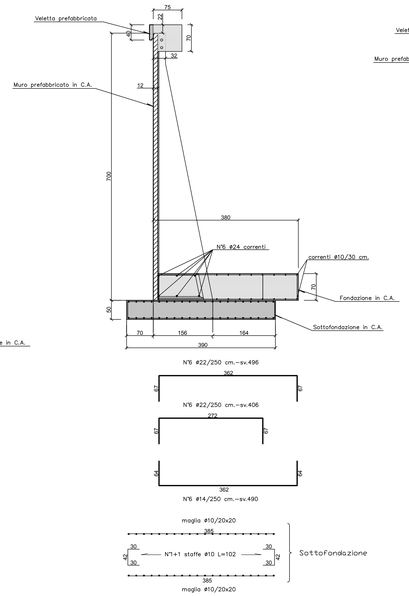

SEZIONE MURO PREFABBRICATO
Scala 1:50 601≤H≤650

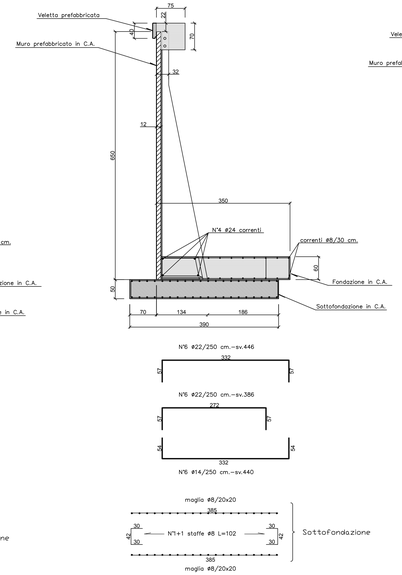

SEZIONE MURO PREFABBRICATO
Scala 1:50 551≤H≤600

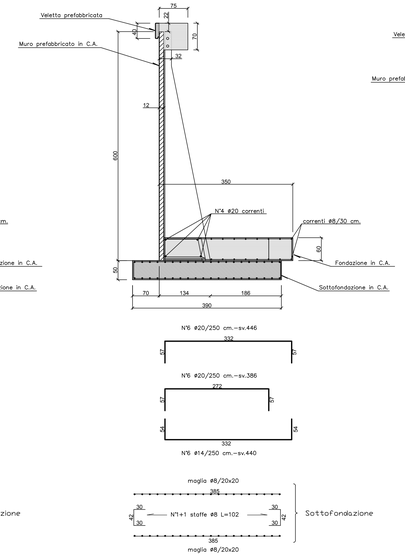

SEZIONE MURO PREFABBRICATO
Scala 1:50 501≤H≤550

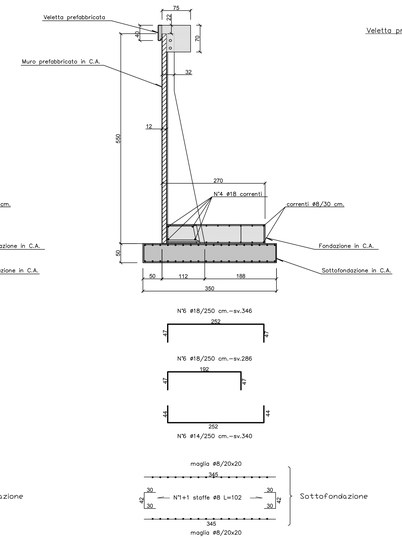

PARTICOLARE VELETTA PREFABBRICATA
Scala 1:10

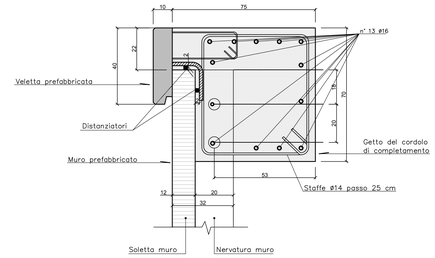

N.B.: DURANTE LA FASE DI GETTO DEL CORDOLO POSTERIORE PREVEDERE IL RIEMPIMENTO CON CALCESTRUZZO DELLE NICCHIE DI ALLOGGIAMENTO DEI GANCI DELLA VELETTA (Ø9 cm. della veletta)

NOTE PARTICOLARI

- Le caratteristiche del terreno di riempimento e del terreno di fondazione sono comunicate dal committente.
- Il piano di appoggio per le strutture prefabbricate dovra' essere perfettamente piano. Le tolleranze massime ammesse sulle quote sono di ±1 cm.
- Tutte le quote e le dimensioni sono espresse in centimetri salvo diverse indicazioni.

PRESCRIZIONI PER I MATERIALI

CALCESTRUZZO

CALCESTRUZZO PREFABBRICATO PER PANNELLI	
classe di resistenza	C35/45
classe di esposizione	XC4–XD1–XF2
rapporto acqua/cemento	0,45
classe di consistenza	S4
diametro massimo inerti	25 mm
tipo cemento	CEM I
CALCESTRUZZO IN OPERA PER FONDAZIONI E SOTTOFONDAZIONI	
classe di resistenza	C25/30
classe di esposizione	XC2
rapporto acqua/cemento	0,52
classe di consistenza	S4
diametro massimo inerti	32 mm
CALCESTRUZZO IN OPERA PER CORDOLI	
classe di resistenza	C32/40
classe di esposizione	XC2
rapporto acqua/cemento	0,50
classe di consistenza	S4
diametro massimo inerti	16 mm

ACCIAIO

tipo	B450C
tensione caratteristica di snervamento	fyk = 450 MPa
tensione caratteristica di rottura	ftk = 540 MPa

SCHEMA TIPOLOGICI MURI PREFABBRICATI

PIANTA MURO
Scala 1:20

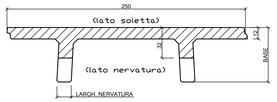

ALTEZZA TOTALE MAX.	BASE (SOLETTA DA 12)	SCATOLA	LARGH. NERVATURA
300	68	35	15
350	79	35	15
400	90	40	15
450	101	45	15
500	112	50	15
550	112	50	15
600	134	60	18
650	134	60	18
700	156	70	18
800	178	80	18

SEZIONE MURO PREFABBRICATO
Scala 1:50 451≤H≤500

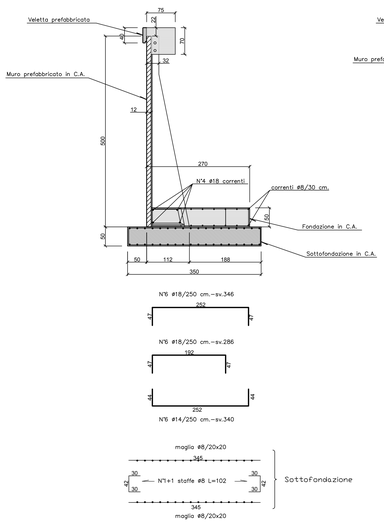

SEZIONE MURO PREFABBRICATO
Scala 1:50 401≤H<450

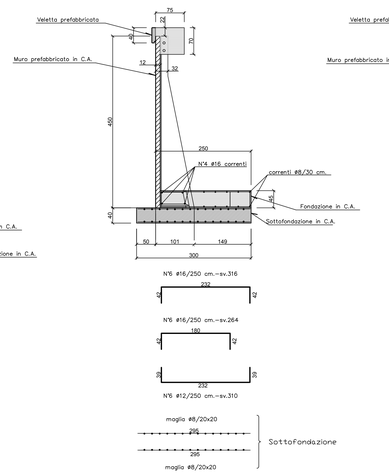

SEZIONE MURO PREFABBRICATO
Scala 1:50 351≤H≤400

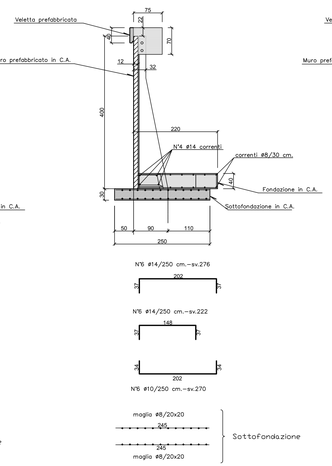

SEZIONE MURO PREFABBRICATO
Scala 1:50 301≤H≤350

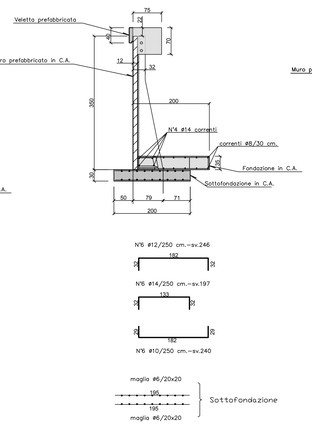

SEZIONE MURO PREFABBRICATO
Scala 1:50 251≤H≤300

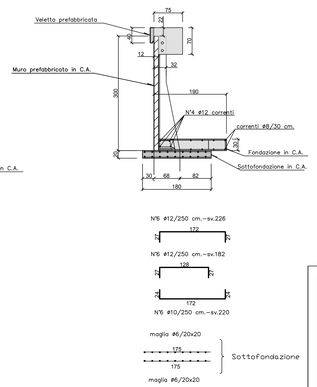

DATI DI CALCOLO TERRENO DI RIEMPIMENTO

φ = 35° (angolo attrito interno)

γ = 1900 daN/mc (peso specifico)

DATI DI CALCOLO CARICHI

q= 2000 daN/mq (sovraccarico a monte)

$H_{(m)}$ Come da relazione di calcolo

DATI DI CALCOLO SISMICITÀ

ag/g= 0,07 (accelerazione orizz. massima su suolo rigido)

DATI DI CALCOLO TERRENO DI FONDAZIONE

φ = 28° (angolo attrito interno)

γ = 1900 daN/mc (peso specifico)

NOTE PARTICOLARI

- Le caratteristiche del terreno di riempimento e del terreno di fondazione sono comunicate dal committente.
- Il piano di appoggio per le strutture prefabbricate dovra' essere perfettamente piano. Le tolleranze massime ammesse sulle quote sono di ±1 cm.
- Tutte le quote e le dimensioni sono espresse in centimetri salvo diverse indicazioni.

PARTICOLARE COSTRUTTIVO PER MURI TIPO "L"

VISTA DALLE NERVATURE

Al fine di realizzare lo schema statico di progetto, e' importante raccordare bene in fase di getto la platea di muro prefabbricato su entrambi i lati delle nervature.

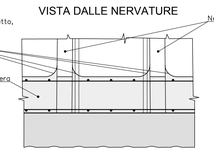

PARTICOLARE COSTRUTTIVO

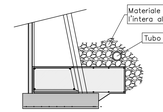

N.B. Prevedere opportuno drenaggio a tergo del muro

PARTICOLARE INNESTI TRA MURI
Scala 1:2

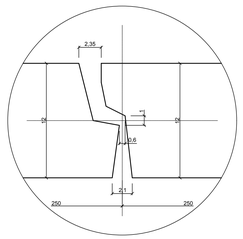

Città Metropolitana di Milano

Progettazione esecutiva e realizzazione dei lavori di riqualifica e potenziamento della S.P. EX S.S. 415 "Paullese" – 2° Lotto – 1° Stralcio tratto "A" da S.P. 39 "Cerca" alla progr. Km 12+746 (Intersezione TEEM)

PROGETTO ESECUTIVO

RESPONSABILE DEL PROCEDIMENTO
ing. Carlo Maria Merlano

PROGETTAZIONE
Ing. Andrea Orio – OB2 Ingegneria Srl
Prof. Ing. Antonio Capsoni – B&C Associati
Ing. Valter Peisino – IG Ingegneria Geotecnica Srl
Studio Ing. Alessandro Bordini
Ing. Alex Pellegatta

I. G. INGEGNERIA GEOTECNICA s.r.l.
Dott. Ing. Valter PEISINO
ORDINE degli INGEGNERI DELLA PROVINCIA DI COMO N° 763

APPALTATORE
GI.MA.CO. s.r.l. GIMACO COSTRUZIONI Srl

ELABORATO	doc.206	CODICE
Muro M5 – Sezione e particolari		1822_E_D_3.26.3.5.2_03

DATA	10/2018	REDATTO	AS	VER.	A0	APPR.	A0	SCALA	varie
REVISIONE	DATA	REDATTO		MOTIVAZIONE		APPROVATO		NOME FILE	C:\lavori_\1_LAVI\1_PROJ\3_PE\4_ESCAV\20191015_M5_Rev02
02	02/08/19			AGGIORNAMENTO					
03	10/10/19			AGGIORNAMENTO				REVISIONI	01 02 03

IL PRESENTE DOCUMENTO NON POTRA' ESSERE COPIATO, RIPRODOTTO O ALTRIMENTI PUBBLICATO, IN TUTTO O IN PARTE, SENZA IL CONSENSO SCRITTO DELL'AUTORE. THIS DOCUMENT MAY NOT BE COPIED, REPRODUCED OR PUBLISHED, EITHER IN PART OR IN ITS ENTIRETY, WITHOUT WRITTEN CONSENT.