SEZIONE MURO PREFABBRICATO
Scala 1:50 451≤H≤500

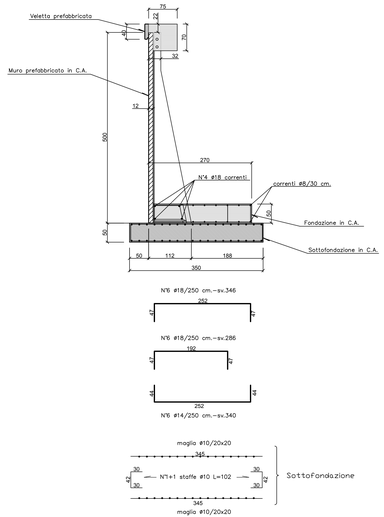

SEZIONE MURO PREFABBRICATO
Scala 1:50 401≤H≤450

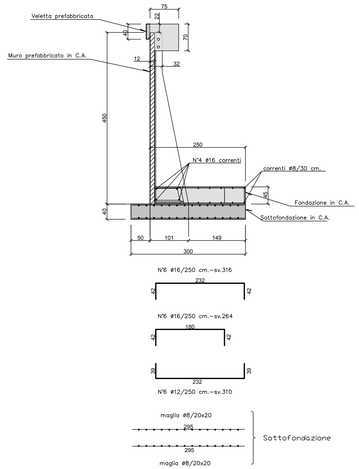

SEZIONE MURO PREFABBRICATO
Scala 1:50 351≤H≤400

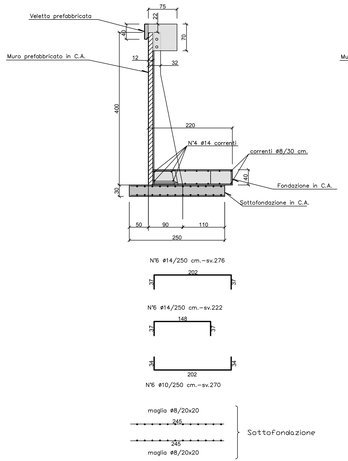

SEZIONE MURO PREFABBRICATO
Scala 1:50 301≤H≤350

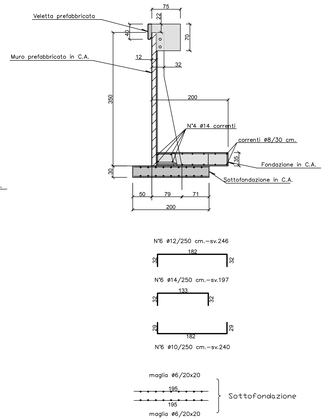

SEZIONE MURO PREFABBRICATO
Scala 1:50 251≤H≤300

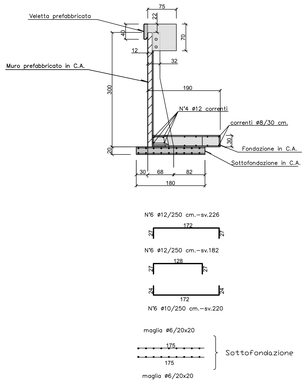

SEZIONE MURO PREFABBRICATO SU TOMBINO
Scala 1:50 251≤H≤300

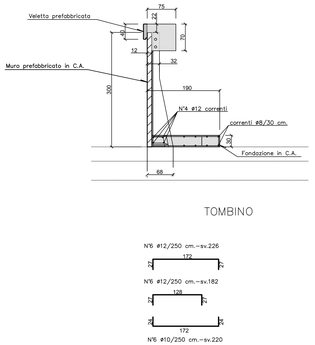

PRESCRIZIONI PER I MATERIALI

CALCESTRUZZO

CALCESTRUZZO PREFABBRICATO PER PANNELLI

classe di resistenza	C35/45
classe di esposizione	XC4-XD1-XF2
rapporto acqua/cemento	0,45
classe di consistenza	S4
diametro massimo inerti	25 mm
tipo cemento	CEM I

CALCESTRUZZO IN OPERA PER FONDAZIONI E SOTTOFONDAZIONI

classe di resistenza	C25/30
classe di esposizione	XC2
rapporto acqua/cemento	0,52
classe di consistenza	S4
diametro massimo inerti	32 mm

CALCESTRUZZO IN OPERA PER CORDOLI

classe di resistenza	C32/40
classe di esposizione	XC2
rapporto acqua/cemento	0,50
classe di consistenza	S4
diametro massimo inerti	16 mm

ACCIAIO

tipo	B450C
tensione caratteristica di snervamento	fyk = 450 MPa
tensione caratteristica di rottura	ftk = 540 MPa

PARTICOLARE VELETTA PREFABBRICATA
Scala 1:10

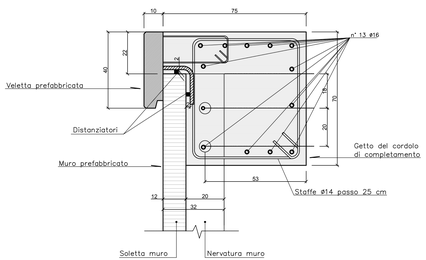

N.B.: DURANTE LA FASE DI GETTO DEL CORDOLO POSTERIORE PREVEDERE IL RIEMPIMENTO CON CALCESTRUZZO DELLE NICCHIE DI ALLOGGIAMENTO DEI GANCI DELLA VELETTA (Ø9 cm. della veletta)

PARTICOLARE COSTRUTTIVO

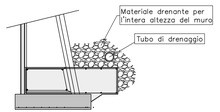

N.B. **Prevedere opportuno drenaggio a tergo del muro**

PARTICOLARE COSTRUTTIVO PER MURI TIPO "L"

VISTA DALLE NERVATURE

A) fine di realizzare lo schema statico di progetto, e' importante raccordare bene in fase di getto la platea al muro prefabbricato su entrambi i lati delle nervature.

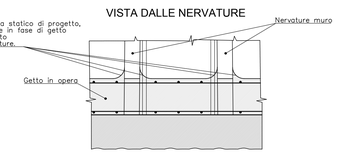

NOTE PARTICOLARI

- Le caratteristiche del terreno di riempimento e del terreno di fondazione sono comunicate dal comittente.
- Il piano di appoggio per le strutture prefabbricate dovra' essere perfettamente piano. Le tolleranze massime ammesse sulle quote sono di ±1 cm.
- Tutte le quote e le dimensioni sono espresse in centimetri salvo diverse indicazioni.

PARTICOLARE INNESTI TRA MURI
Scala 1:2

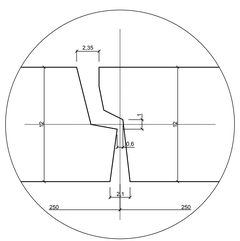

DATI DI CALCOLO TERRENO DI RIEMPIMENTO

$\varphi = 35°$ *(angolo attrito interno)*

$\gamma = 1900$ daN/mc *(peso specifico)*

DATI DI CALCOLO CARICHI

q= 2000 daN/mq *(sovraccarico a monte)*

Hn Come da relazione di calcolo

DATI DI CALCOLO SISMICITÀ

ag/g= 0,07 *(accelerazione orizz. massima su suolo rigido)*

DATI DI CALCOLO TERRENO DI FONDAZIONE

$\varphi = 28°$ *(angolo attrito interno)*

$\gamma = 1900$ daN/mc *(peso specifico)*

Città Metropolitana di Milano

Progettazione esecutiva e realizzazione dei lavori di riqualifica e potenziamento della S.P. EX S.S. 415 "Paullese" – 2° Lotto – 1° Stralcio tratto "A" da S.P. 39 "Cerca" alla progr. Km 12+746 (Intersezione TEEM)

PROGETTO ESECUTIVO

RESPONSABILE DEL PROCEDIMENTO
ing. Carlo Maria Merlano

PROGETTAZIONE
Ing. Andrea Orio – OB2 Ingegneria Srl
Prof. Ing. Antonio Capsoni – B&C Associati
Ing. Valter Peisino – IG Ingegneria Geotecnica Srl
Studio Ing. Alessandro Bardini
Ing. Alex Pellegatta

ORDINE DEGLI INGEGNERI DELLA PROVINCIA DI COMO – Dott. Ing. ANTONIO CAPSONI – Sez. A – n° 1743

I. G. INGEGNERIA GEOTECNICA srl – Dott. Ing. Valter PEISINO – ORDINE DEGLI INGEGNERI DELLA PROVINCIA DI CUNEO – n° 743

APPALTATORE
GI.MA.CO. COSTRUZIONI srl – GIMACO COSTRUZIONI Srl

ELABORATO
Muro M6 – Sezione e particolari

doc.214

CODICE
1822_F_D_3.26.3.8.2_03

DATA	REDATTO	VER.	APPR.
10/2019	AS	A0	A0

SCALA varie

REVISIONE	DATA	REDATTO	MOTIVAZIONE	APPROVATO
02	02/08/19		AGGIORNAMENTO	
03	10/10/19		AGGIORNAMENTO	

NOME FILE C:\Lavoro_1\1_LAV\1_PRO\3_PE\4_DSGN\20191014_M6_Rev02

REVISIONI 01|02|03

IL PRESENTE DOCUMENTO NON POTRA' ESSERE COPIATO, RIPRODOTTO O ALTRIMENTI PUBBLICATO, IN TUTTO O IN PARTE, SENZA L'ESPRESSO NON AUTORIZZATO DARC PROGETTI E NORMA DI LEGGE.
THIS DOCUMENT MAY NOT BE COPIED, REPRODUCED OR PUBLISHED, EITHER IN PART OR IN ITS ENTIRETY, UNAUTHORIZED LAW WILL BE PROSECUTED BY LAW.