ATTRAVERSAMENTO MAGGIORE ROGGIA TRIBIANA

ARMATURA CORRENTE SPALLA
SCALA 1:50

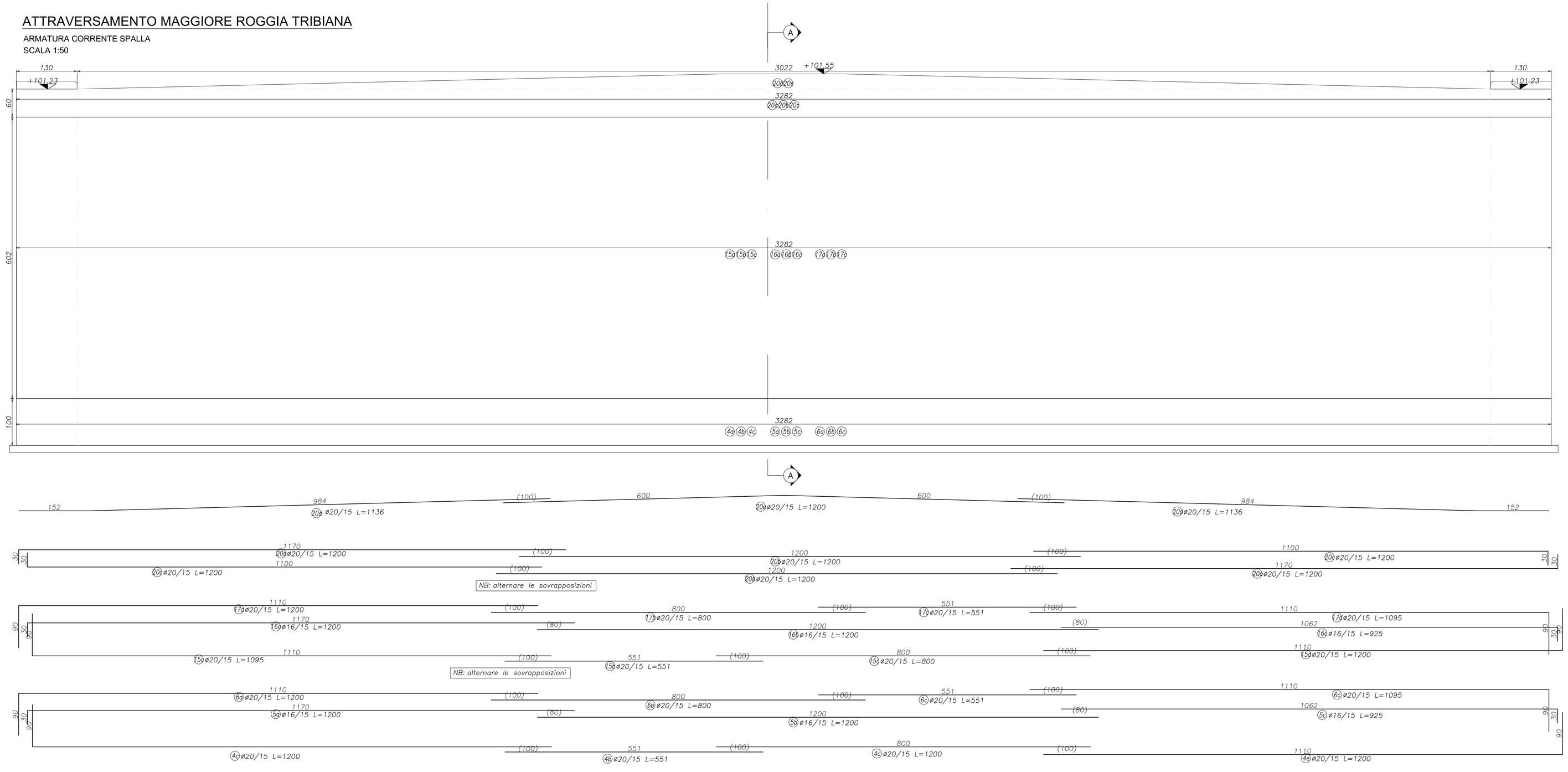

ATTRAVERSAMENTO CAVO MAROCCO

SEZIONE AA - TRASVERSALE CORRENTE
SCALA 1:50

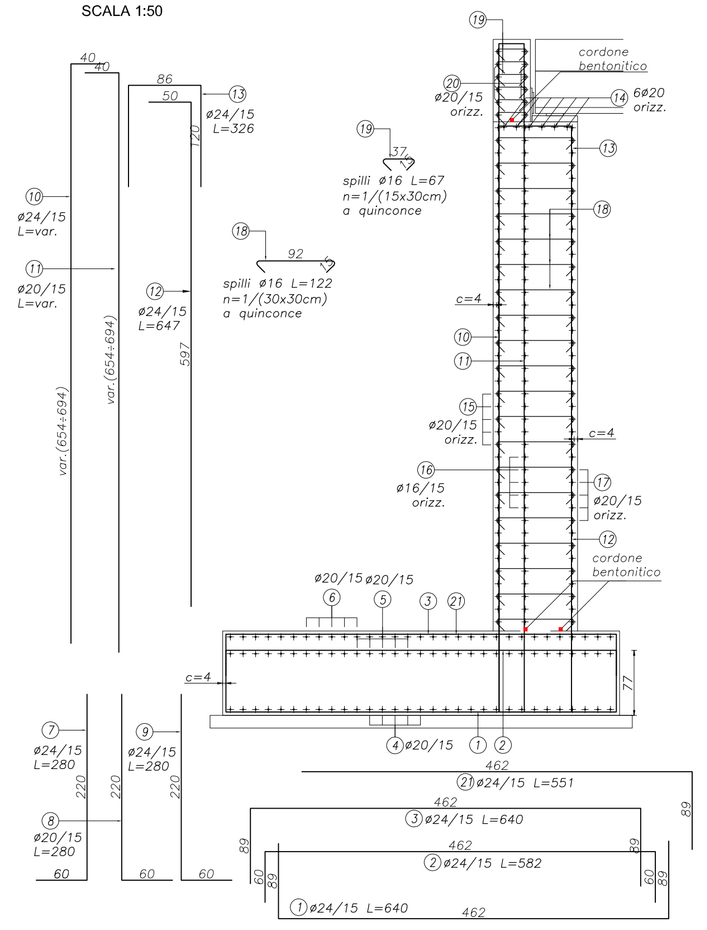

- NOTE:
  - Tutte le quote dovranno essere verificate in cantiere dopo il tracciamento stradale;
  - Prima dell'esecuzione degli scavi assicurarsi che gli eventuali sottoservizi interferenti siano stati rimossi;
  - Prevedere uno strato di magrone di sp. min. 20cm al di sotto di tutte le fondazioni;
  - Copriferri riferiti alle staffe;
  - Tutte le strutture in c.a. dovranno essere impermeabilizzate lato controterra;
  - Rinterri retro-spalla da effettuarsi al completamento degli impalcati.
  - Prevedere impermeabilizzazione per cordoli e baggioli

ATTRAVERSAMENTO MINORE ROGGIA TRIBIANA

SEZIONE AA - TRASVERSALE CORRENTE
SCALA 1:50

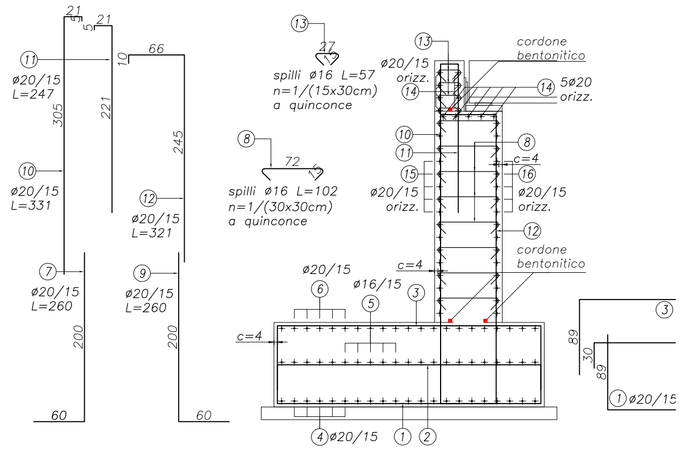

ATTRAVERSAMENTO MINORE ROGGIA TRIBIANA

ARMATURA CORRENTE SPALLA
SCALA 1:50

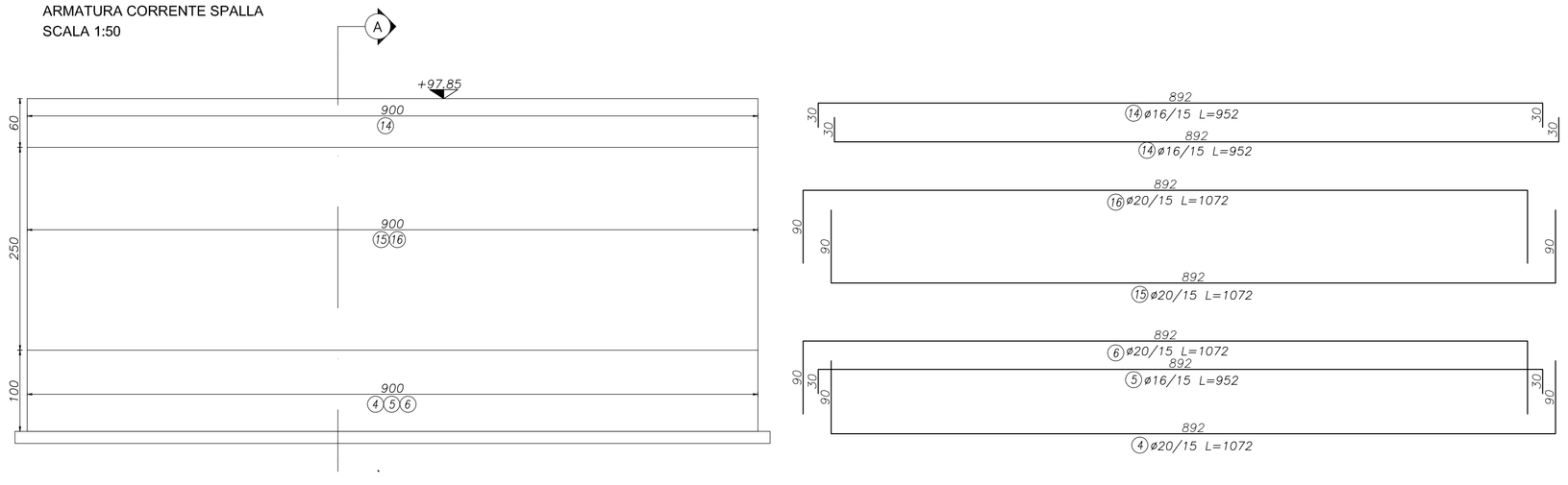

- PRESCRIZIONI:

CARATTERISTICHE DEI MATERIALI E MODALITA' ESECUTIVE CONFORMI AL DM 17.01.2018
- lunghezza di sovrapposizione delle barre 50ø
- diametro di piegatura barre ø≤16mm: 4ø
- diametro di piegatura barre ø>16mm: 7ø

- MATERIALI:

1. CALCESTRUZZO

1.1 CALCESTRUZZO PER SOTTOFONDAZIONE:
- classe di resistenza: C12/15
- classe di esposizione: X0

1.2 CALCESTRUZZO PER PALI DI FONDAZIONE:
- classe di resistenza: C25/30
- classe di esposizione: XC2
- classe di consistenza: S4
- copriferro: 60mm

1.3 CALCESTRUZZO PER FONDAZIONI:
- classe di resistenza: C28/35
- classe di esposizione: XC2
- classe di consistenza: S4/S5
- copriferro: 40mm

1.3 CALCESTRUZZO PER ELEVAZIONI SPALLE:
- classe di resistenza: C28/35
- classe di esposizione: XF2
- classe di consistenza: S4/S5
- copriferro: 40mm

1.4 CALCESTRUZZO PER SOLETTA IMPALCATO:
- classe di resistenza: C32/40
- classe di esposizione: XC4/XF1
- classe di consistenza: S4/S5
- copriferro: 40mm

1.4 CALCESTRUZZO PER SOLETTE E PIEDRITTI SOTTOVIA/PONTICELLI:
- classe di resistenza: C32/40
- classe di esposizione: XF2
- classe di consistenza: S4/S5
- copriferro: 40mm

1.5 CALCESTRUZZO PER CORDOLI:
- classe di resistenza: C32/40
- classe di esposizione: XC4/XF4
- classe di consistenza: S4/S5
- copriferro: 55mm

1.6 CALCESTRUZZO PER BAGGIOLI:
- classe di resistenza: C32/40
- classe di esposizione: XC4/XF4
- classe di consistenza: S2C
- copriferro: 55mm

2. ACCIAIO

2.1 ACCIAIO PER CEMENTO ARMATO: B450C

2.2 ACCIAIO PER CARP. METALLICA: (COR-TEN)
- elementi saldati: S355 J2 W+N
- elementi non saldati: S355 J0 W+N

2.3 ACCIAIO BONIFICATO PER PERNO: C50 (EN10083-2)

2.4 ACCIAIO PER PICOLATURE:
- pioli tipo "Nelson": S235 J2 G3+C450

3. UNIONI BULLONATE
- viti: classe 10.9
- dado: classe 10
- rosetta: C50

Città Metropolitana di Milano

Progettazione esecutiva e realizzazione dei lavori di riqualifica e potenziamento della S.P. EX S.S. 415 "Paullese" – 2° Lotto – 1° Stralcio tratto "A" da S.P. 39 "Cerca" alla progr. Km 12+746 (Intersezione TEEM)

PROGETTO ESECUTIVO

RESPONSABILE DEL PROCEDIMENTO
ing. Carlo Maria Merlano

PROGETTAZIONE
Ing. Andrea Orio – OB2 Ingegneria Srl
Prof. Ing. Antonio Capsoni – B&C Associati
Ing. Valter Peisino – IG Ingegneria Geotecnica Srl
Studio Ing. Alessandro Bordini
Ing. Alex Pellegatta

APPALTATORE
GI.MA.CO. S.r.l. COSTRUZIONI — GIMACO COSTRUZIONI Srl

ELABORATO
Attraversamento Roggia Tribiana – armatura spalle

doc.251

CODICE
1822_E_D_3.26.8.2_03

DATA	10/2018	REDATTO	F.T.	VER.	A.C.	APPR.	A.C.	SCALA 1:50
REVISIONE	DATA	REDATTO		MOTIVAZIONE		APPROVATO		NOME FILE 1822_E_D_3.26.8.2.dwg
02	02/08/19	F.T.		AGGIORNAMENTO		A.C.		
03	10/10/19	C.P.		AGGIORNAMENTO		A.C.		REVISIONI 01 02 03

IL PRESENTE DOCUMENTO NON POTRA' ESSERE COPIATO, RIPRODOTTO O ALTRIMENTI PUBBLICATO, IN TUTTO O IN PARTE, SENZA IL CONSENSO SCRITTO DELL'AUTORE.
THIS DOCUMENT MAY NOT BE COPIED, REPRODUCED OR PUBLISHED, EITHER IN PART OR IN ITS ENTIRETY, UNAUTHORISED USE WILL BE PROSECUTED BY LAW.