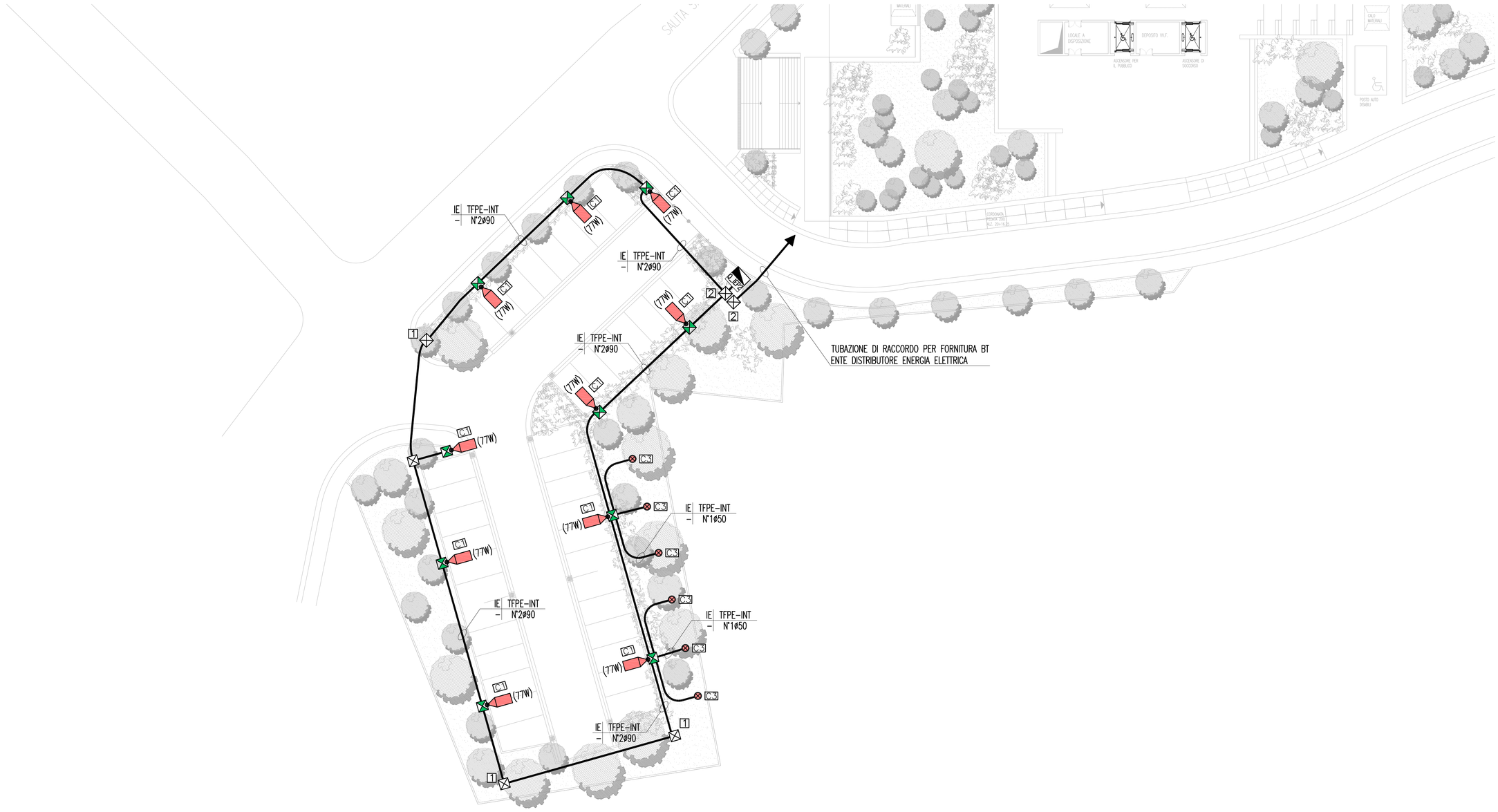

NOTE GENERALI

KEY MAP

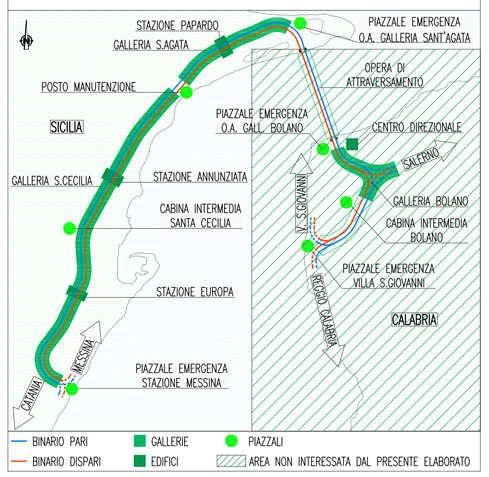

NOTE:
- OGNI CORPO ILLUMINANTE E' DOTATO DI DISPOSITIVO DI CONTROLLO SU ONDE CONVOGLIATE
- I CAVIDOTTI ESTERNI SARANNO POSATI AD UNA PROFONDITA' MINIMA DI 500MM (CON RIFERIMENTO ALL'ESTRADOSSO DELLE TUBAZIONI)

LEGENDA COLORI

	IMPIANTO DI ILLUMINAZIONE/FORZA MOTRICE (LFM)
	IMPIANTO DI SUPERVISIONE (LFM)
	IMPIANTO TELEFONIA DI EMERGENZA, SOS, DIFFUSIONE SONORA – EVAC
	IMPIANTI TVcc, ANTINTRUSIONE, CONTROLLO ACCESSI, CHIAMATA
	IMPIANTO RIVELAZIONE INCENDI
	IMPIANTO RADIO GSM/UMTS, OROLOGI, SEGNALETICA A MESSAGGIO VARIABILE
	IMPIANTO ANTINCENDIO
	IMPIANTO DI VENTILAZIONE
	RETE DATI

LEGENDA SIMBOLI IMPIANTI DI PIAZZALE

	POZZETTO CON CHIUSINO IN GHISA SFEROIDALE D400 DIMENSIONI: 1 400x400MM 2 600x600MM 3 1000x1000 MM
	CONDUTTURA BT
	CONDUTTURA ASCENDENTE/DISCENDENTE
	PLINTO CON POZZETTO E CHIUSINO IN GHISA SFEROIDALE D400 400x400 MM
	PALO METALLICO H=7M F.T. (SALVO DIVERSA INDICAZIONE)
	APPARECCHIO ILLUMINANTE INCASSATO A PAVIMENTO A LED, POTENZA 6W, IP68
(*)	ARMATURA STRADALE SU PALO METALLICO CON SORGENTE A LED (*=POTENZA)
Cc	RIFERIMENTO CIRCUITO
Q_IEP	QUADRO ELETTRICO ILLUMINAZIONE ESTERNA PARCHEGGIO

INDICATORE CAVIDOTTI

A | B–C
D | E

A – LEGENDA RETI

MT	MEDIA TENSIONE
BT	BASSA TENSIONE
IE	ILLUMINAZIONE ESTERNA
IL	ILLUMINAZIONE TUNNEL
TT	IMPIANTI DI TELECOMUNICAZIONE
R	RISERVA

B – LEGENDA TIPO

TFPE	TUBO FLESSIBILE IN POLIETILENE
CAIP	CANALE PIENO IN ACCIAIO INOX CON COPERCHIO
CAIF	CANALE FORATO IN ACCIAIO INOX
CAZSP	CANALE PIENO IN ACCIAIO ZINCATO SENDZMIR CON COPERCHIO
CAZSF	CANALE FORATO IN ACCIAIO ZINCATO SENDZMIR
TAI	TUBO IN ACCIAIO INOX

C – LEGENDA POSA

INT	INTERRATO/INCASSATO
SPS	STAFFATO A VISTA
CUN	ENTRO CUNICOLO O SOTTO PAVIMENTO TECNICO

D – NUMERO SETTI

E – N° E DIMENSIONI (in mm)

PARTICOLARE APPARECCHIO 1x18W ILLUMIN. DI RIFERIMENTO/EMERGENZA

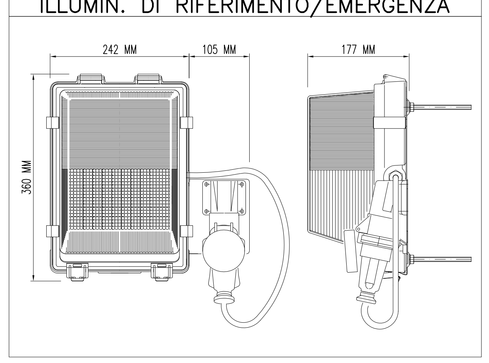

Stretto di Messina

Concessionaria per la progettazione, realizzazione e gestione del collegamento stabile tra la Sicilia e il Continente
Organismo di Diritto pubblico
(Legge n° 1158 del 17 dicembre 1971, modificata dal D.Lgs. n° 114 del 24 aprile 2003)

EurolinK

PONTE SULLO STRETTO DI MESSINA

PROGETTO DEFINITIVO

EUROLINK S.C.p.A.
IMPREGILO S.p.A. (Mandataria)
SOCIETA' ITALIANA PER CONDOTTE D'ACQUA S.p.A. (Mandante)
COOPERATIVA MURATORI E CEMENTISTI - C.M.C. di Ravenna Soc. Coop. a.r.l. (Mandante)
SACYR S.A.U. (Mandante)
ISHIKAWAJIMA - HARIMA HEAVY INDUSTRIES CO. Ltd. (Mandante)
A.C.I. S.C.P.A. - CONSORZIO STABILE (Mandante)

IL PROGETTISTA	IL CONTRAENTE GENERALE	STRETTO DI MESSINA	STRETTO DI MESSINA
SINA Dott. Ing. I. Barilli Ordine Ingegneri V.C.O. n° 122 Eurolink Dott. Ing. E. Pagani Ordine Ingegneri Milano n° 15408	Project Manager (Ing. P.P. Marcheselli)	Direttore Generale e RUP Validazione (Ing. G. Fiammenghi)	Amministratore Delegato (Dott. P. Ciucci)

COLLEGAMENTI SICILIA

ST0457_F0

STAZIONI – IMPIANTI

STAZIONE PAPARDO

GENERALE – IMPIANTI ELETTRICI – PIANO STRADA/ESTERNO

PLANIMETRIA IMPIANTI ELETTRICI ESTERNI PARCHEGGIO 2

CODICE	SCALA:
C G 0 7 0 0 P 1 P D S I S 1 S G 0 0 0 0 0 0 0 7 F0	1:200

REV.	DATA	DESCRIZIONE	REDATTO	VERIFICATO	APPROVATO
F0	20-06-2011	EMISSIONE FINALE	D. RE	M. TACCA	I. BARILLI

NOME DEL FILE: ST0457_F0.dwg