PROFILO ELETTROMECCANICO A-A - scala 1:100

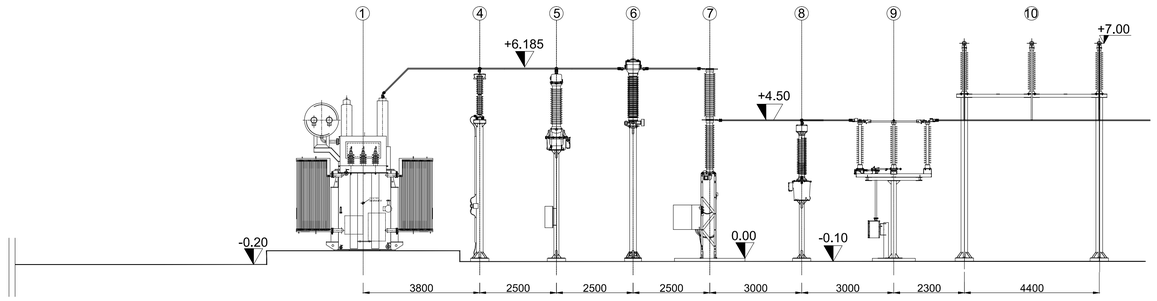

PROFILO ELETTROMECCANICO B-B - scala 1:100

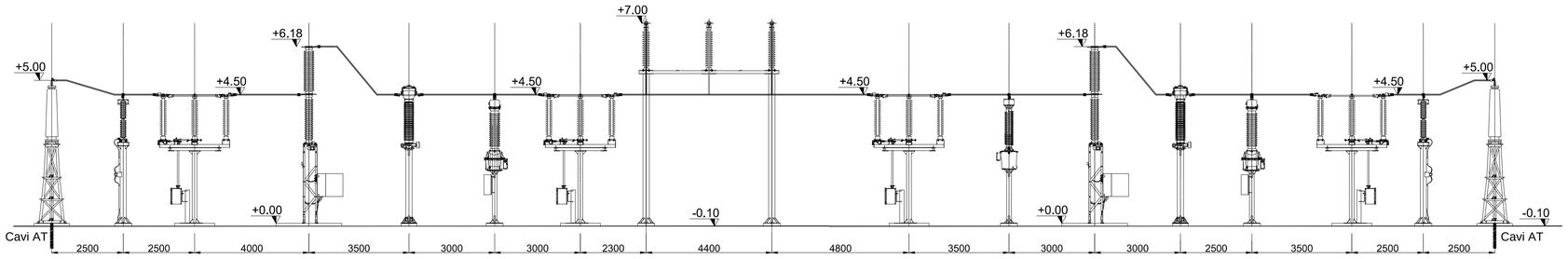

PLANIMETRIA ELETTROMECCANICA - scala 1:200

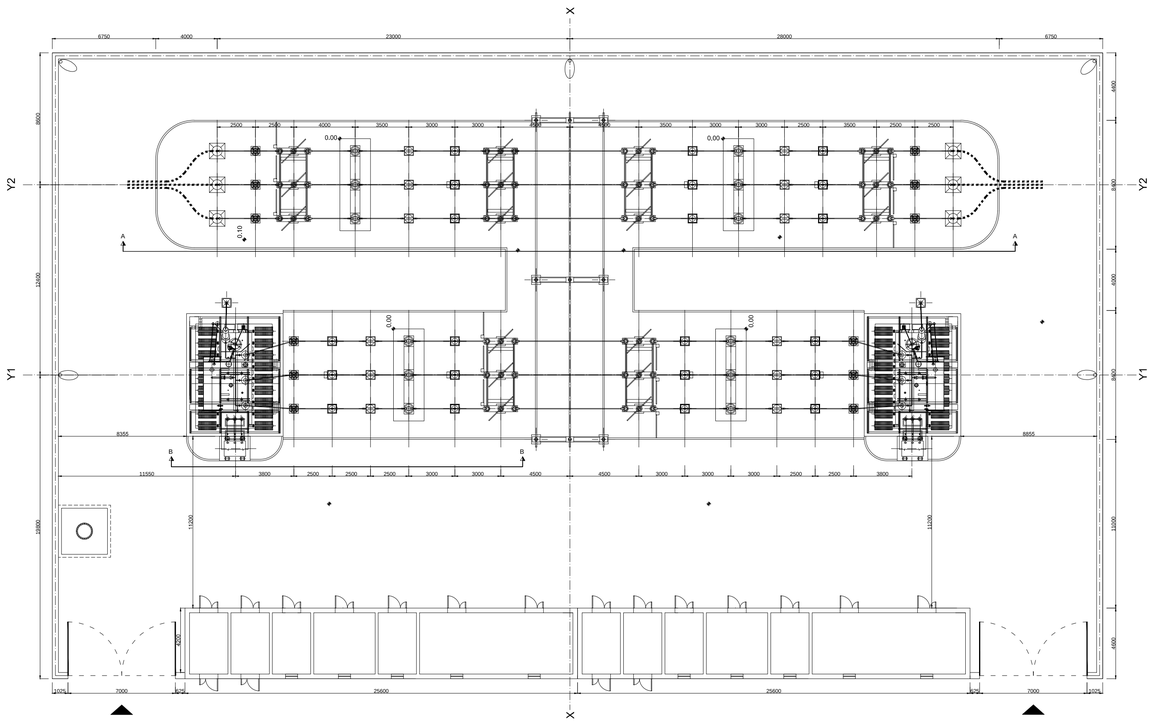

LEGENDA APPARECCIATURE ELETTROMECCANICHE	
N.	DESCRIZIONE
1	TRASFORMATORE DI POTENZA 30/150 kV
2	ARRIVO CAVI MT TR
3	M.A.T NEUTRO TR
4	SCARICATORE DI SOVRATENSIONE AT
5	TVI
6	TA
7	INTERRUTTORE TRIPOLARE AT
8	TVC
9	SEZIONATORE ORIZZONTALE AT CON LAME M.A.T.
10	SOSTEGNO TRIPOLARE SBARRE H=7 m
11	SEZIONATORE ORIZZONTALE AT
12	TERMINALE CAVI AT + SCARICATORI AT
13	PALO ILLUMINAZIONE
14	PALO ANTENNA (DA INSTALLARE QUALORA RICHIESTO DAL PROVIDER SERVIZI DI TELECOMUNICAZIONE)

REGIONE PUGLIA
PROVINCIA DI FOGGIA

Comune:
Ascoli Satriano - Deliceto
Località "San Martino - Lagnano"

PROGETTO DEFINITIVO PER LA REALIZZAZIONE DI UN IMPIANTO DI PRODUZIONE DI ENERGIA ELETTRICA DA FONTE EOLICA E RELATIVE OPERE DI CONNESSIONE - 8 AEROGENERATORI -

Sezione 1:
ELABORATI PROGETTUALI SISTEMA ELETTRICO

Titolo elaborato:
STAZIONE ELETTRICA MT/AT: PLANIMETRIA E PROFILO ELETTROMECCANICO

N. Elaborato: 5.2 Scala: 1:200 - 1:100

Committente

WINDERG S.r.l.

Via Trento, 64
Vimercate (MB)
P.IVA 04702520968

Amministratore Delegato
Michele GIAMBELLI

Progettazione

TENPROJECT

sede legale e operativa
San Giorgio Del Sannio (BN) via de Gasperi 61
sede operativa
Lucera (FG) S.S.17 loc. Vaccarella snc c/o Villaggio Don Bosco
P.IVA 01465940623
Azienda con sistema gestione qualità Certificato N. 50 100 11873

Progettista
Dott. Ing. Nicola FORTE

ORDINE DEGLI INGEGNERI DELLA PROVINCIA DI FOGGIA
DOTT. ING. NICOLA FORTE N° 2219

Rev.	Data	Elaborazione (sigla)	Approvazione (sigla)	Emissione (sigla)	DESCRIZIONE
00	FEBBRAIO 2020	FDM	MO	NF	Emissione Progetto Definitivo

Nome File sorgente	GE.ASS01.C3.PD.5.2.dwg	Nome file stampa	GE.ASS01.C3.PD.5.2.pdf	Formato di stampa	610x840