TRACCIATO - PROGETTO P6

Sezione P6 - n. 1

Progressiva: 0+060.00
Scala: 1:200
Quota di Riferimento: 525.00

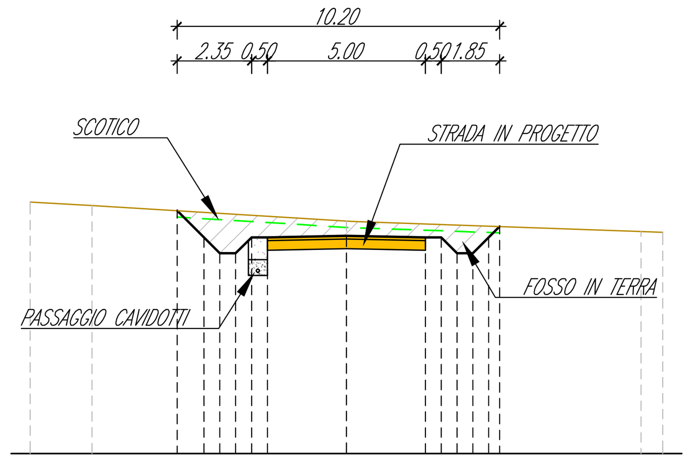

PROGRESSIVE TERRENO	-10.00 -8.04 0.00 9.31 10.00
QUOTE TERRENO	532.95 532.84 532.34 532.02 531.99
PROGRESSIVE PROGETTO	-5.35 -4.50 -4.00 -3.50 -3.00 -2.50 0.00 2.50 3.00 3.50 4.00 4.50 4.85
QUOTE PROGETTO	532.67 531.83 531.33 531.33 531.83 531.83 531.88 531.83 531.83 531.33 531.33 531.83 532.17

TRACCIATO - PROGETTO P6

Sezione P6 - n. 2

Progressiva: 0+180.00
Scala: 1:200
Quota di Riferimento: 535.00

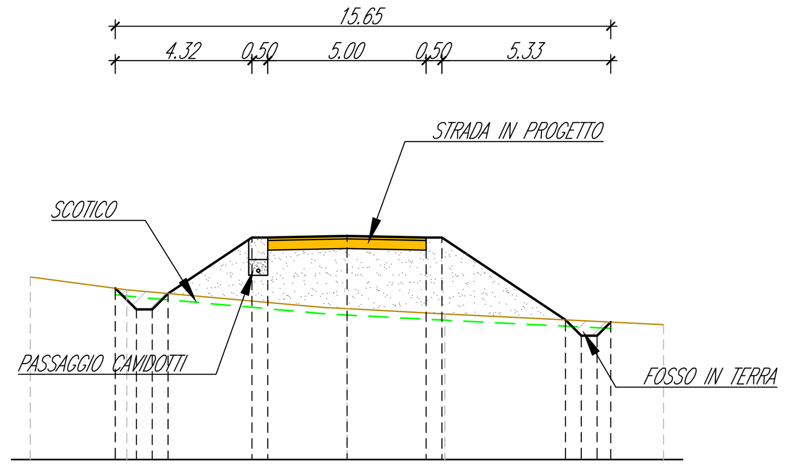

PROGRESSIVE TERRENO	-10.00 -6.96 0.00 3.09 10.00
QUOTE TERRENO	540.76 540.36 539.76 539.59 539.25
PROGRESSIVE PROGETTO	-7.32 -6.65 -6.15 -5.65 -3.00 -2.50 0.00 2.50 3.00 6.90 7.40 7.90 8.33
QUOTE PROGETTO	540.40 539.74 539.74 540.24 542.01 542.01 542.06 542.01 542.01 539.41 538.91 538.91 539.34

TRACCIATO - PROGETTO P6

Sezione P6 - n. 3

Progressiva: 0+300.00
Scala: 1:200
Quota di Riferimento: 545.00

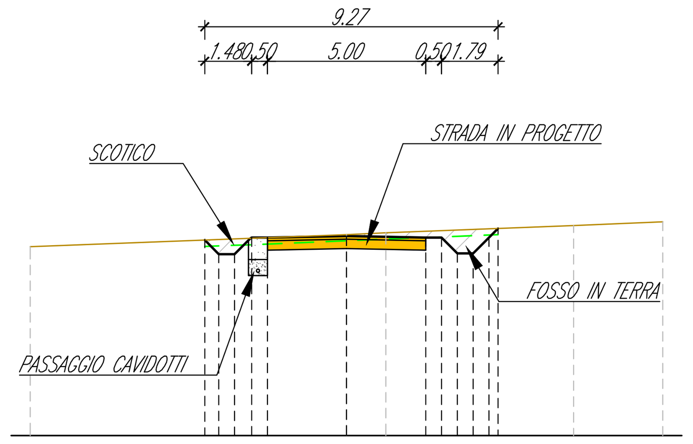

PROGRESSIVE TERRENO	-10.00 0.00 7.18 10.00
QUOTE TERRENO	550.97 551.36 551.64 551.76
PROGRESSIVE PROGETTO	-4.48 -4.04 -3.54 -3.00 -2.50 0.00 2.50 3.00 3.50 4.00 4.50 4.79
QUOTE PROGETTO	551.18 550.74 550.74 551.26 551.26 551.31 551.26 551.26 550.76 550.76 551.26 551.55

TRACCIATO - PROGETTO P6

Sezione P6 - n. 4

Progressiva: 0+420.00
Scala: 1:200
Quota di Riferimento: 550.00

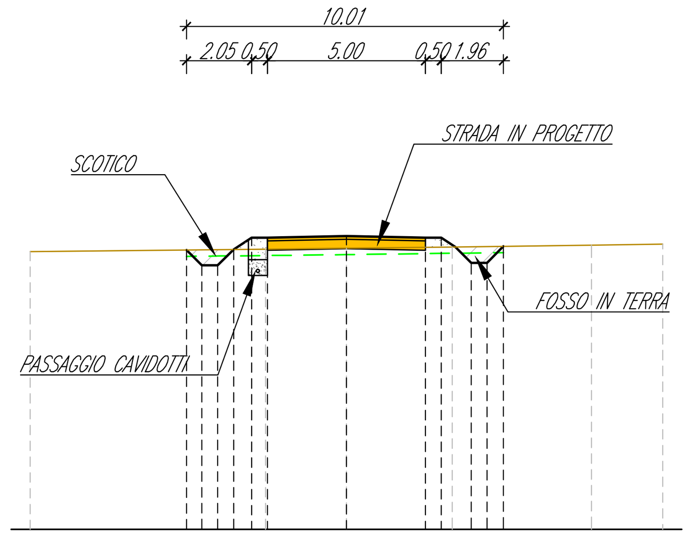

PROGRESSIVE TERRENO	-10.00 -2.56 0.00 3.34 7.75 10.00
QUOTE TERRENO	558.77 558.84 558.88 558.92 558.97 559.00
PROGRESSIVE PROGETTO	-5.05 -4.57 -4.07 -3.57 -3.00 -2.50 0.00 2.50 3.00 3.94 4.44 4.96
QUOTE PROGETTO	558.82 558.33 558.33 558.83 559.21 559.21 559.26 559.21 559.21 558.42 558.42 558.94

TRACCIATO - PROGETTO P6

Sezione P6 - n. 5

Progressiva: 0+540.00
Scala: 1:200
Quota di Riferimento: 560.00

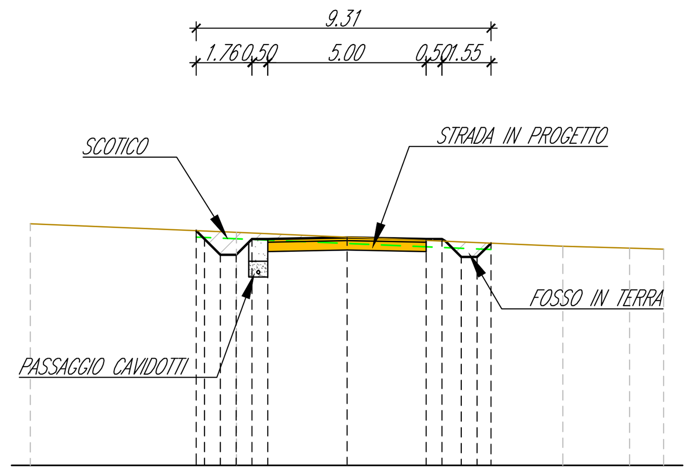

PROGRESSIVE TERRENO	-10.00 -3.49 0.00 6.82 8.93 10.00
QUOTE TERRENO	567.64 567.37 567.22 566.93 566.88 566.84
PROGRESSIVE PROGETTO	-4.76 -4.50 -4.00 -3.50 -3.00 -2.50 0.00 2.50 3.00 3.61 4.11 4.55
QUOTE PROGETTO	567.42 567.16 566.66 566.66 567.16 567.16 567.21 567.16 567.16 566.59 566.59 567.03

TRACCIATO - PROGETTO P6

Sezione P6 - n. 6

Progressiva: 0+680.00
Scala: 1:200
Quota di Riferimento: 565.00

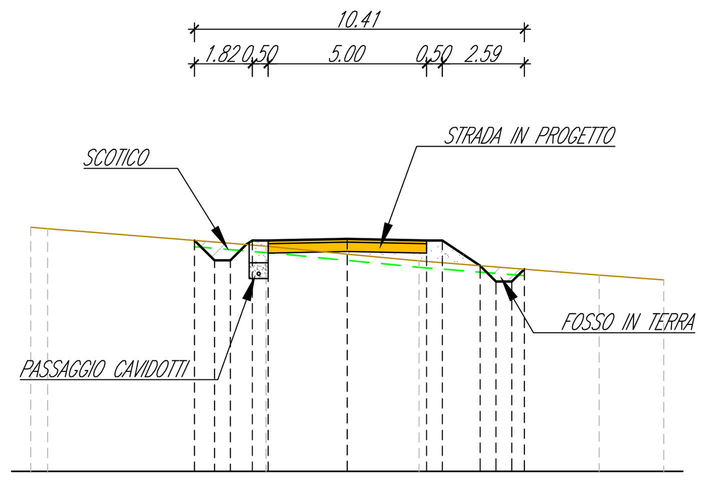

PROGRESSIVE TERRENO	-10.00 -9.47 -2.57 0.00 2.26 7.96 10.00
QUOTE TERRENO	572.70 572.66 572.11 571.86 571.64 571.20 571.04
PROGRESSIVE PROGETTO	-4.82 -4.19 -3.69 -3.00 -2.50 0.00 2.50 3.00 4.20 4.70 5.20 5.59
QUOTE PROGETTO	572.29 571.66 571.66 572.29 572.29 572.34 572.29 572.29 571.49 570.99 570.99 571.38

TRACCIATO - PROGETTO P6.1

Sezione P6.1 - n. 1

Progressiva: 0+060.00
Scala: 1:200
Quota di Riferimento: 565.00

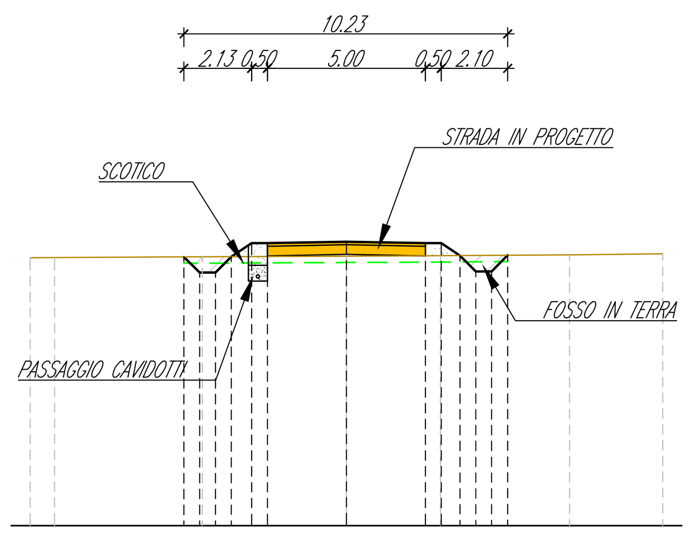

PROGRESSIVE TERRENO	-10.00 -9.23 -4.56 0.00 2.98 7.06 10.00
QUOTE TERRENO	573.48 573.48 573.51 573.53 573.54 573.57 573.60
PROGRESSIVE PROGETTO	-5.13 -4.64 -4.14 -3.64 -3.00 -2.50 0.00 2.50 3.00 3.59 4.09 4.59 5.10
QUOTE PROGETTO	573.50 573.01 573.01 573.51 573.94 573.94 573.99 573.94 573.94 573.55 573.05 573.05 573.56

TRACCIATO - PROGETTO P6.1

Sezione P6.1 - n. 2

Progressiva: 0+200.00
Scala: 1:200
Quota di Riferimento: 570.00

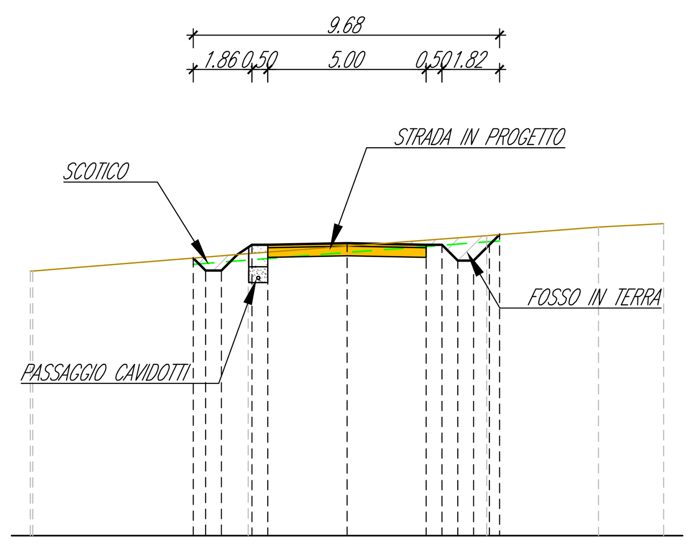

PROGRESSIVE TERRENO	-10.00 -9.92 -3.12 0.00 4.41 7.95 10.00
QUOTE TERRENO	578.36 578.36 578.91 579.14 579.48 579.75 579.86
PROGRESSIVE PROGETTO	-4.86 -4.47 -3.97 -3.00 -2.50 0.00 2.50 3.00 3.50 4.00 4.50 4.82
QUOTE PROGETTO	578.77 578.38 578.38 579.19 579.19 579.24 579.19 579.19 578.69 578.69 579.19 579.51

TRACCIATO - PROGETTO P6.1

Sezione P6.1 - n. 3

Progressiva: 0+320.00
Scala: 1:200
Quota di Riferimento: 570.00

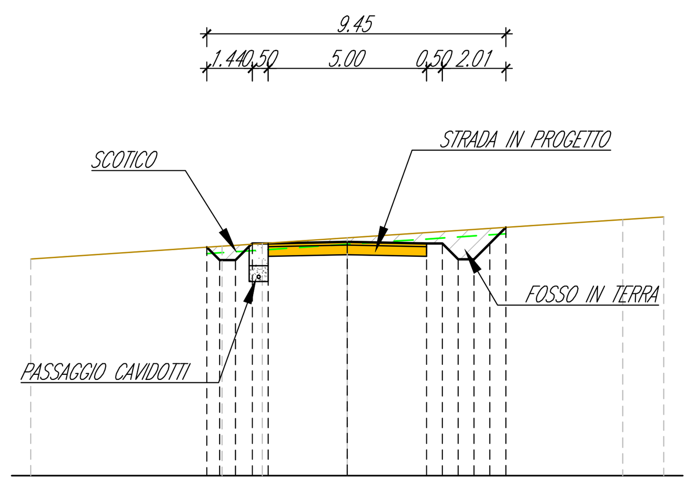

PROGRESSIVE TERRENO	-10.00 -2.68 0.00 8.70 10.00
QUOTE TERRENO	576.84 577.33 577.51 578.08 578.17
PROGRESSIVE PROGETTO	-4.44 -4.04 -3.54 -3.00 -2.50 0.00 2.50 3.00 3.50 4.00 4.50 5.01
QUOTE PROGETTO	577.21 576.81 576.81 577.33 577.33 577.38 577.33 577.33 576.83 576.83 577.33 577.84

Comuni di Ozieri e Chiaramonti
Provincia di Sassari
Regione Sardegna

PARCO EOLICO *"ISCHINDITTA"*

PROGETTO DEFINITIVO

PROPONENTE

GRVDEP Energia S.r.l.
Via Nazario Sauro 9 - 09123 Cagliari
PEC: grvdepenergiasrl@legalmail.it
C.F. e P.IVA 03857060929

OGGETTO

7 - ELABORATI GRAFICI DI PROGETTO - VIABILITA'

VIABILITA' DI PROGETTO: TRACCIATO P6 - P6.1
SEZIONI

TIMBRI E FIRME

SRIA s.r.l.
STUDIO ROSSO INGEGNERI ASSOCIATI
VIA ROSOLINO PILO N. 11 - 10143 - TORINO
VIA IS MAGLIAS N. 178 - 09122 - CAGLIARI
TEL. +39 011 43 77 242
studiorosso@legalmail.it
info@sria.it
www.sria.it

dott. ing. Roberto SESENNA
Ordine degli Ingegneri Provincia di Torino
Posizione n.8530J
Cod. Fisc. SSN RRT 75B12 C665C

dott. ing. Luca DEMURTAS
Ordine degli Ingegneri Provincia di Cagliari
Posizione n.5500
Cod. Fisc. DMR GCF 75L27 E441L

dott. ing. Fabio AMBROGIO
Ordine degli Ingegneri di Torino
Posizione n.23B
Cod. Fisc. MBR FBA 78M03 B594K

CONSULENZA

Coordinatore e responsabile delle attività: Dott. ing. Giorgio DEMURTAS

CONTROLLO QUALITA'

DESCRIZIONE	EMISSIONE
DATA	MAG/2020
COD. LAVORO	409/SR20
TIPOL. LAVORO	D
SETTORE	G
N. ATTIVITA'	07
TIPOL. ELAB.	SZ
TIPOL. DOC.	T
ID ELABORATO	31
VERSIONE	0

REDATTO
ing. Fabio AMBROGIO

CONTROLLATO
Dott. ing. Giorgio DEMURTAS

APPROVATO
ing. Roberto SESENNA

SCALA: 1:200

ELABORATO
7.31

Diritti riservati ex art. 2578 C.C. - Riproduzione e consegna a terzi solo su specifica autorizzazione.