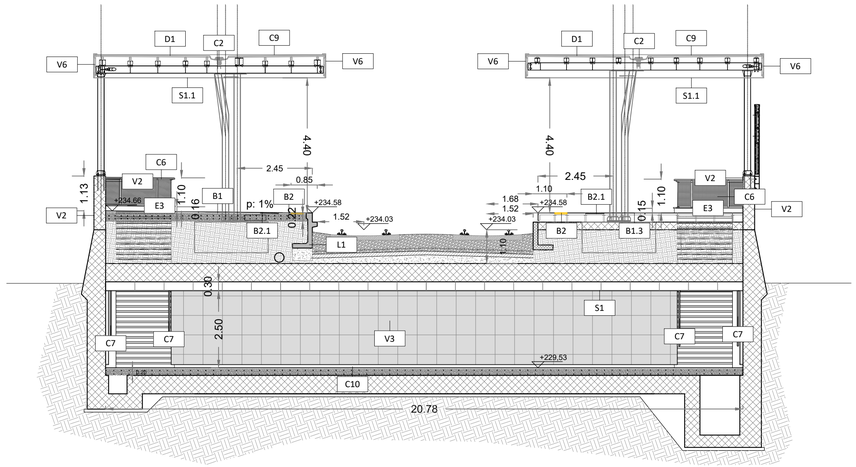

SEZIONE B–B

scala 1:100

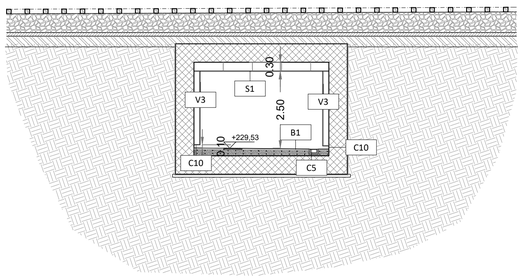

SEZIONE A–A

scala 1:100

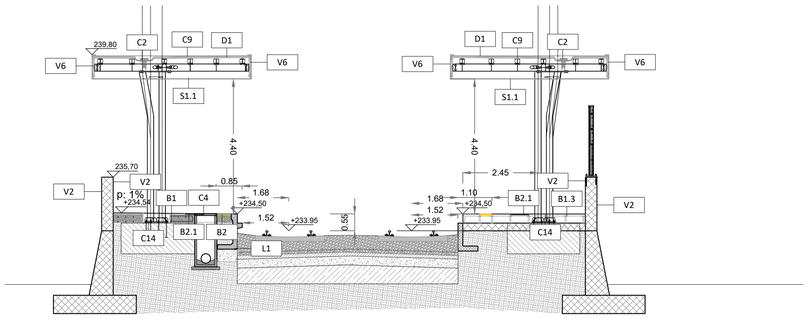

SEZIONE E–E

scala 1:100

TABELLA FINITURE - MURATURE - SERRAMENTI

h | V
PA | CS

h - ALTEZZA NETTA AMBIENTE
PA - FINITURA PAVIMENTO
V - FINITURA PARETI
CS - FINITURA SOFFITTO

INFISSI — TIPOLOGIA MURATURA — Xn FINITURE

FINITURE PAVIMENTI	
B1	Pavimentazione in gres porcellanato di prima scelta 60 x 60 x 2 cm compresi il collante e sigillatura dei giunti. Colorazione assimilabile al RAL 7037 e 7043, finitura liscia, coefficiente di attrito R11, posata su massetto e rete elettrosaldata.
B1.1	Gradone di ceramica in gres porcellanato con costa toro, rigato con gocciolatoio, delle dimensioni 34 x 60 x 2 cm compresi il collante e sigillatura dei giunti. Colorazione assimilabile al RAL 7037 e 7043, finitura liscia, coefficiente di attrito R11, posata su massetto.
B1.2	Alzata in gres porcellanato di prima scelta 30 x 30 x 2 cm compresi il collante e sigillatura dei giunti. Colorazione assimilabile al RAL 7037 e 7043, finitura liscia, coefficiente di attrito R11, posata su massetto.
B2	Striscia gialla in lastre di cemento e graniglia di quarzo sferoidale ad alta resistenza, codice di arresto/pericolo costituito un'unica piastrella di formato 30x40 cm di colore giallo recante calotte sferiche disposte a reticolo diagonale poste in opera su letto di malta.
B2.1	Pavimentazione in gres porcellanato per la formazione di percorsi tattili per disabili visivi del tipo LVE, dimensioni variabili a seconda della necessità, antisdrucciolevole, antigeliva e di tipo carrabile, poste in opera su letto di malta, compresi sfridi, tagli, la sigillatura dei giunti con cemento puro.
B3	Fascia a contrasto su gradino.
B4	Piastrelle in agglomerato marmo-cemento tagliato da blocco a base di cemento e graniglie di marmo, 40x40 spessore 3,0 cm colori chiari standard, poste in opera su su letto di malta cementizia.
B5	Pavimento a getto di tipo industriale, con strato di usura dello spessore di 10 mm in ragione di 18/20 kg/mq
B6	Ghiaietto, brecceto o pietrisco, lavato e vagliato, con assortimento di grani delle dimensioni compresi fra 10 e 25 mm.
BARRIERE E CORDOLI	
L1	Cordolo prefabbricato per nuovi marciapiedi di stazione H55 in elementi prefabbricati del tipo standard in c.a.v. di classe di resistenza C32/40 N/mm2, classe di esposizione XA2, autostabile e monolitico, realizzato con facce a vista perfettamente piane e lisce e zigrinature antiscivolo nelle parti di calpestio.
FINITURE E RIVESTIMENTI PARETI	
V1	Intonaco civile per interni comprensivo di rete in fibra di vetro, pittura di fondo uniformante e due mani di tinteggiatura con idropittura silossanica idrorepellente e traspirante.
V2	Rivestimento in calcestruzzo facciavista con disegno a matrice, comprensivo di trattamento protettivo ad alta penetrazione con resine acriliche in emulsione, pigmenti inorganici, cariche micronizzate ed additivi varie e successivo trattamento antiscritta.
V3	Rivestimento in pannelli di fibrocemento del formato 1200x2500 mm circa, spessore di almeno 8 mm, colore assimilabile al RAL 7047 ovvero 5001 con superficie liscia standard, protetti da trattamento antiscritta, montati su sottostruttura metallica.
V4	Rivestimento pareti in lastre di gres porcellanato con finitura liscia dello spessore di 3,5 mm, non smaltate, rinforzate don rete in fibra di vetro, delle dimensioni di 3000x1000 mm di colorazione assimilabile al RAL 7047.
V4.1	Rivestimento pareti in lastre di gres porcellanato con finitura liscia dello spessore di 3,5 mm, non smaltate, rinforzate don rete in fibra di vetro, delle dimensioni di 3000x1000 mm decorata con tecnologia di stampa digitale a freddo.
V4.2	Rivestimento pareti in lastre di gres porcellanato con finitura liscia dello spessore di 3,5 mm, non smaltate, rinforzate don rete in fibra di vetro, delle dimensioni di 3000x1000 mm decorata con tecnologia di stampa digitale a freddo, posate su pannello isolante in EPS additivato con grafite per isolamento termico.
V5	Rivestimento in pannello composito costituito da due lamiere in lega di alluminio - magnesio Paraluman - 100(ALMg1) e da un nucleo in polietilene del tipo LDPE (tipo Alucobond) su struttura metallica. La faccia esterna è preverniciata a forno con sistema multistrato a base di vernici polimeriche di alta qualità (PVDF/FEVE) in conformità alla normativa E.C.C.A.
V6	Sistema di carterizzazione in lamiera di acciaio zincato e preverniciato, sagomata e piegata, compresa di sottostruttura metallica
V7	Intonaco premiscelato, ignifugo, per uso in interni, a base di gesso emidrato, vermiculite e perlite espansa e additivi specifici, dosati in rapporto costante, marcato Ce in conformità alla norma 13279-1:2005, reazione al fuoco: classe A1;applicato a macchina, spianato con apposita staggia, compresa la formazione di spigoli vivi rientranti sporgenti, orizzontali e verticali. Spessore non inferiore a 3 cm, REI 120
FINITURA SOFFITTI	
S1	Controsoffitto piano ispezionabile realizzato con pannelli forati di alluminio preverniciato 5/10 con bordo smussato, dimensioni 600x600 mm non forato, di colore bianco, posato su struttura semplice costituita da profili portanti a triangolo in acciaio zincato e fissata al solaio tramite sistema di sospensione, compreso di strato isolante in lana di roccia
S1.1	Controsoffitto piano ispezionabile realizzato con pannelli alluminio preverniciato 5/10 con bordo smussato, dimensioni 600x600 mm non forato, di colore bianco, posato su struttura semplice costituita da profili portanti a triangolo in acciaio zincato e fissata al solaio tramite sistema di sospensione.
S2	Controsoffitto ispezionabile per interni realizzato con pannelli modulari in gesso alleggerito con superficie liscia verniciata dimensioni 600x600 mm , posati su struttura costituita da profili in acciaio zincato preverniciato, fissata al solaio tramite pendini in acciaio su apposite sospensioni.
S3	Controsoffitto metallico con doghe di alluminio preverniciato con sezioni a spigoli vivi e bordi, montate in aggancio su traversine portanti in acciaio zincato spessore 8/10, pendinate a soffitto con doppio tondino in acciaio zincato e molla di regolazione
S3.1	Sistema di controsoffitto in pannelli 60 x 60 cm di lamiera di acciaio stirata zincata a caldo e preverniciata, dim. maglia 10 x 7 mm, percentuale vuoto/pieno = 46%, sp.1,00 mm, montato su sottostruttura metallica.
S4	Controsoffitto sospeso a struttura doppia realizzato con lastre di gesso rivestito additivate con fibre atte a migliorarne la capacità di resistenza al fuoco per la protezione dei solai REI 120, fissate con viti autoperforanti di idonee dimensioni, su predisposta struttura di sostegno, primaria e secondaria, costituita da profili a C,opportunamente raccordati tra loro. Lastre sp. 15 mm

GIUNTI	
G1	Coprigiunto impermeabilizzante a copertura
G2	Coprigiunto trasversale a pavimento
G3	Coprigiunto in alluminio a parete
OPERE MURARIE	
M1	Parete costituita da blocchi, in calcestruzzo di argilla espansa vibrocompresso sp. 30 cm; pannello isolante in EPS sp. 50 mm (interno ed esterno) fissato su tasselli (6 ogni mq), rete in fibra di vetro, controparete in doppie lastre di gesso rivestito (sp. fino a 13 mm) applicata direttamente alla parete (interno ed esterno).
M2	Tramezzature con blocchi in calcestruzzo di argilla espansa vibrocompresso non idrofugato da intonaco di colore grigio, posti in opera con idone amalta per muratura, sp. 15 cm.
M2.1	Tramezzature con blocchi in calcestruzzo di argilla espansa vibrocompresso non idrofugato da intonaco di colore grigio, posti in opera con idone amalta per muratura, sp. 10 cm.
M2.2	Tramezzature con blocchi in calcestruzzo di argilla espansa vibrocompresso non idrofugato da intonaco di colore grigio, posti in opera con idone amalta per muratura, sp. 8 cm.
INFISSI	
P1	Porta interna ad un battente, dim. 80x210 cm
P2	Porta interna scorrevole a un battente, dim. 90x210 cm
P3	Porta interna vetrata a due battenti, dim. 120x210 cm
P4	Porta esterna scorrevole in vetro temperato e stratificato a due ante con profilo in ottone, completa di vetrocamera, con dispositivo antipanico break out, dim. 200 x 220 cm
P5	Porta tagliafuoco ad un battente, dim. 90 x 220 cm, REI 120.
P6	Porta esterna vetrata a due battenti, dim. 120x210 cm
F1	Facciata continua verticale costituita da profili in alluminio al taglio termico, vetrocamera di sicurezza basso emissivo con gas argon, caratteristiche vetri 2B2/1C3 - secondo UNI7697:2014 e trattamento del vetro temperato con stabilizzazione termica HST (secondo UNI EN 14179).
F2	Finestra ad un'anta a battente, 70 x 120 cm.
F3	Finestra ad un'anta a battente, 100 x 120 cm
OPERE METALLICHE E ACCESSORIE	
C1	Pluviale in acciaio INOX Ø 100 compreso di parafoglie e terminale.
C2	Lamiera in alluminio pre-verniciato spessore 10/10 per gronde, scossaline, converse.
C4	Chiusino da riempimento porta pavimentazione in lamiera di acciaio zincato, classe di carico B125 completo di telaio e sistema per il sollevamento a scomparsa, dimensioni 500x500 altezza tra 80 e 85 mm.
C4.1	Chiusino da riempimento porta pavimentazione in lamiera di acciaio zincato, classe di carico C250 completo di telaio e sistema per il sollevamento a scomparsa, dimensioni 700x700 altezza tra 80 e 85 mm.
C4.2	Chiusino da riempimento porta pavimentazione in lamiera di acciaio zincato, classe di carico B125 completo di telaio e sistema per il sollevamento a scomparsa, dimensioni 600x600 altezza tra 80 e 85 mm.
C5	Griglia per canaletta in ghisa sferoidale, dim 1000x150 mm.
C6	Parapetto in acciaio INOX AISI 316L composto da montanti, struttura di supporto, corrimano e specchiature in tela metallica, altezza 1,10 m, con ancoraggio laterale.
C6.1	Parapetto con corrimano doppio in acciaio INOX AISI 316L composto da montanti, struttura di supporto, corrimano e specchiature in tela metallica, altezza 1,10 m, con ancoraggio laterale.
C7	Corrimano doppio in acciaio INOX AISI 316L, Ø 40, sp. 2 mm compresi supporti.
C8	Recinzione in grigliato pressato zincato e verniciato compreso di montanti.
C9	Dispositivo anticaduta in acciaio inox costituito da sistema di ancoraggio (linea vita) TIPO C contro le cadute dall'alto da parte del personale manutentore operante sulla copertura, sia piana sia inclinata, lunghezza fune in acciaio AISI 316 20 mt.
C10	Zoccolatura in acciaio zincato e preverniciato
C11	Serranda avvolgibile visiva a maglie romboidali in tubolari d' acciaio zincato con barrette di rinforzo.
C12	Cancello estensibile in acciaio zincato.
C13	Cancello a battente in acciaio zincato, dim. 90 x 110 cm.
C14	Chiusino in ghisa.
SISTEMAZIONI ESTERNE	
E1	Cordolo prefabbricato in cemento armato vibrato delle dimensioni di 12 x 25 cm.
E2	Pavimentazione in pietra naturale compatte e poco assorbenti, per pavimentazioni ad intenso traffico, dim. 30 x 60 sp.5 cm
E2.1	Pavimentazione drenante in masselli in agglomerato cementizio ad alta resistenza posti in opera su letto di sabbia, dim. 40x20 cm, sp.5,5 cm
E3	Ornie, soglie, davanzali, copertine in granito grigio, sp. 2cm
E4	Pavimentazione in CLS architettonico lavato di colore neutro o colorato gettato in opera con spessore 10 cm.
E5	Pista ciclabile in asfalto colorato granigliato, tipo asfalto rosso, su strato binder e sottofondo stabilizzato
E6	Tappeto erboso su terreno vegetale
E6.1	Piante ad alto fusto messe a dimora con zolla, altezza: 4,0 - 4,50 m
E7	Pavimentazione drenante in masselli autobloccanti di cls cavi con terreno vegetale sp. 8 cm.
ARREDI	
A1	Panchina ergonomica completa di fianchi e bracciali intermedi.
A2	Cestino portarifiuti comprensivo di palo.
A3	Portabiciclette componibile a rastrelliera
FINITURE E SISTEMI DI COPERTURA	
D1	Fornitura e posa in opera di sistema di rivestimento coibentato, costituito da lastre in alluminio preverniciato senza giunzioni trasversali, aventi sezione lineare micronervata, con speciali profili per il fissaggio ad incastro a pressione e canale di smaltimento drenante. Il sistema consente l'ancoraggio senza foratura degli elementi. Tale sistema è completato da: freno vapore in polietilene; prima orditura di profili ad omega in acciaio zincato spess. 1.5 mm - H = 50 mm, posati con interasse 1,20 m ca.; seconda orditura di profili ad omega in acciaio zincato spess. 1.5 mm - H variabile, posati in senso ortogonale alla direzione delle lastre con interasse 1,0 m e fissati alla struttura sottostante mediante appositi fissaggi; isolamento termico costituito da pannelli semirigidi in lana di roccia idrorepellente della densità di 40-55 kg/m³, dello spessore di 50 mm, con reazione al fuoco Euroclasse A1.
D2	Coperture con lastre traslucide in resina su struttura metallica zincata e preverniciata

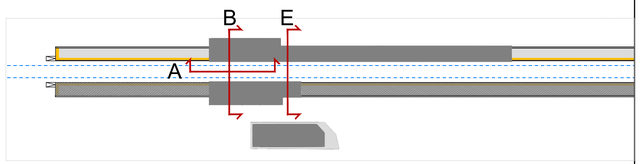

K PLAN

COMMITTENTE:

RFI RETE FERROVIARIA ITALIANA
GRUPPO FERROVIE DELLO STATO ITALIANE

PROGETTAZIONE:

ITALFERR
GRUPPO FERROVIE DELLO STATO ITALIANE

CUP: J64H17000140001

U.O. ARCHITETTURA STAZIONI E TERRITORIO

PROGETTO DEFINITIVO

RADDOPPIO PONTE S.PIETRO - BERGAMO - MONTELLO

APPALTO 2: PRG PONTE SAN PIETRO E RADDOPPIO DELLA LINEA DA CURNO A BERGAMO

FV03 - Fermata di Bergamo Ospedale
ELABORATI ARCHITETTONICI
Prospetti/sezioni 1

SCALA: 1:100

COMMESSA	LOTTO	FASE	ENTE	TIPO DOC.	OPERA/DISCIPLINA	PROGR.	REV.
NB1R	02	D	44	WA	FV0100	001	A

Rev.	Descrizione	Redatto	Data	Verificato	Data	Approvato	Data	Autorizzato Data
A	Emissione per autorizzazione	F. Serrau	Marzo 2020	D. Aluisi	Marzo 2020	M. Berlingieri	Marzo 2020	R. Marino Marzo 2020

File: NB1R02D44WAFV0100001A.dwg

n.Elab.: