SCAVI E BONIFICHE	
STERRO	6.693 mq
SCOTICO	38.030 m
COMPATTAZIONE PIANO DI POSA IN SCAVO	12.746 m
RILEVATI	
RILEVATO	4.759 mq
TERRENO VEGETALE	0.839 mq
SOVRASTRUTTURA STRADALE	
USURA IN CONGLOMERATO BITUMINOSO	23.950 m
CONGLOMERATO BITUMINOSO PER COLLEGAMENTO	23.950 m
BASE IN CONGLOMERATO BITUMINOSO	23.950 m
MISTO GRANULARE STABILIZZATO A CEMENTO	5.029 mq
MISTO GRANULARE STABILIZZATO A LEG. NAT.	8.844 mq
MANUFATTI	
CANALETTA	0.265 mq
CORDOLO	0.198 mq
RIEMPIMENTI	
RIEMPIMENTO IN MISTO GRANULARE	0.520 mq

SEZIONE N. : 41
QT. PROGETTO : 167.084
DIST.PROG. : 42+480.000
DIST.PREC. : 20.000
DIST.SUCC. : 20.000

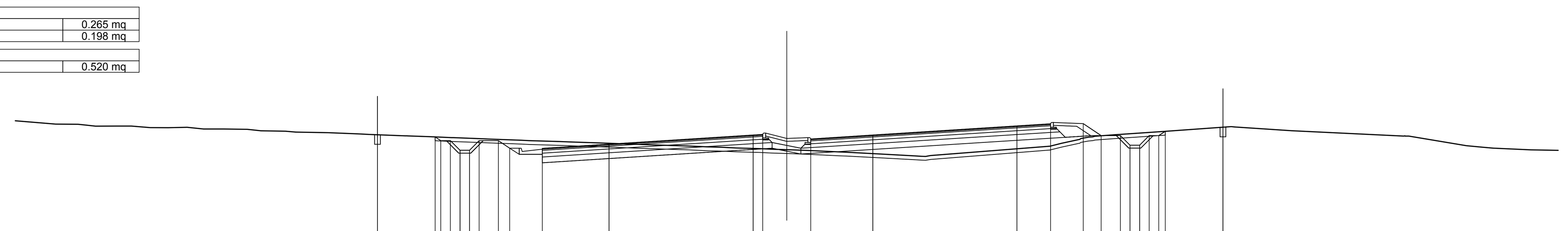

SCALA 1:200

QT.RIF. 159.000

QUOTE TERRENO	167.66 167.55 167.55 167.55 167.47 167.47 167.49 167.40 167.40 167.30 167.28 167.24 167.21 167.15 167.12 167.04 167.00 166.95 166.88 166.79 166.75 166.72 166.67 166.65 166.60 166.56 166.54 166.51 166.45 166.41 166.38 166.35 166.32 166.28 166.19 166.10 166.02 166.51 166.66 167.02 167.10 167.27 167.51 167.31 167.03 166.53 166.46 166.40 166.32
QUOTE PROGETTO	166.99 167.10 166.99 166.79 166.79 166.29 166.29 166.79 166.40 166.39 166.61 167.08 167.12 166.88 167.08 167.56 167.67 167.68 167.05 166.55 166.55 167.05 167.28 167.28 167.49
DIST.PARZIALI PROGETTO	3.00 0.50 0.50 0.50 0.50 1.00 0.59 1.70 3.47 7.50 0.50 2.50 3.23 7.50 1.75 1.70 0.93 1.00 0.50 0.50 0.50 0.50 3.00
DIST. PROGR. PROGETTO	-21.30 -18.30 -18.01 -17.51 -17.01 -16.51 -16.01 -15.01 -14.42 -12.72 -9.25 -1.75 -1.25 1.25 4.48 11.98 13.73 15.43 16.36 17.36 17.86 18.36 18.86 19.36 19.70 22.70

SCAVI E BONIFICHE	
STERRO	9.439 mq
SCOTICO	44.290 m
BONIFICA	7.426 mq
GRADONATURA	7.721 m
RILEVATI	
RILEVATO	49.315 mq
TERRENO VEGETALE	2.624 mq
SOVRASTRUTTURA STRADALE	
USURA IN CONGLOMERATO BITUMINOSO	23.950 m
CONGLOMERATO BITUMINOSO PER COLLEGAMENTO	23.950 m
BASE IN CONGLOMERATO BITUMINOSO	23.950 m
MISTO GRANULARE STABILIZZATO A CEMENTO	5.110 mq
MISTO GRANULARE STABILIZZATO A LEG. NAT.	10.082 mq
MANUFATTI	
CORDOLO	0.264 mq
RIEMPIMENTI	
RIEMPIMENTO IN MISTO GRANULARE	0.521 mq

SEZIONE N. : 42
QT. PROGETTO : 166.999
DIST.PROG. : 42+500.000
DIST.PREC. : 20.000
DIST.SUCC. : 20.000

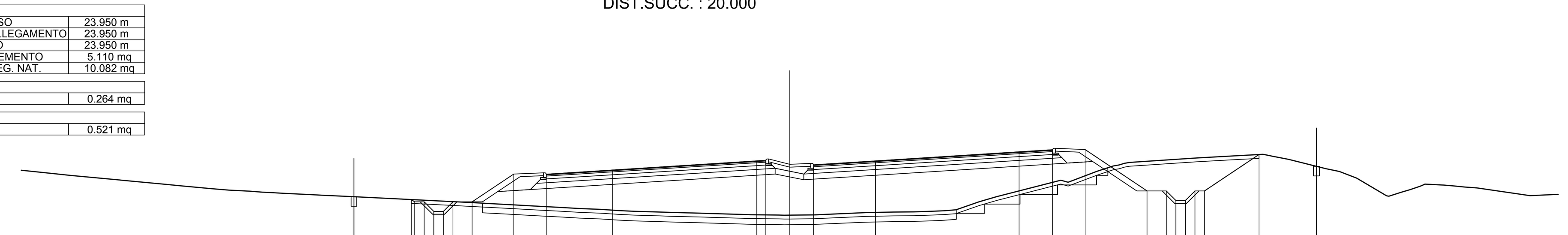

SCALA 1:200

QT.RIF. 157.000

QUOTE TERRENO	166.52 166.33 166.24 165.99 165.77 165.70 165.55 165.47 165.42 165.35 165.31 165.20 165.11 165.00 164.89 164.78 164.72 164.68 164.62 164.57 164.51 164.47 164.40 164.36 164.33 164.30 164.27 164.25 164.19 164.16 164.18 164.30 164.33 164.34 164.37 164.40 164.45 164.86 165.13 165.88 166.45 166.92 166.95 167.15 167.26 167.21 167.08 166.59 166.45 166.10 165.15 165.78 165.73 165.69 165.59 165.18 165.29
QUOTE PROGETTO	164.98 165.13 164.98 164.86 164.86 164.36 164.36 164.86 166.31 166.30 166.52 167.00 167.03 166.79 167.00 167.47 167.58 167.59 165.43 165.43 164.93 164.93 165.43 165.43 167.33 167.33 166.71
DIST.PARZIALI PROGETTO	3.00 0.50 0.50 0.50 0.50 1.00 2.17 1.70 3.47 7.50 0.50 2.50 3.23 7.50 1.75 1.70 3.24 1.00 0.50 0.50 0.50 0.50 2.85 3.00
DIST. PROGR. PROGETTO	-22.77 -19.77 -19.59 -19.09 -18.59 -18.09 -17.59 -16.59 -14.42 -12.72 -9.25 -1.75 -1.25 1.25 4.48 11.98 13.73 15.43 18.67 19.67 20.17 20.67 21.17 21.67 24.52 27.52

SCAVI E BONIFICHE	
STERRO	31.580 mq
SCOTICO	53.188 m
BONIFICA	7.713 mq
GRADONATURA	10.221 m
RILEVATI	
RILEVATO	80.814 mq
TERRENO VEGETALE	4.734 mq
SOVRASTRUTTURA STRADALE	
USURA IN CONGLOMERATO BITUMINOSO	23.950 m
CONGLOMERATO BITUMINOSO PER COLLEGAMENTO	23.950 m
BASE IN CONGLOMERATO BITUMINOSO	23.950 m
MISTO GRANULARE STABILIZZATO A CEMENTO	5.110 mq
MISTO GRANULARE STABILIZZATO A LEG. NAT.	10.081 mq
MANUFATTI	
CORDOLO	0.264 mq
RIEMPIMENTI	
RIEMPIMENTO IN MISTO GRANULARE	0.520 mq

SEZIONE N. : 43
QT. PROGETTO : 166.914
DIST.PROG. : 42+520.000
DIST.PREC. : 20.000
DIST.SUCC. : 20.000

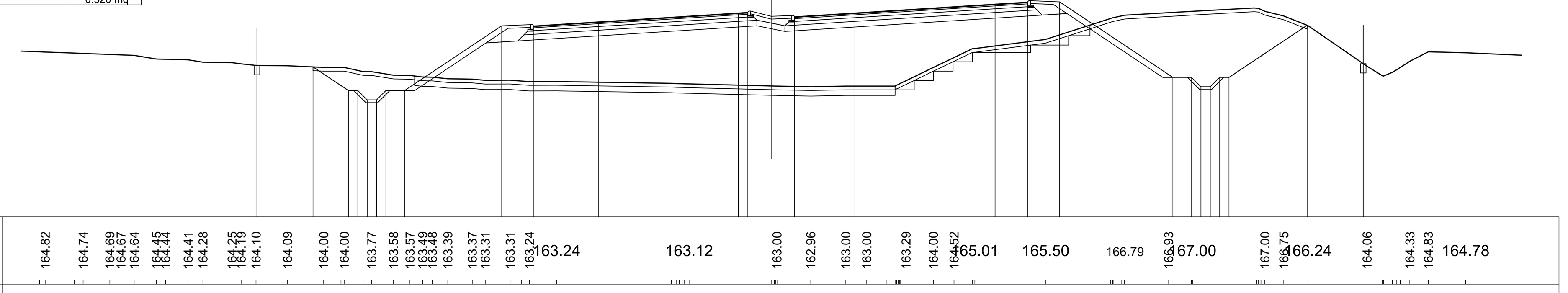

SCALA 1:200

QT.RIF. 156.000

QUOTE TERRENO	164.82 164.74 164.69 164.67 164.64 164.45 164.44 164.41 164.28 164.25 164.19 164.10 164.09 164.00 164.00 163.77 163.58 163.57 163.49 163.48 163.39 163.37 163.31 163.31 163.24 163.24 163.12 163.00 162.96 163.00 163.00 163.29 164.00 164.52 165.01 165.50 166.79 166.93 167.00 167.00 166.75 166.24 164.06 164.33 164.83 164.78
QUOTE PROGETTO	164.03 164.10 164.03 162.76 162.76 162.26 162.26 162.76 162.76 166.23 166.22 166.44 166.91 166.95 166.71 166.91 167.39 167.50 167.51 163.46 163.46 162.96 162.96 163.46 163.46 166.25 166.25 164.20
DIST.PARZIALI PROGETTO	3.00 1.90 0.50 0.50 0.50 0.50 1.00 5.20 1.70 3.47 7.50 0.50 2.50 3.23 7.50 1.75 1.70 6.06 1.00 0.50 0.50 0.50 0.50 4.18 3.00
DIST. PROGR. PROGETTO	-27.51 -24.51 -22.62 -22.12 -21.62 -21.12 -20.62 -19.62 -14.42 -12.72 -9.25 -1.75 -1.25 1.25 4.48 11.98 13.73 15.43 21.49 22.49 22.99 23.49 23.99 24.49 28.68 31.68

SCAVI E BONIFICHE	
STERRO	22.871 mq
SCOTICO	51.665 m
BONIFICA	7.581 mq
GRADONATURA	11.443 m
RILEVATI	
RILEVATO	108.135 mq
TERRENO VEGETALE	4.713 mq
SOVRASTRUTTURA STRADALE	
USURA IN CONGLOMERATO BITUMINOSO	23.950 m
CONGLOMERATO BITUMINOSO PER COLLEGAMENTO	23.950 m
BASE IN CONGLOMERATO BITUMINOSO	23.950 m
MISTO GRANULARE STABILIZZATO A CEMENTO	5.110 mq
MISTO GRANULARE STABILIZZATO A LEG. NAT.	10.081 mq
MANUFATTI	
CORDOLO	0.264 mq
RIEMPIMENTI	
RIEMPIMENTO IN MISTO GRANULARE	0.520 mq

SEZIONE N. : 44
QT. PROGETTO : 166.828
DIST.PROG. : 42+540.000
DIST.PREC. : 20.000
DIST.SUCC. : 20.000

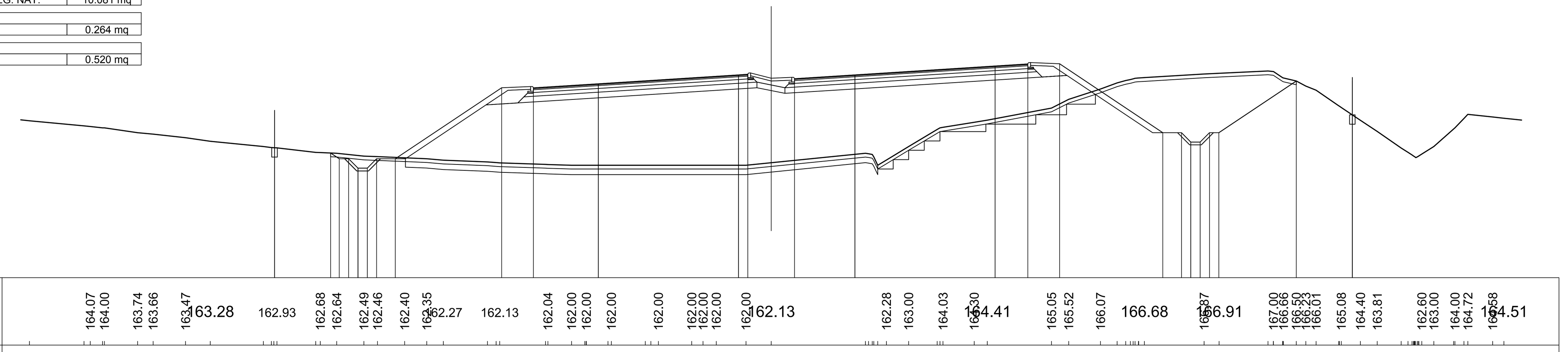

SCALA 1:200

QT.RIF. 156.000

QUOTE TERRENO	164.07 164.00 163.74 163.66 163.47 163.28 162.93 162.68 162.64 162.49 162.46 162.40 162.35 162.27 162.13 162.04 162.00 162.00 162.00 162.00 162.00 162.00 162.00 162.00 162.13 162.28 163.00 164.03 164.30 164.41 165.05 165.52 166.07 166.68 166.87 166.91 167.00 166.66 166.50 166.53 166.01 165.08 164.40 163.81 162.60 163.00 164.00 164.72 164.58 164.51
QUOTE PROGETTO	162.65 162.94 162.65 162.35 162.35 161.85 161.85 162.35 162.35 166.14 166.13 166.35 166.83 166.86 166.62 166.83 167.30 167.41 167.42 163.74 163.74 163.24 163.24 163.74 163.74 166.50 166.50 164.69
DIST.PARZIALI PROGETTO	3.00 0.50 0.50 0.50 0.50 1.00 5.69 1.70 3.47 7.50 0.50 2.50 3.23 7.50 1.75 1.70 5.52 1.00 0.50 0.50 0.50 0.50 4.14 3.00
DIST. PROGR. PROGETTO	-26.57 -23.57 -23.11 -22.61 -22.11 -21.61 -21.11 -20.11 -14.42 -12.72 -9.25 -1.75 -1.25 1.25 4.48 11.98 13.73 15.43 20.95 21.95 22.45 22.95 23.45 23.95 28.09 31.09

SCAVI E BONIFICHE	
STERRO	4.124 mq
SCOTICO	45.322 m
BONIFICA	7.121 mq
GRADONATURA	12.154 m
RILEVATI	
RILEVATO	94.505 mq
TERRENO VEGETALE	3.351 mq
SOVRASTRUTTURA STRADALE	
USURA IN CONGLOMERATO BITUMINOSO	23.950 m
CONGLOMERATO BITUMINOSO PER COLLEGAMENTO	23.950 m
BASE IN CONGLOMERATO BITUMINOSO	23.950 m
MISTO GRANULARE STABILIZZATO A CEMENTO	5.110 mq
MISTO GRANULARE STABILIZZATO A LEG. NAT.	10.082 mq
MANUFATTI	
CORDOLO	0.264 mq
RIEMPIMENTI	
RIEMPIMENTO IN MISTO GRANULARE	0.519 mq

SEZIONE N. : 45
QT. PROGETTO : 166.743
DIST.PROG. : 42+560.000
DIST.PREC. : 20.000
DIST.SUCC. : 20.000

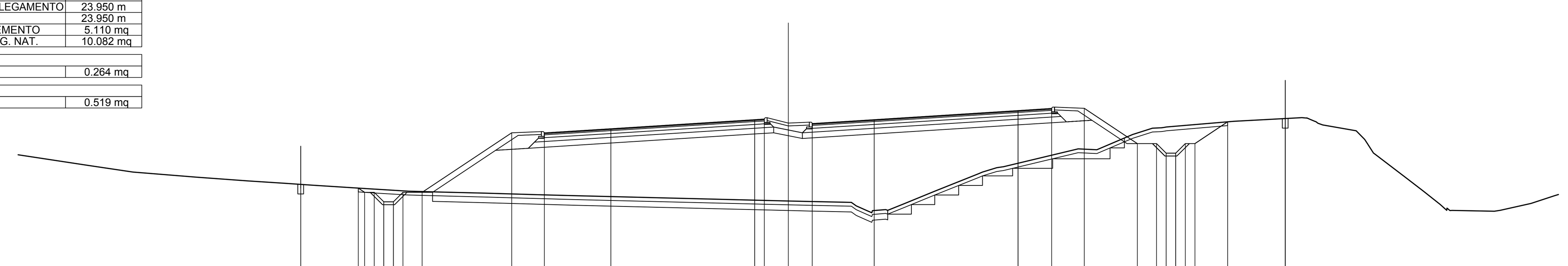

SCALA 1:200

QT.RIF. 156.000

QUOTE TERRENO	164.35 164.00 163.74 163.54 163.41 163.31 163.09 163.00 162.95 162.90 162.82 162.77 162.49 162.46 161.98 162.00 162.36 163.00 164.00 164.28 165.22 165.17 165.97 166.36 166.43 166.66 166.74 166.47 164.87 163.71 163.00 162.00 162.00 162.36
QUOTE PROGETTO	163.16 163.35 163.16 162.94 162.94 162.44 162.44 162.94 162.94 166.06 166.05 166.27 166.74 166.77 166.54 166.74 167.22 167.33 167.34 165.49 165.49 164.99 164.99 165.49 165.49 166.63 166.63 166.80
DIST.PARZIALI PROGETTO	3.00 0.50 0.50 0.50 0.50 1.00 4.67 1.70 3.47 7.50 0.50 2.50 3.23 7.50 1.75 1.70 2.77 1.00 0.50 0.50 0.50 0.50 1.71 3.00
DIST. PROGR. PROGETTO	-25.42 -22.42 -22.09 -21.59 -21.09 -20.59 -20.09 -19.09 -14.42 -12.72 -9.25 -1.75 -1.25 1.25 4.48 11.98 13.73 15.43 18.20 19.20 19.70 20.20 20.70 21.20 22.91 25.91

SCAVI E BONIFICHE	
STERRO	2.496 mq
SCOTICO	43.473 m
BONIFICA	6.726 mq
GRADONATURA	13.008 m
RILEVATI	
RILEVATO	95.674 mq
TERRENO VEGETALE	2.903 mq
SOVRASTRUTTURA STRADALE	
USURA IN CONGLOMERATO BITUMINOSO	23.950 m
CONGLOMERATO BITUMINOSO PER COLLEGAMENTO	23.950 m
BASE IN CONGLOMERATO BITUMINOSO	23.950 m
MISTO GRANULARE STABILIZZATO A CEMENTO	5.110 mq
MISTO GRANULARE STABILIZZATO A LEG. NAT.	10.082 mq
MANUFATTI	
CORDOLO	0.264 mq
RIEMPIMENTI	
RIEMPIMENTO IN MISTO GRANULARE	0.520 mq

SEZIONE N. : 46
QT. PROGETTO : 166.657
DIST.PROG. : 42+580.000
DIST.PREC. : 20.000
DIST.SUCC. : 20.000

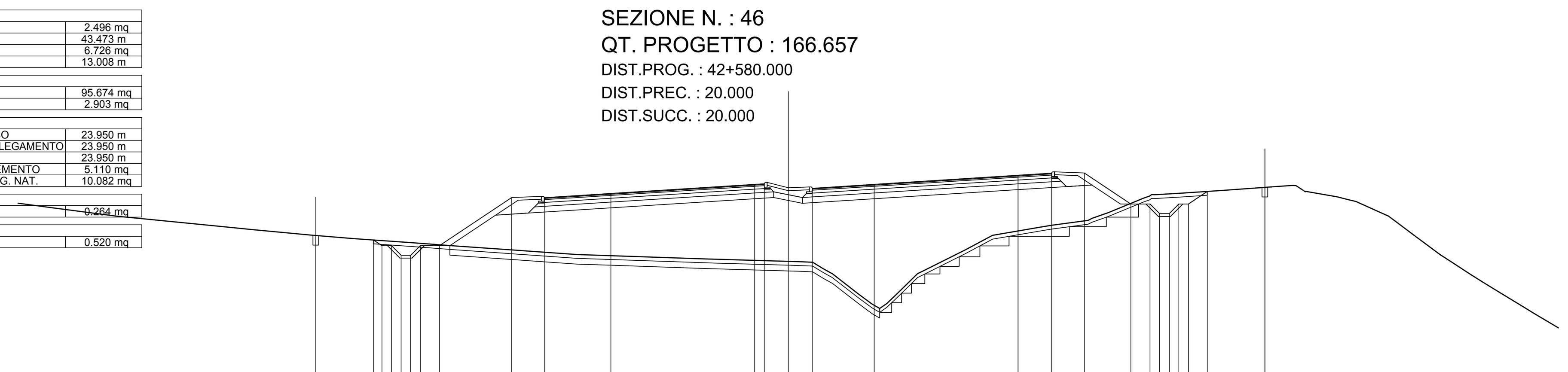

SCALA 1:200

QT.RIF. 152.000

QUOTE TERRENO	165.42 164.95 164.62 164.45 164.30 163.99 163.83 163.61 163.45 163.28 163.19 163.00 162.94 162.76 162.63 162.00 160.94 162.13 163.00 163.25 164.00 164.41 164.52 164.88 165.18 166.12 166.20 166.35 166.51 166.29 165.52 165.26 165.00 163.83 163.00 162.63 162.00 161.56 161.00 159.81
QUOTE PROGETTO	163.76 163.99 163.76 163.46 163.46 162.96 162.96 163.46 163.46 165.97 165.96 166.18 166.66 166.69 166.45 166.66 167.13 167.24 167.25 165.63 165.63 165.13 165.13 165.63 165.63 166.29 166.29 166.50
DIST.PARZIALI PROGETTO	3.00 0.50 0.50 0.50 0.50 1.00 3.76 1.70 3.47 7.50 0.50 2.50 3.23 7.50 1.75 1.70 2.43 1.00 0.50 0.50 0.50 0.50 0.99 3.00
DIST. PROGR. PROGETTO	-24.63 -21.63 -21.18 -20.68 -20.18 -19.68 -19.18 -18.18 -14.42 -12.72 -9.25 -1.75 -1.25 1.25 4.48 11.98 13.73 15.43 17.86 18.86 19.36 19.86 20.36 20.86 21.84 24.84

SCAVI E BONIFICHE	
STERRO	3.895 mq
SCOTICO	50.595 m
BONIFICA	6.200 mq
GRADONATURA	11.934 m
RILEVATI	
RILEVATO	80.650 mq
TERRENO VEGETALE	3.174 mq
SOVRASTRUTTURA STRADALE	
USURA IN CONGLOMERATO BITUMINOSO	31.159 m
CONGLOMERATO BITUMINOSO PER COLLEGAMENTO	31.159 m
BASE IN CONGLOMERATO BITUMINOSO	31.159 m
MISTO GRANULARE STABILIZZATO A CEMENTO	6.552 mq
MISTO GRANULARE STABILIZZATO A LEG. NAT.	12.245 mq
MANUFATTI	
CORDOLO	0.264 mq
RIEMPIMENTI	
RIEMPIMENTO IN MISTO GRANULARE	0.520 mq

SEZIONE N. : 47
QT. PROGETTO : 166.572
DIST.PROG. : 42+600.000
DIST.PREC. : 20.000
DIST.SUCC. : 20.000

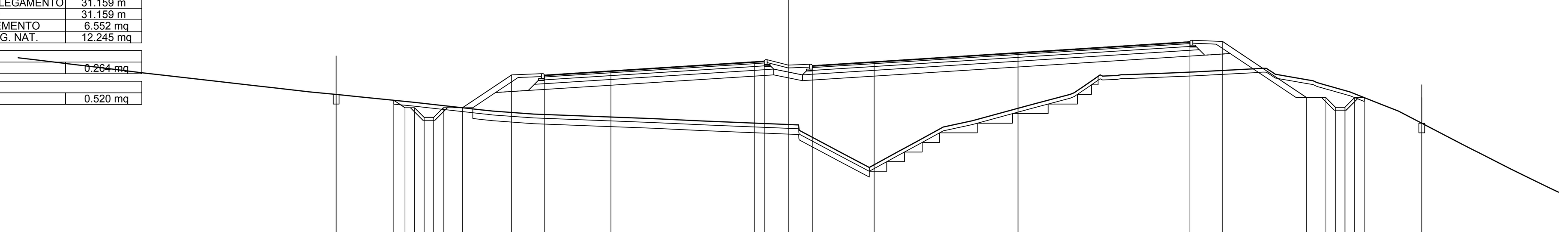

SCALA 1:200

QT.RIF. 153.000

QUOTE TERRENO	166.62 166.42 166.27 166.00 165.85 165.55 165.33 165.21 165.00 164.85 164.76 164.46 164.00 163.85 163.61 163.49 163.30 163.00 162.43 161.95 161.07 162.00 162.45 163.17 163.50 164.10 164.35 164.96 165.43 165.82 165.89 165.97 166.04 165.92 165.30 165.00 164.39 163.77 163.00 162.28 161.82 161.00 160.52 160.00
QUOTE PROGETTO	164.56 164.87 164.56 164.17 164.17 163.67 163.67 164.17 164.17 165.89 165.88 166.10 166.57 166.60 166.37 166.57 167.05 167.61 167.62 164.70 164.70 164.20 164.20 164.70 164.70 164.70 163.37
DIST.PARZIALI PROGETTO	3.00 0.58 0.50 0.50 0.50 0.50 1.00 2.57 1.70 3.47 7.50 0.50 2.50 3.23 7.50 8.96 1.70 4.38 1.00 0.50 0.50 0.50 0.50 3.00
DIST. PROGR. PROGETTO	-23.57 -20.57 -19.99 -19.49 -18.99 -18.49 -17.99 -16.99 -14.42 -12.72 -9.25 -1.75 -1.25 1.25 4.48 11.98 20.94 22.64 27.02 28.02 28.52 29.02 29.52 30.02 30.03 33.03

SCAVI E BONIFICHE	
STERRO	6.094 mq
SCOTICO	45.596 m
BONIFICA	6.297 mq
GRADONATURA	8.530 m
RILEVATI	
RILEVATO	57.601 mq
TERRENO VEGETALE	2.551 mq
SOVRASTRUTTURA STRADALE	
USURA IN CONGLOMERATO BITUMINOSO	27.457 m
CONGLOMERATO BITUMINOSO PER COLLEGAMENTO	27.457 m
BASE IN CONGLOMERATO BITUMINOSO	27.457 m
MISTO GRANULARE STABILIZZATO A CEMENTO	5.811 mq
MISTO GRANULARE STABILIZZATO A LEG. NAT.	11.135 mq
MANUFATTI	
CORDOLO	0.264 mq
RIEMPIMENTI	
RIEMPIMENTO IN MISTO GRANULARE	0.520 mq

SEZIONE N. : 48
QT. PROGETTO : 166.533
DIST.PROG. : 42+620.000
DIST.PREC. : 20.000
DIST.SUCC. : 20.000

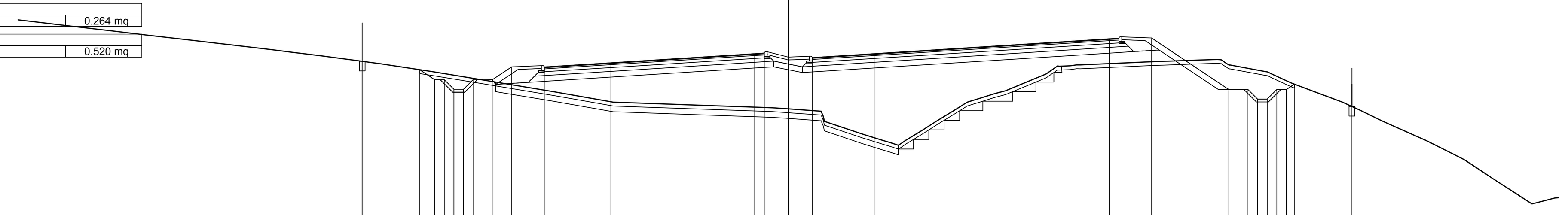

SCALA 1:200

QT.RIF. 155.000

QUOTE TERRENO	168.20 168.13 168.00 167.80 167.71 167.50 167.29 167.20 167.00 166.74 166.61 166.42 166.09 166.00 165.60 165.00 164.55 163.99 163.81 163.74 163.71 163.65 163.00 162.34 162.00 162.48 163.00 163.59 164.00 164.23 164.46 164.59 165.47 165.88 165.94 166.06 166.10 166.19 165.94 165.40 165.00 164.70 164.00 163.54 163.00 162.25 162.00 161.26 161.00 160.35 160.00 159.78 159.00
QUOTE PROGETTO	165.69 166.13 165.69 165.17 165.17 164.67 164.67 165.17 165.17 165.85 165.84 166.06 166.53 166.56 166.33 166.53 167.31 167.34 167.35 164.66 164.66 164.16 164.16 164.66 164.66 164.94 164.94 163.77
DIST.PARZIALI PROGETTO	3.00 0.78 0.50 0.50 0.50 0.50 1.00 1.01 1.70 3.47 7.50 0.50 2.50 3.23 12.25 0.51 1.70 4.03 1.00 0.50 0.50 0.50 0.50 3.00
DIST. PROGR. PROGETTO	-22.21 -19.21 -18.43 -17.93 -17.43 -16.93 -16.43 -15.43 -14.42 -12.72 -9.25 -1.75 -1.25 1.25 4.48 16.73 17.24 18.94 22.96 23.97 24.47 24.97 25.47 25.97 26.38 29.38

anas
GRUPPO FS ITALIANE

Direzione Progettazione e Realizzazione Lavori

ITINERARIO INTERNAZIONALE E78
S.G.C. GROSSETO - FANO
ADEGUAMENTO A 4 CORSIE
NEL TRATTO GROSSETO - SIENA (S.S. 223 "DI PAGANICO")
DAL KM 41+600 AL KM 53+400 - LOTTO 9

PROGETTO ESECUTIVO — COD. FI15

PROGETTAZIONE: ATI SINTAGMA - GDG - ICARIA

IL RESPONSABILE DELL'INTEGRAZIONE DELLE PRESTAZIONI SPECIALISTICHE:
Dott. Ing. Nando Granieri
Ordine degli Ingegneri della Prov. di Perugia n° A351

IL PROGETTISTA:
Dott. Ing. Federico Durastanti
Ordine degli Ingegneri della Prov. di Terni n° A844

IL GEOLOGO:
Dott. Geol. Giorgio Cerquiglini
Ordine dei Geologi della Regione Umbria n°108

Il R.U.P.
Dott. Ing.
Raffaele Franco Carso

IL COORDINATORE PER LA SICUREZZA IN FASE DI PROGETTAZIONE:
Dott. Ing. Filippo Pambianco
Ordine degli Ingegneri della Prov. di Perugia n° A1373

PROTOCOLLO — DATA

IL GRUPPO DI PROGETTAZIONE:
MANDATARIA: Sintagma
MANDANTI: GEOTECHNICAL DESIGN GROUP — ICARIA società di ingegneria

Dott.Ing. N.Granieri; Dott.Arch. N.Kamenicky; Dott.Ing. V.Truffini; Dott.Arch. A.Bracchini; Dott.Ing. F.Durastanti; Dott.Ing. E.Bartolocci; Dott.Geol. G.Cerquiglini; Geom. S.Scopetta; Dott.Ing. L.Sbrenna; Dott.Ing. E.Sellari; Dott.Ing. L.Dinelli; Dott.Ing. L.Nani; Dott.Ing. F.Pambianco; Dott. Agr. F.Berti Nulli

Dott. Ing. D.Carlaccini; Dott. Ing. S.Sacconi; Dott. Ing. A.Rea; Dott. Ing. V.De Gori; Dott. Ing. C.Consorti; Geom. F.Dominici

Dott. Ing. V.Rotisciani; Dott. Ing. F.Macchioni; Geom. C.Vischini; Dott. Ing. V.Piunno; Dott. Ing. G.Pulli; Geom. C.Sugaroni

INGEGNERI DELLA PROVINCIA DI PERUGIA — Sezione A — A351 — DOTTORE INGEGNERE NANDO GRANIERI — SETTORE CIVILE E AMBIENTALE — SETTORE INDUSTRIALE — SETTORE DELL'INFORMAZIONE

ORDINE degli INGEGNERI — INGEGNERE Federico DURASTANTI — A 844 — Provincia di TERNI

PROGETTO STRADALE
ASSE PRINCIPALE
Sezioni trasversali da n°41 a n°48 - Tav. 6 di 81

CODICE PROGETTO			NOME FILE	REVISIONE	SCALA:
PROGETTO: LOFI15	LIV. PROG.: E	N. PROG.: 1901	P00-PS00-TRA-SZ06 — CODICE ELAB.: P00PS00TRASZ06	A	1:200

REV.	DESCRIZIONE	DATA	REDATTO	VERIFICATO	APPROVATO
A	Emissione	28/02/2020	M.De Tursi	E.Bartolocci	N.Granieri