SCAVI E BONIFICHE	
STERRO	0.930 mq
SCOTICO	42.697 m
BONIFICA	10.812 mq
RILEVATI	
RILEVATO	51.749 mq
TERRENO VEGETALE	4.702 mq
SOVRASTRUTTURA STRADALE	
USURA IN CONGLOMERATO BITUMINOSO	19.515 m
CONGLOMERATO BITUMINOSO PER COLLEGAMENTO	19.515 m
BASE IN CONGLOMERATO BITUMINOSO	19.515 m
MISTO GRANULARE STABILIZZATO A CEMENTO	4.224 mq
MISTO GRANULARE STABILIZZATO A LEG. NAT.	8.796 mq
MANUFATTI	
CORDOLO	0.264 mq
SCAVI E BONIFICHE	
RIEMPIMENTO IN MISTO GRANULARE	0.628 mq

SEZIONE N. : 473
QT. PROGETTO : 180.254
DIST.PROG. : 50+600.000
DIST.PREC. : 20.000
DIST.SUCC. : 21.609

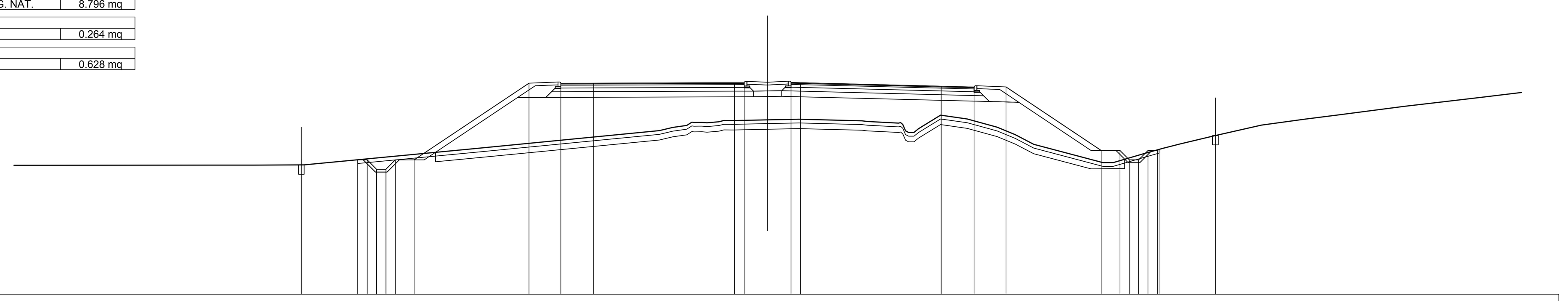

SCALA 1:200

QT.RIF. 169.000

QUOTE TERRENO	175.87 175.87 175.88 176.75 177.71 177.88 178.12 178.24 178.28 178.31 178.24 178.18 177.81 178.53 178.33 177.89 177.49 176.98 176.00 176.04 176.50 176.76 177.00 177.44 178.00 178.31 178.54 178.76 179.00 179.25 179.48 179.74
QUOTE PROGETTO	176.16 175.88 176.16 176.15 176.15 175.65 176.15 176.15 180.23 180.22 180.23 180.25 180.26 180.27 180.25 180.07 180.02 180.03 176.65 176.65 176.15 176.15 176.65 176.71 176.71 177.45
DIST.PARZIALI PROGETTO	3.00 0.50 0.50 0.50 0.50 1.00 6.12 1.70 1.75 7.50 0.51 2.50 0.50 7.50 1.75 1.70 5.07 1.00 0.50 0.50 0.50 0.50 3.00
DIST. PROGR. PROGETTO	-24.84 -21.84 -21.83 -21.33 -20.83 -20.33 -19.83 -18.83 -12.71 -11.01 -9.26 -1.76 -1.25 1.25 1.75 9.25 11.00 12.70 17.77 18.77 19.27 19.77 20.27 20.77 20.86 23.86

SCAVI E BONIFICHE	
STERRO	1.202 mq
SCOTICO	43.458 m
BONIFICA	10.770 mq
RILEVATI	
RILEVATO	62.889 mq
TERRENO VEGETALE	4.847 mq
SOVRASTRUTTURA STRADALE	
USURA IN CONGLOMERATO BITUMINOSO	19.500 m
CONGLOMERATO BITUMINOSO PER COLLEGAMENTO	19.500 m
BASE IN CONGLOMERATO BITUMINOSO	19.500 m
MISTO GRANULARE STABILIZZATO A CEMENTO	4.222 mq
MISTO GRANULARE STABILIZZATO A LEG. NAT.	8.852 mq
MANUFATTI	
CORDOLO	0.264 mq
SCAVI E BONIFICHE	
RIEMPIMENTO IN MISTO GRANULARE	0.624 mq

SEZIONE N. : 474
QT. PROGETTO : 180.346
DIST.PROG. : 50+621.609
DIST.PREC. : 21.609
DIST.SUCC. : 18.391

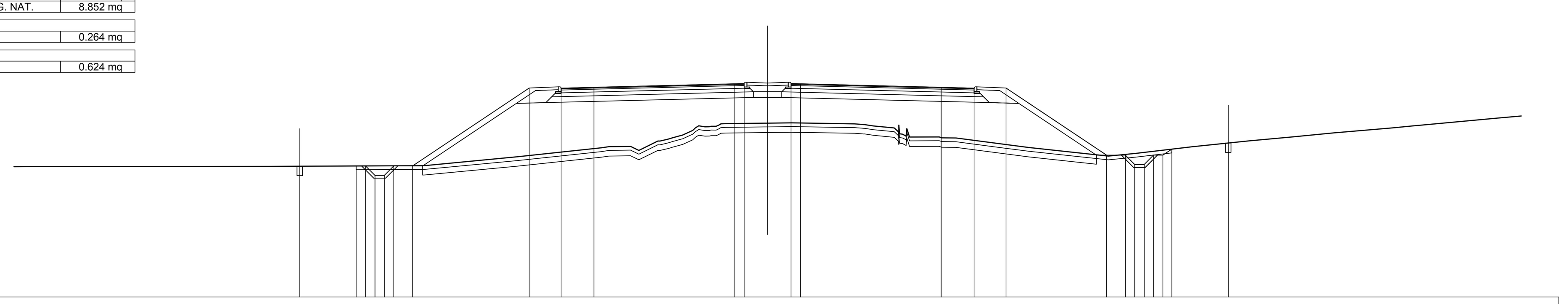

SCALA 1:200

QT.RIF. 169.000

QUOTE TERRENO	175.95 175.95 175.99 176.47 177.00 176.80 177.47 177.62 178.23 178.25 178.27 178.25 178.11 177.51 177.47 177.46 177.17 176.96 176.72 176.50 176.65 177.00 177.31 177.52 177.74 178.00 178.14 178.37 178.52 178.71
QUOTE PROGETTO	175.98 175.96 175.98 175.97 175.97 175.47 175.47 175.97 175.97 180.12 180.12 180.16 180.35 180.36 180.36 180.35 180.16 180.12 180.12 176.55 176.55 176.05 176.05 176.55 176.55 176.87 176.87 177.20
DIST.PARZIALI PROGETTO	3.00 0.50 0.50 0.50 0.50 1.00 6.22 1.70 1.75 7.50 0.50 2.50 0.50 7.50 1.75 1.70 5.36 1.00 0.50 0.50 0.50 0.50 3.00
DIST. PROGR. PROGETTO	-24.92 -21.92 -21.92 -21.42 -20.92 -20.42 -19.92 -18.92 -12.70 -11.00 -9.25 -1.75 -1.25 1.25 1.75 9.25 11.00 12.70 18.06 19.06 19.56 20.06 20.56 21.06 21.54 24.54

SCAVI E BONIFICHE	
STERRO	1.073 mq
SCOTICO	42.132 m
BONIFICA	10.497 mq
RILEVATI	
RILEVATO	61.501 mq
TERRENO VEGETALE	4.519 mq
SOVRASTRUTTURA STRADALE	
USURA IN CONGLOMERATO BITUMINOSO	19.500 m
CONGLOMERATO BITUMINOSO PER COLLEGAMENTO	19.500 m
BASE IN CONGLOMERATO BITUMINOSO	19.500 m
MISTO GRANULARE STABILIZZATO A CEMENTO	4.222 mq
MISTO GRANULARE STABILIZZATO A LEG. NAT.	8.852 mq
MANUFATTI	
CORDOLO	0.264 mq
SCAVI E BONIFICHE	
RIEMPIMENTO IN MISTO GRANULARE	0.624 mq

SEZIONE N. : 475
QT. PROGETTO : 180.425
DIST.PROG. : 50+640.000
DIST.PREC. : 18.391
DIST.SUCC. : 20.000

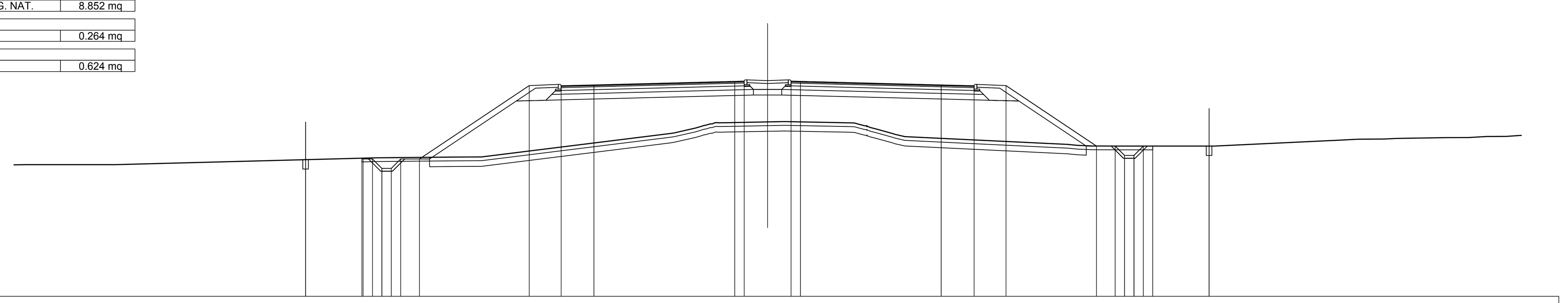

SCALA 1:200

QT.RIF. 169.000

QUOTE TERRENO	176.00 176.00 176.00 176.36 176.40 176.41 177.68 178.23 178.27 178.29 178.24 177.88 177.61 177.49 177.08 177.03 176.99 176.99 176.99 176.99 177.29 177.35 177.36 177.40 177.44 177.44 177.50 177.50
QUOTE PROGETTO	176.34 176.26 176.34 176.30 176.30 175.80 175.80 176.30 176.30 180.20 180.19 180.24 180.43 180.44 180.44 180.43 180.24 180.19 180.20 176.99 176.99 176.49 176.49 176.99 176.99 176.99 176.99
DIST.PARZIALI PROGETTO	3.00 0.50 0.50 0.50 0.50 1.00 5.85 1.70 1.75 7.50 0.50 2.50 0.50 7.50 1.75 1.70 4.82 1.00 0.50 0.50 0.50 0.50 3.00
DIST. PROGR. PROGETTO	-24.61 -21.61 -21.55 -21.05 -20.55 -20.05 -19.55 -18.55 -12.70 -11.00 -9.25 -1.75 -1.25 1.25 1.75 9.25 11.00 12.70 17.52 18.52 19.02 19.52 20.02 20.52 20.52 23.52

SCAVI E BONIFICHE	
STERRO	2.338 mq
SCOTICO	42.794 m
BONIFICA	10.273 mq
RILEVATI	
RILEVATO	61.903 mq
TERRENO VEGETALE	4.563 mq
SOVRASTRUTTURA STRADALE	
USURA IN CONGLOMERATO BITUMINOSO	19.500 m
CONGLOMERATO BITUMINOSO PER COLLEGAMENTO	19.500 m
BASE IN CONGLOMERATO BITUMINOSO	19.500 m
MISTO GRANULARE STABILIZZATO A CEMENTO	4.222 mq
MISTO GRANULARE STABILIZZATO A LEG. NAT.	8.854 mq
MANUFATTI	
CORDOLO	0.264 mq
SCAVI E BONIFICHE	
RIEMPIMENTO IN MISTO GRANULARE	0.624 mq

SEZIONE N. : 476
QT. PROGETTO : 180.511
DIST.PROG. : 50+660.000
DIST.PREC. : 20.000
DIST.SUCC. : 20.000

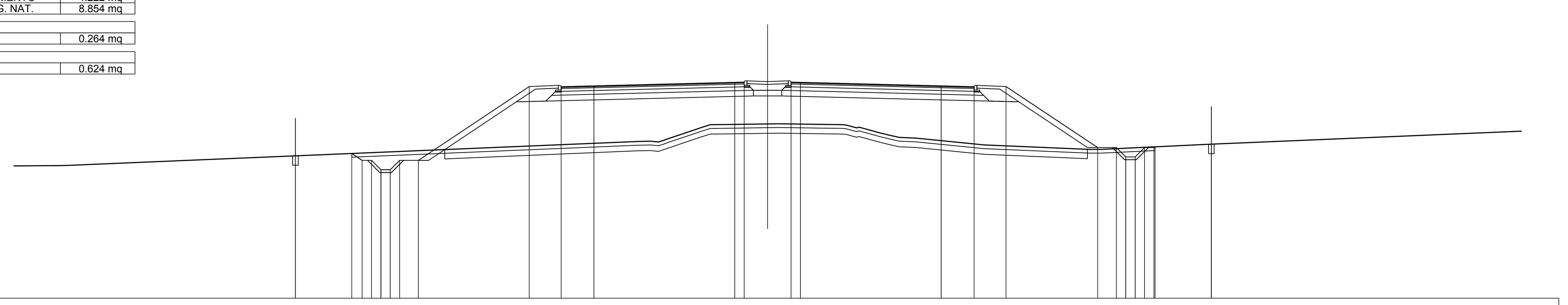

SCALA 1:200

QT.RIF. 169.000

QUOTE TERRENO	176.07 177.36 177.48 178.09 178.26 178.29 178.30 178.27 178.12 177.69 177.57 177.53 177.17 176.94 177.21 177.29
QUOTE PROGETTO	176.72 176.59 176.72 176.35 176.35 175.85 175.85 176.35 176.35 180.29 180.28 180.32 180.51 180.52 180.52 180.51 180.32 180.28 180.29 177.03 177.03 176.53 176.53 177.03 177.03 177.07 177.07 177.21
DIST.PARZIALI PROGETTO	3.00 0.55 0.50 0.50 0.50 1.00 5.90 1.70 1.75 7.50 0.50 2.50 0.50 7.50 1.75 1.70 4.88 1.00 0.50 0.50 0.50 0.50 3.00
DIST. PROGR. PROGETTO	-25.16 -22.16 -21.60 -21.10 -20.60 -20.10 -19.60 -18.60 -12.70 -11.00 -9.25 -1.75 -1.25 1.25 1.75 9.25 11.00 12.70 17.58 18.58 19.08 19.58 20.08 20.58 20.64 23.64

SCAVI E BONIFICHE	
STERRO	1.291 mq
SCOTICO	42.644 m
BONIFICA	10.499 mq
RILEVATI	
RILEVATO	71.945 mq
TERRENO VEGETALE	4.606 mq
SOVRASTRUTTURA STRADALE	
USURA IN CONGLOMERATO BITUMINOSO	19.500 m
CONGLOMERATO BITUMINOSO PER COLLEGAMENTO	19.500 m
BASE IN CONGLOMERATO BITUMINOSO	19.500 m
MISTO GRANULARE STABILIZZATO A CEMENTO	4.222 mq
MISTO GRANULARE STABILIZZATO A LEG. NAT.	8.852 mq
MANUFATTI	
CORDOLO	0.264 mq
SCAVI E BONIFICHE	
RIEMPIMENTO IN MISTO GRANULARE	0.624 mq

SEZIONE N. : 477
QT. PROGETTO : 180.596
DIST.PROG. : 50+680.000
DIST.PREC. : 20.000
DIST.SUCC. : 20.000

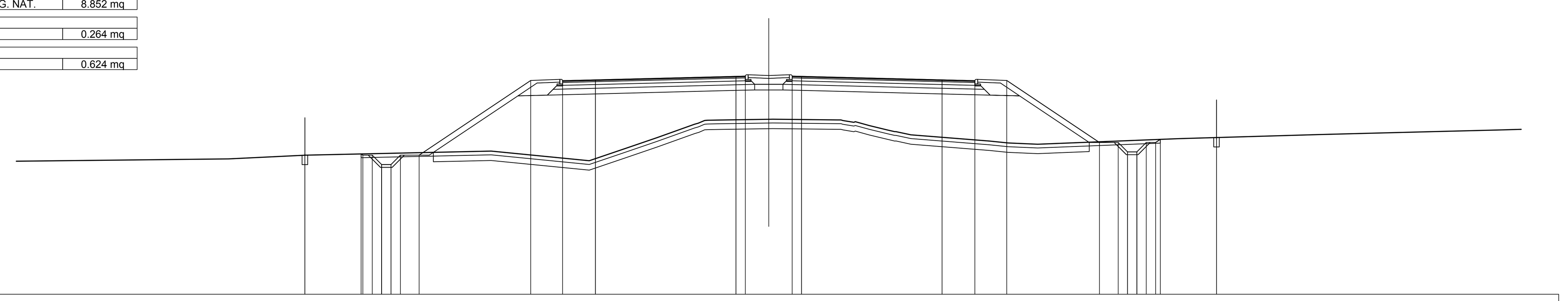

SCALA 1:200

QT.RIF. 169.000

QUOTE TERRENO	176.10 176.20 176.40 176.62 176.10 176.77 177.33 177.26 178.27 178.31 178.29 178.24 178.18 177.97 177.65 177.48 177.15 177.05 176.98 177.28 177.49 177.57 177.67 177.74 177.78
QUOTE PROGETTO	176.46 176.39 176.46 176.40 176.40 175.90 175.90 176.40 176.40 180.37 180.36 180.41 180.60 180.61 180.61 180.60 180.41 180.36 180.37 177.07 177.07 176.57 176.57 177.07 177.24 177.24 177.34
DIST.PARZIALI PROGETTO	3.00 0.50 0.50 0.50 0.50 1.00 5.96 1.70 1.75 7.50 0.50 2.50 0.50 7.50 1.75 1.70 4.94 1.00 0.50 0.50 0.50 0.50 3.00
DIST. PROGR. PROGETTO	-24.75 -21.75 -21.66 -21.16 -20.66 -20.16 -19.66 -18.66 -12.70 -11.00 -9.25 -1.75 -1.25 1.25 1.75 9.25 11.00 12.70 17.64 18.64 19.14 19.64 20.14 20.64 20.89 23.89

SCAVI E BONIFICHE	
STERRO	3.702 mq
SCOTICO	55.723 m
BONIFICA	13.767 mq
RILEVATI	
RILEVATO	91.326 mq
TERRENO VEGETALE	4.470 mq
SOVRASTRUTTURA STRADALE	
USURA IN CONGLOMERATO BITUMINOSO	31.991 m
CONGLOMERATO BITUMINOSO PER COLLEGAMENTO	31.991 m
BASE IN CONGLOMERATO BITUMINOSO	31.991 m
MISTO GRANULARE STABILIZZATO A CEMENTO	6.719 mq
MISTO GRANULARE STABILIZZATO A LEG. NAT.	12.599 mq
MANUFATTI	
CORDOLO	0.264 mq
SCAVI E BONIFICHE	
RIEMPIMENTO IN MISTO GRANULARE	0.624 mq

SEZIONE N. : 478
QT. PROGETTO : 180.682
DIST.PROG. : 50+700.000
DIST.PREC. : 20.000
DIST.SUCC. : 20.000

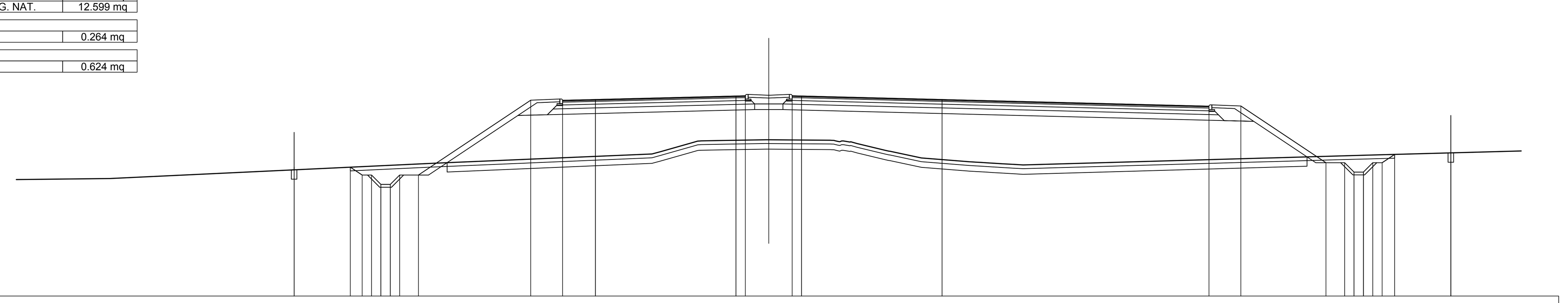

SCALA 1:200

QT.RIF. 170.000

QUOTE TERRENO	176.27 177.09 177.70 177.29 178.30 178.34 178.33 178.14 177.73 177.37 177.07 177.03 177.00 177.14 177.29 177.36 177.38 177.44 177.49 177.52
QUOTE PROGETTO	176.88 176.74 176.88 176.46 176.46 175.96 175.96 176.46 176.46 180.46 180.45 180.49 180.68 180.69 180.69 180.68 180.49 180.14 180.15 177.12 177.12 176.62 176.62 177.12 177.12 177.56 177.56 177.64
DIST.PARZIALI PROGETTO	3.00 0.63 0.50 0.50 0.50 0.50 1.00 5.99 1.70 1.75 7.50 0.50 2.50 0.50 7.50 14.24 1.70 4.54 1.00 0.50 0.50 0.50 0.50 0.66 3.00
DIST. PROGR. PROGETTO	-25.33 -22.33 -21.70 -21.19 -20.69 -20.19 -19.69 -18.69 -12.70 -11.00 -9.25 -1.75 -1.25 1.25 1.75 9.25 23.49 25.19 29.73 30.73 31.23 31.73 32.23 32.73 33.40 36.40

SCAVI E BONIFICHE	
STERRO	2.657 mq
SCOTICO	47.426 m
BONIFICA	11.580 mq
RILEVATI	
RILEVATO	75.371 mq
TERRENO VEGETALE	4.635 mq
SOVRASTRUTTURA STRADALE	
USURA IN CONGLOMERATO BITUMINOSO	23.656 m
CONGLOMERATO BITUMINOSO PER COLLEGAMENTO	23.656 m
BASE IN CONGLOMERATO BITUMINOSO	23.656 m
MISTO GRANULARE STABILIZZATO A CEMENTO	5.053 mq
MISTO GRANULARE STABILIZZATO A LEG. NAT.	10.098 mq
MANUFATTI	
CORDOLO	0.264 mq
SCAVI E BONIFICHE	
RIEMPIMENTO IN MISTO GRANULARE	0.624 mq

SEZIONE N. : 479
QT. PROGETTO : 180.767
DIST.PROG. : 50+720.000
DIST.PREC. : 20.000
DIST.SUCC. : 20.000

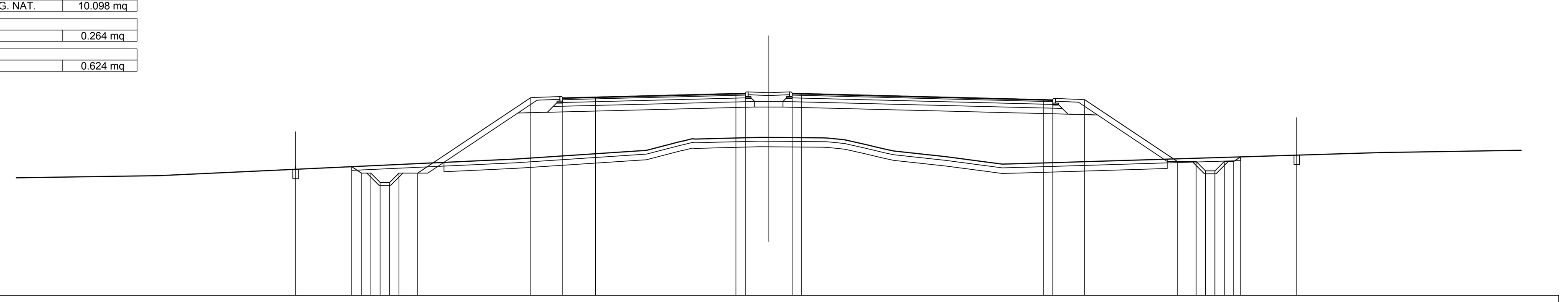

SCALA 1:200

QT.RIF. 170.000

QUOTE TERRENO	176.39 177.27 177.73 178.34 178.36 178.43 178.42 178.41 178.39 178.28 178.06 177.82 177.70 177.40 177.14 177.00 177.06 177.61
QUOTE PROGETTO	176.86 176.72 176.86 176.52 176.52 176.02 176.02 176.52 176.52 180.54 180.54 180.58 180.77 180.78 180.78 180.77 180.44 180.43 180.44 177.14 177.14 176.64 176.64 177.14 177.14 177.38 177.38 177.48
DIST.PARZIALI PROGETTO	3.00 0.52 0.50 0.50 0.50 0.50 1.00 6.03 1.70 1.75 7.50 0.50 2.50 0.50 12.90 0.51 1.70 4.95 1.00 0.50 0.50 0.50 0.50 3.00
DIST. PROGR. PROGETTO	-25.25 -22.25 -21.73 -21.23 -20.73 -20.23 -19.73 -18.73 -12.70 -11.00 -9.25 -1.75 -1.25 1.25 1.75 14.65 15.16 16.86 21.81 22.81 23.31 23.81 24.31 24.81 25.18 28.18

SCAVI E BONIFICHE	
STERRO	1.564 mq
SCOTICO	46.530 m
BONIFICA	11.508 mq
RILEVATI	
RILEVATO	80.726 mq
TERRENO VEGETALE	4.694 mq
SOVRASTRUTTURA STRADALE	
USURA IN CONGLOMERATO BITUMINOSO	23.000 m
CONGLOMERATO BITUMINOSO PER COLLEGAMENTO	23.000 m
BASE IN CONGLOMERATO BITUMINOSO	23.000 m
MISTO GRANULARE STABILIZZATO A CEMENTO	4.922 mq
MISTO GRANULARE STABILIZZATO A LEG. NAT.	9.902 mq
MANUFATTI	
CORDOLO	0.264 mq
SCAVI E BONIFICHE	
RIEMPIMENTO IN MISTO GRANULARE	0.624 mq

SEZIONE N. : 480
QT. PROGETTO : 180.853
DIST.PROG. : 50+740.000
DIST.PREC. : 20.000
DIST.SUCC. : 20.000

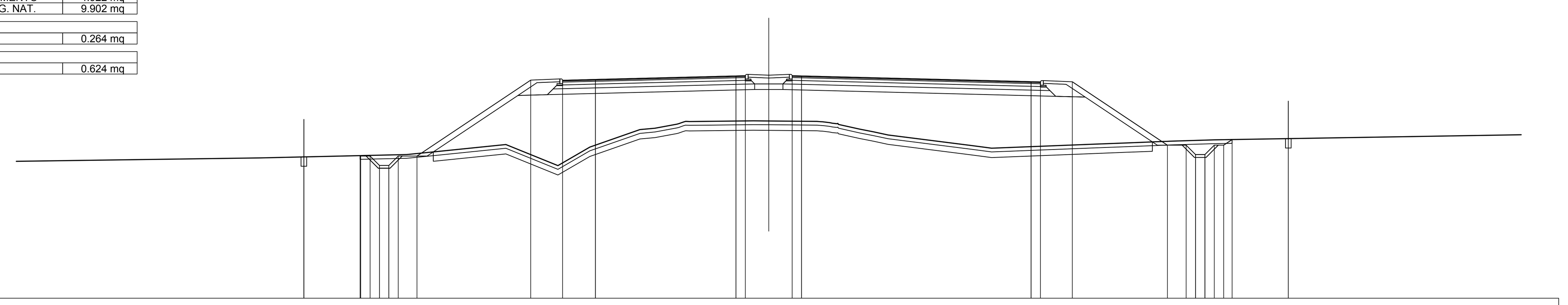

SCALA 1:200

QT.RIF. 169.000

QUOTE TERRENO	176.48 176.66 176.81 177.19 176.07 177.06 177.99 178.06 178.42 178.43 178.46 178.45 178.44 178.27 178.01 177.87 177.70 177.15 177.08 177.02 177.21 177.28 177.32 177.37 177.44
QUOTE PROGETTO	176.60 176.53 176.60 176.58 176.58 176.08 176.08 176.58 176.58 180.63 180.62 180.67 180.85 180.87 180.87 180.85 180.55 180.53 180.54 177.16 177.16 176.66 176.66 177.16 177.16 177.46 177.46 177.51
DIST.PARZIALI PROGETTO	3.00 0.50 0.50 0.50 0.50 1.00 6.07 1.70 1.75 7.50 0.50 2.50 0.50 12.25 0.50 1.70 5.07 1.00 0.50 0.50 0.50 0.50 3.00
DIST. PROGR. PROGETTO	-24.81 -21.81 -21.77 -21.27 -20.77 -20.27 -19.77 -18.77 -12.70 -11.00 -9.25 -1.75 -1.25 1.25 1.75 14.00 14.50 16.20 21.27 22.27 22.77 23.27 23.77 24.27 24.72 27.72

anas GRUPPO FS ITALIANE — *Direzione Progettazione e Realizzazione Lavori*

ITINERARIO INTERNAZIONALE E78
S.G.C. GROSSETO - FANO
ADEGUAMENTO A 4 CORSIE
NEL TRATTO GROSSETO - SIENA (S.S. 223 "DI PAGANICO")
DAL KM 41+600 AL KM 53+400 - LOTTO 9

PROGETTO ESECUTIVO — COD. FI15

PROGETTAZIONE: ATI SINTAGMA - GDG - ICARIA

IL RESPONSABILE DELL'INTEGRAZIONE DELLE PRESTAZIONI SPECIALISTICHE:
Dott. Ing. Nando Granieri
Ordine degli Ingegneri della Prov. di Perugia n° A351

IL PROGETTISTA:
Dott. Ing. Federico Durastanti
Ordine degli Ingegneri della Prov. di Terni n° A844

IL GEOLOGO:
Dott. Geol. Giorgio Cerquiglini
Ordine dei Geologi della Regione Umbria n°108

Il R.U.P.
Dott. Ing.
Raffaele Franco Carso

IL COORDINATORE PER LA SICUREZZA IN FASE DI PROGETTAZIONE:
Dott. Ing. Filippo Pambianco
Ordine degli Ingegneri della Prov. di Perugia n° A1373

PROTOCOLLO | DATA

IL GRUPPO DI PROGETTAZIONE:
MANDATARIA: Sintagma — MANDANTI: GEOTECHNICAL DESIGN GROUP, ICARIA società di ingegneria

Dott.Ing. N.Granieri; Dott.Arch. N.Kamenicky; Dott.Ing. V.Truffini; Dott.Arch. A.Bracchini; Dott.Ing. F.Durastanti; Dott.Ing. E.Bartolocci; Dott.Geol. G.Cerquiglini; Geom. S.Scopetta; Dott.Ing. L.Sbrenna; Dott.Ing. E.Sellari; Dott.Ing. L.Dinelli; Dott.Ing. L.Nani; Dott.Ing. F.Pambianco; Dott. Agr. F.Berti Nulli
Dott. Ing. D.Carlaccini; Dott. Ing. S.Sacconi; Dott. Ing. A.Rea; Dott. Ing. V.De Gori; Dott. Ing. C.Consorti; Geom. F.Dominici
Dott. Ing. V.Rotisciani; Dott. Ing. F.Macchioni; Geom. C.Vischini; Dott. Ing. V.Piunno; Dott. Ing. G.Pulli; Geom. C.Sugaroni

INGEGNERI DELLA PROVINCIA DI PERUGIA — Sezione A — A351 — DOTTORE INGEGNERE NANDO GRANIERI — SETTORE CIVILE E AMBIENTALE, SETTORE INDUSTRIALE, SETTORE DELL'INFORMAZIONE
ORDINE degli INGEGNERI — INGEGNERE Federico DURASTANTI — A 844 — Provincia di TERNI

PROGETTO STRADALE
ASSE PRINCIPALE
Sezioni trasversali da n°473 a n°480 - Tav.60 di 81

CODICE PROGETTO	NOME FILE	REVISIONE	SCALA:
PROGETTO LOFI15 / LIV. PROG. E / N. PROG. 1901	P00-PS00-TRA-SZ60; CODICE ELAB. P00PS00TRASZ60	A	1:200

REV.	DESCRIZIONE	DATA	REDATTO	VERIFICATO	APPROVATO
A	Emissione	28/02/2020	M.De Tursi	E.Bartolocci	N.Granieri