SCAVI E BONIFICHE	
STERRO	4.084 mq
SCOTICO	37.746 m
COMPATTAZIONE PIANO DI POSA IN SCAVO	11.542 m
RILEVATI	
RILEVATO	10.794 mq
TERRENO VEGETALE	1.184 mq
SOVRASTRUTTURA STRADALE	
USURA IN CONGLOMERATO BITUMINOSO	21.616 m
CONGLOMERATO BITUMINOSO PER COLLEGAMENTO	21.616 m
BASE IN CONGLOMERATO BITUMINOSO	21.616 m
MISTO GRANULARE STABILIZZATO A CEMENTO	4.562 mq
MISTO GRANULARE STABILIZZATO A LEG. NAT.	8.200 mq
MANUFATTI	
CANALETTA	0.265 mq
CORDOLO	0.198 mq
SCAVI E BONIFICHE	
RIEMPIMENTO IN MISTO GRANULARE	0.591 mq

SEZIONE N. : 505
QT. PROGETTO : 182.202
DIST.PROG. : 51+180.000
DIST.PREC. : 20.000
DIST.SUCC. : 20.000

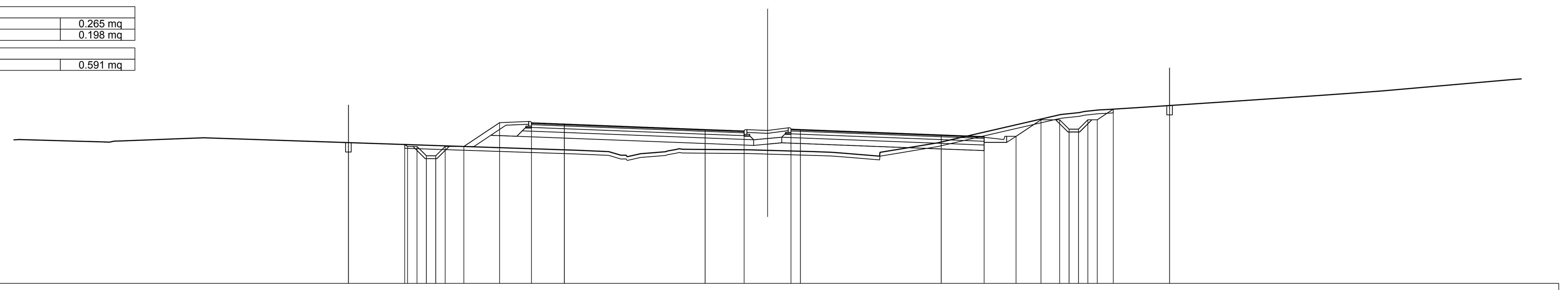

SCALA 1:200

QT.RIF. 174.000

QUOTE TERRENO	181.58 181.59 181.76 181.09 181.02 180.75 180.91 180.96 181.15 181.14 181.12 181.09 181.02 180.99 180.95 181.98 181.10 181.49 183.16 183.28 183.31 183.36 183.46 183.70 184.00 184.13 184.25 184.85 185.00
QUOTE PROGETTO	181.40 181.50 181.40 181.30 181.30 180.80 180.80 181.30 182.57 182.56 182.49 182.20 182.12 182.22 182.20 181.91 181.82 181.83 182.72 182.72 182.22 182.22 182.72 183.29 183.29 183.48
DIST.PARZIALI PROGETTO	3.00 0.50 0.50 0.50 0.50 1.00 1.90 1.70 1.75 7.50 2.08 2.50 0.50 7.50 2.29 1.70 1.32 1.00 0.50 0.50 0.50 0.50 0.85 3.00
DIST. PROGR. PROGETTO	-22.33 -19.33 -19.18 -18.68 -18.18 -17.68 -17.18 -16.18 -14.28 -12.58 -10.83 -3.33 -1.25 1.25 1.75 9.25 11.54 13.24 14.56 15.56 16.06 16.56 17.06 17.56 18.42 21.42

SCAVI E BONIFICHE	
STERRO	4.519 mq
SCOTICO	37.474 m
COMPATTAZIONE PIANO DI POSA IN SCAVO	11.362 m
RILEVATI	
RILEVATO	9.511 mq
TERRENO VEGETALE	1.409 mq
SOVRASTRUTTURA STRADALE	
USURA IN CONGLOMERATO BITUMINOSO	20.921 m
CONGLOMERATO BITUMINOSO PER COLLEGAMENTO	20.921 m
BASE IN CONGLOMERATO BITUMINOSO	20.921 m
MISTO GRANULARE STABILIZZATO A CEMENTO	4.423 mq
MISTO GRANULARE STABILIZZATO A LEG. NAT.	8.012 mq
MANUFATTI	
CANALETTA	0.265 mq
CORDOLO	0.198 mq
SCAVI E BONIFICHE	
RIEMPIMENTO IN MISTO GRANULARE	0.612 mq

SEZIONE N. : 506
QT. PROGETTO : 182.257
DIST.PROG. : 51+200.000
DIST.PREC. : 20.000
DIST.SUCC. : 20.000

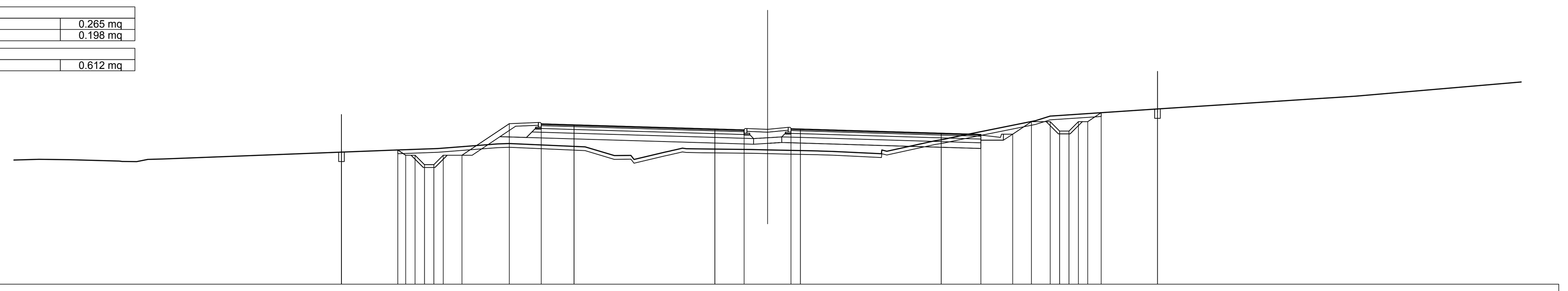

SCALA 1:200

QT.RIF. 174.000

QUOTE TERRENO	180.64 180.62 180.53 180.52 180.64 180.66 181.14 181.22 181.46 181.48 181.30 180.84 180.64 181.21 181.19 181.16 181.15 181.08 181.06 181.04 181.07 181.94 182.70 182.94 183.00 183.31 183.74 183.87 183.93 184.00 184.71
QUOTE PROGETTO	181.14 181.03 181.14 180.86 180.86 180.36 180.36 180.86 180.86 182.54 182.53 182.48 182.26 182.21 182.27 182.26 182.03 181.97 181.98 182.64 182.64 182.14 182.14 182.64 182.64 183.12 183.12 183.32
DIST.PARZIALI PROGETTO	3.00 0.50 0.50 0.50 0.50 1.00 2.52 1.70 1.75 7.50 1.56 2.50 0.50 7.50 2.11 1.70 0.99 1.00 0.50 0.50 0.50 0.50 0.72 3.00
DIST. PROGR. PROGETTO	-22.70 -19.70 -19.28 -18.78 -18.28 -17.78 -17.28 -16.28 -13.76 -12.06 -10.31 -2.81 -1.25 1.25 1.75 9.25 11.36 13.06 14.06 15.06 15.56 16.06 16.56 17.06 17.77 20.77

SCAVI E BONIFICHE	
STERRO	6.981 mq
SCOTICO	37.575 m
COMPATTAZIONE PIANO DI POSA IN SCAVO	11.184 m
RILEVATI	
RILEVATO	11.591 mq
TERRENO VEGETALE	1.612 mq
SOVRASTRUTTURA STRADALE	
USURA IN CONGLOMERATO BITUMINOSO	20.996 m
CONGLOMERATO BITUMINOSO PER COLLEGAMENTO	20.996 m
BASE IN CONGLOMERATO BITUMINOSO	20.996 m
MISTO GRANULARE STABILIZZATO A CEMENTO	4.439 mq
MISTO GRANULARE STABILIZZATO A LEG. NAT.	8.068 mq
MANUFATTI	
CANALETTA	0.265 mq
CORDOLO	0.198 mq
SCAVI E BONIFICHE	
RIEMPIMENTO IN MISTO GRANULARE	0.625 mq

SEZIONE N. : 507
QT. PROGETTO : 182.312
DIST.PROG. : 51+220.000
DIST.PREC. : 20.000
DIST.SUCC. : 20.000

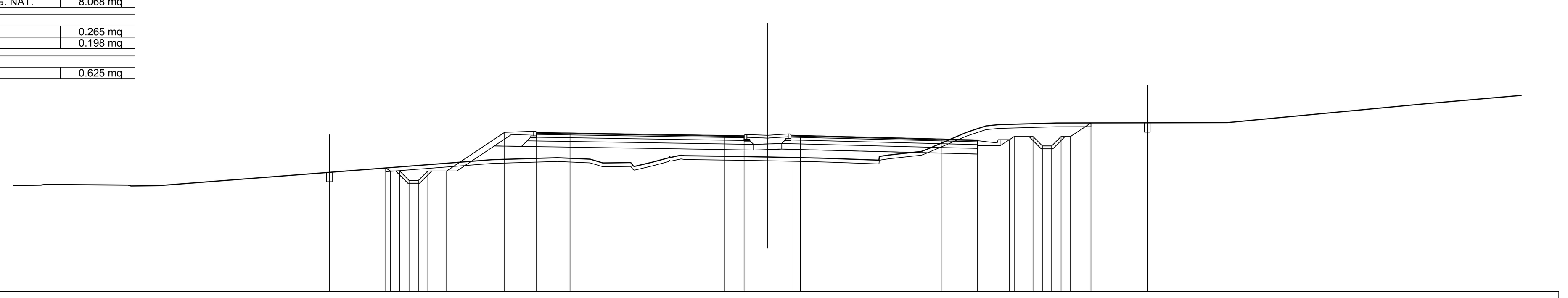

SCALA 1:200

QT.RIF. 174.000

QUOTE TERRENO	179.71 179.62 179.65 181.02 181.13 181.05 180.85 180.68 180.89 181.15 181.24 181.22 181.19 181.17 181.11 181.09 181.07 181.20 181.27 181.57 182.49 182.82 182.89 182.98 182.99 183.03 183.19 183.74 184.00 184.36
QUOTE PROGETTO	180.58 180.35 180.58 180.42 180.42 179.92 179.92 180.42 180.42 182.48 182.47 182.44 182.31 182.30 182.32 182.31 182.12 182.08 182.09 182.26 182.26 181.76 181.76 182.26 182.26 182.98 182.98 182.99
DIST.PARZIALI PROGETTO	3.00 0.50 0.50 0.50 0.50 1.00 3.09 1.70 1.78 8.24 1.04 2.50 0.50 7.50 1.93 1.70 1.00 0.50 0.50 0.50 0.50 1.09 3.00
DIST. PROGR. PROGETTO	-23.35 -20.35 -20.10 -19.60 -19.10 -18.60 -18.10 -17.10 -14.01 -12.31 -10.53 -2.29 -1.25 1.25 1.75 9.25 11.18 12.88 13.14 14.14 14.64 15.14 15.64 16.14 17.23 20.23

SCAVI E BONIFICHE	
STERRO	1.960 mq
SCOTICO	39.533 m
RILEVATI	
RILEVATO	15.510 mq
TERRENO VEGETALE	2.185 mq
SOVRASTRUTTURA STRADALE	
USURA IN CONGLOMERATO BITUMINOSO	23.565 m
CONGLOMERATO BITUMINOSO PER COLLEGAMENTO	23.565 m
BASE IN CONGLOMERATO BITUMINOSO	23.565 m
MISTO GRANULARE STABILIZZATO A CEMENTO	5.035 mq
MISTO GRANULARE STABILIZZATO A LEG. NAT.	10.013 mq
MANUFATTI	
CORDOLO	0.264 mq
SCAVI E BONIFICHE	
RIEMPIMENTO IN MISTO GRANULARE	0.626 mq

SEZIONE N. : 508
QT. PROGETTO : 182.367
DIST.PROG. : 51+240.000
DIST.PREC. : 20.000
DIST.SUCC. : 20.877

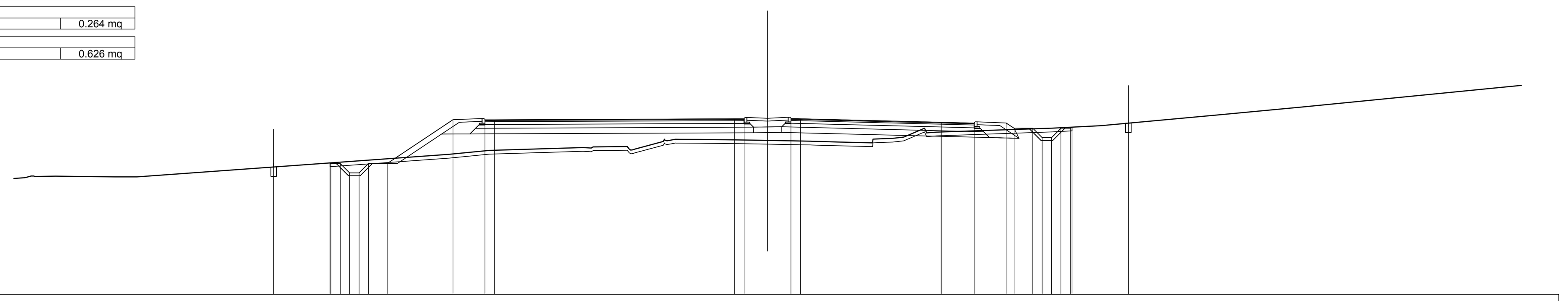

SCALA 1:200

QT.RIF. 173.000

QUOTE TERRENO	179.29 179.31 179.27 179.27 180.47 180.68 180.87 180.75 181.27 181.27 181.24 181.21 181.17 181.15 181.13 181.28 181.33 181.41 181.66 181.68 181.87 181.97 182.00 182.59 183.00 183.24 183.49 184.00
QUOTE PROGETTO	180.01 179.79 180.01 179.98 179.98 179.48 179.48 179.98 179.98 182.32 182.31 182.31 182.37 182.37 182.38 182.37 182.18 182.14 182.14 181.86 181.86 181.36 181.36 181.86 181.86 181.92 181.92 182.14
DIST.PARZIALI PROGETTO	3.00 0.50 0.50 0.50 0.50 1.00 3.51 1.70 0.50 12.78 0.52 2.50 0.50 7.50 1.76 1.70 1.00 0.50 0.50 0.50 0.50 3.00
DIST. PROGR. PROGETTO	-26.31 -23.31 -23.27 -22.77 -22.27 -21.77 -21.27 -20.27 -16.76 -15.06 -14.56 -1.77 -1.25 1.25 1.75 9.25 11.01 12.71 13.13 14.13 14.63 15.13 15.63 16.13 16.22 19.22

SCAVI E BONIFICHE	
STERRO	1.717 mq
SCOTICO	40.067 m
RILEVATI	
RILEVATO	15.794 mq
TERRENO VEGETALE	2.370 mq
SOVRASTRUTTURA STRADALE	
USURA IN CONGLOMERATO BITUMINOSO	23.001 m
CONGLOMERATO BITUMINOSO PER COLLEGAMENTO	23.001 m
BASE IN CONGLOMERATO BITUMINOSO	23.001 m
MISTO GRANULARE STABILIZZATO A CEMENTO	4.922 mq
MISTO GRANULARE STABILIZZATO A LEG. NAT.	9.902 mq
MANUFATTI	
CORDOLO	0.264 mq
SCAVI E BONIFICHE	
RIEMPIMENTO IN MISTO GRANULARE	0.624 mq

SEZIONE N. : 509
QT. PROGETTO : 182.424
DIST.PROG. : 51+260.877
DIST.PREC. : 20.877
DIST.SUCC. : 19.123

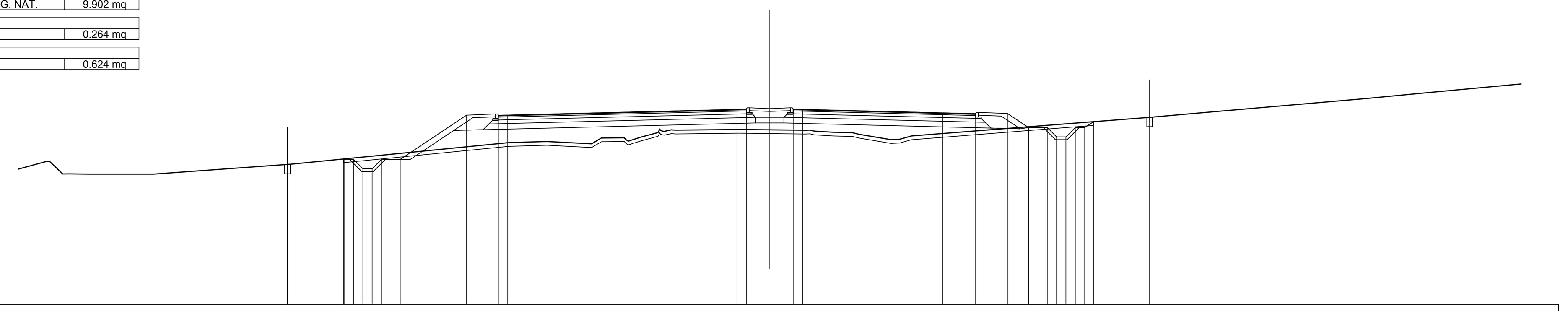

SCALA 1:200

QT.RIF. 172.000

QUOTE TERRENO	179.65 179.98 178.96 178.96 179.50 180.65 180.71 180.58 180.89 180.74 180.93 181.31 181.33 181.35 181.32 181.26 181.20 181.09 181.00 181.73 182.00 182.22 183.00 183.31
QUOTE PROGETTO	179.77 179.48 179.77 179.75 179.75 179.25 179.25 179.75 179.75 182.11 182.11 182.12 182.42 182.44 182.44 182.42 182.24 182.19 182.20 181.45 181.45 180.95 180.95 181.45 181.45 181.76 181.76 182.00
DIST.PARZIALI PROGETTO	3.00 0.50 0.50 0.50 0.50 1.00 3.54 1.70 0.50 12.25 0.50 2.50 0.50 7.50 1.75 1.70 1.13 1.00 0.50 0.50 0.50 0.50 3.00
DIST. PROGR. PROGETTO	-25.77 -22.77 -22.74 -22.24 -21.74 -21.24 -20.74 -19.74 -16.20 -14.50 -14.00 -1.75 -1.25 1.25 1.75 9.25 11.00 12.70 13.83 14.83 15.33 15.83 16.33 16.83 17.29 20.29

SCAVI E BONIFICHE	
STERRO	2.621 mq
SCOTICO	38.390 m
RILEVATI	
RILEVATO	15.730 mq
TERRENO VEGETALE	2.624 mq
SOVRASTRUTTURA STRADALE	
USURA IN CONGLOMERATO BITUMINOSO	20.236 m
CONGLOMERATO BITUMINOSO PER COLLEGAMENTO	20.236 m
BASE IN CONGLOMERATO BITUMINOSO	20.236 m
MISTO GRANULARE STABILIZZATO A CEMENTO	4.369 mq
MISTO GRANULARE STABILIZZATO A LEG. NAT.	9.075 mq
MANUFATTI	
CORDOLO	0.264 mq
SCAVI E BONIFICHE	
RIEMPIMENTO IN MISTO GRANULARE	0.624 mq

SEZIONE N. : 510
QT. PROGETTO : 182.477
DIST.PROG. : 51+280.000
DIST.PREC. : 19.123
DIST.SUCC. : 20.000

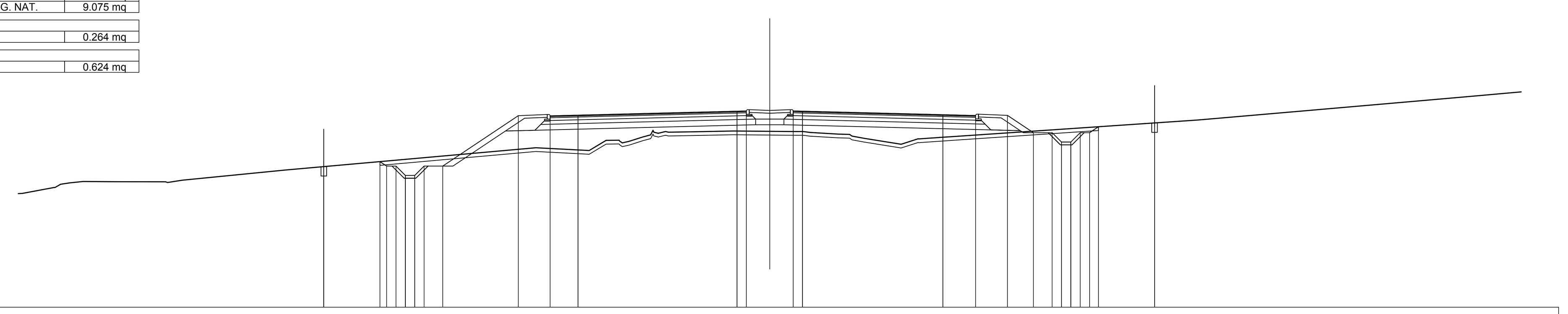

SCALA 1:200

QT.RIF. 172.000

QUOTE TERRENO	178.08 178.57 178.65 178.72 178.71 178.66 178.79 179.33 180.52 180.37 180.92 180.86 181.35 181.37 181.42 181.40 181.39 181.34 181.25 181.14 181.02 180.71 181.07 181.12 181.23 182.03 182.50 183.00 183.28
QUOTE PROGETTO	179.78 179.51 179.78 179.54 179.54 179.04 179.04 179.54 179.54 182.23 182.23 182.26 182.48 182.49 182.49 182.48 182.29 182.25 182.25 181.33 181.33 180.83 180.83 181.33 181.33 181.64 181.64 181.85
DIST.PARZIALI PROGETTO	3.00 0.50 0.50 0.50 0.50 1.00 4.04 1.70 1.49 8.50 0.50 2.50 0.50 7.50 1.75 1.70 1.39 1.00 0.50 0.50 0.50 0.50 3.00
DIST. PROGR. PROGETTO	-23.83 -20.83 -20.47 -19.97 -19.47 -18.97 -18.47 -17.47 -13.44 -11.74 -10.25 -1.75 -1.25 1.25 1.75 9.25 11.00 12.70 14.09 15.09 15.59 16.09 16.59 17.09 17.56 20.56

SCAVI E BONIFICHE	
STERRO	1.852 mq
SCOTICO	38.628 m
RILEVATI	
RILEVATO	20.721 mq
TERRENO VEGETALE	3.112 mq
SOVRASTRUTTURA STRADALE	
USURA IN CONGLOMERATO BITUMINOSO	19.500 m
CONGLOMERATO BITUMINOSO PER COLLEGAMENTO	19.500 m
BASE IN CONGLOMERATO BITUMINOSO	19.500 m
MISTO GRANULARE STABILIZZATO A CEMENTO	4.222 mq
MISTO GRANULARE STABILIZZATO A LEG. NAT.	8.852 mq
MANUFATTI	
CORDOLO	0.264 mq
SCAVI E BONIFICHE	
RIEMPIMENTO IN MISTO GRANULARE	0.624 mq

SEZIONE N. : 511
QT. PROGETTO : 182.531
DIST.PROG. : 51+300.000
DIST.PREC. : 20.000
DIST.SUCC. : 20.000

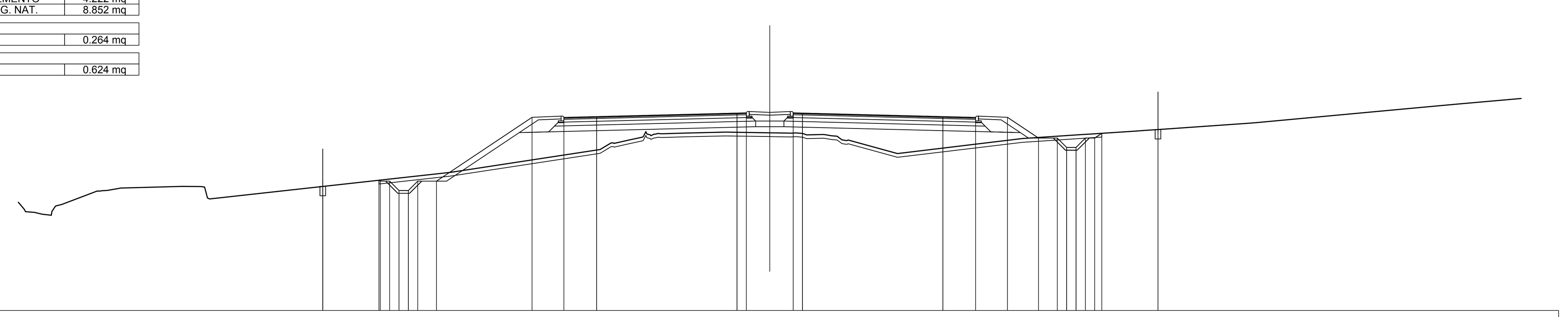

SCALA 1:200

QT.RIF. 172.000

QUOTE TERRENO	177.14 177.66 178.40 178.53 178.62 177.95 179.37 180.59 180.92 181.08 181.43 181.47 181.52 181.47 181.37 181.09 180.37 181.17 181.41 181.45 181.56 181.60 181.66 181.77 182.03 182.72 183.00 183.36
QUOTE PROGETTO	178.95 178.62 178.95 178.90 178.90 178.40 178.40 178.90 178.90 182.31 182.30 182.34 182.53 182.54 182.54 182.53 182.34 182.30 182.31 181.20 181.20 180.70 180.70 181.20 181.20 181.45 181.45 181.65
DIST.PARZIALI PROGETTO	3.00 0.50 0.50 0.50 0.50 1.00 5.11 1.70 1.75 7.50 0.50 2.50 0.50 7.50 1.75 1.70 1.66 1.00 0.50 0.50 0.50 0.50 3.00
DIST. PROGR. PROGETTO	-23.88 -20.88 -20.81 -20.31 -19.81 -19.31 -18.81 -17.81 -12.70 -11.00 -9.25 -1.75 -1.25 1.25 1.75 9.25 11.00 12.70 14.36 15.36 15.86 16.36 16.86 17.36 17.74 20.74

SCAVI E BONIFICHE	
STERRO	2.936 mq
SCOTICO	39.347 m
RILEVATI	
RILEVATO	15.817 mq
TERRENO VEGETALE	3.317 mq
SOVRASTRUTTURA STRADALE	
USURA IN CONGLOMERATO BITUMINOSO	19.500 m
CONGLOMERATO BITUMINOSO PER COLLEGAMENTO	19.500 m
BASE IN CONGLOMERATO BITUMINOSO	19.500 m
MISTO GRANULARE STABILIZZATO A CEMENTO	4.222 mq
MISTO GRANULARE STABILIZZATO A LEG. NAT.	8.852 mq
MANUFATTI	
CORDOLO	0.264 mq
SCAVI E BONIFICHE	
RIEMPIMENTO IN MISTO GRANULARE	0.624 mq

SEZIONE N. : 512
QT. PROGETTO : 182.586
DIST.PROG. : 51+320.000
DIST.PREC. : 20.000
DIST.SUCC. : 20.000

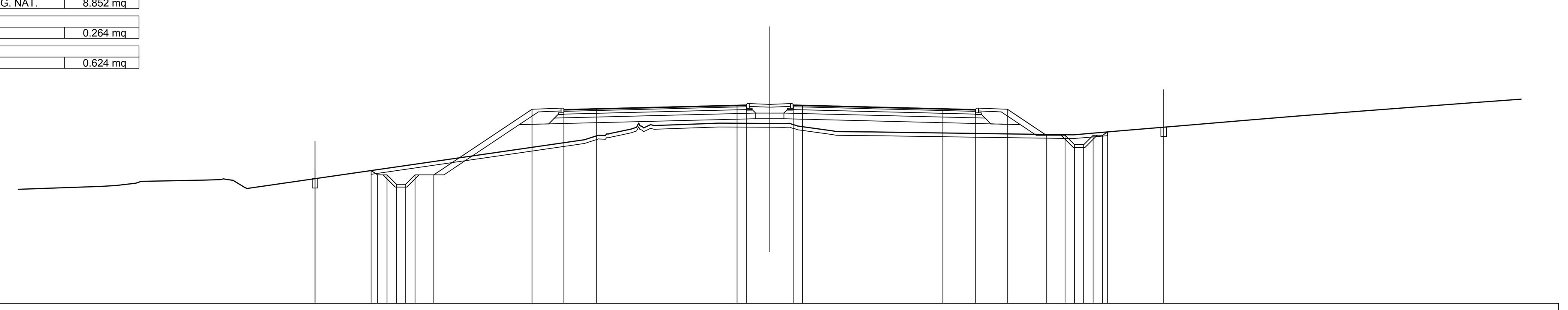

SCALA 1:200

QT.RIF. 172.000

QUOTE TERRENO	178.25 179.29 178.52 178.58 178.57 178.13 178.59 180.74 181.15 181.49 181.54 181.62 181.60 181.47 181.17 181.15 181.15 181.13 181.08 181.00 181.25 181.48 181.75 182.00 182.26 182.43 182.68 182.77
QUOTE PROGETTO	179.09 178.66 179.09 178.86 178.86 178.36 178.36 178.86 178.86 182.36 182.36 182.40 182.59 182.60 182.60 182.59 182.40 182.36 182.36 180.98 180.98 180.48 180.48 180.98 180.98 181.15 181.15 181.41
DIST.PARZIALI PROGETTO	3.00 0.50 0.50 0.50 0.50 1.00 5.25 1.70 1.75 7.50 0.50 2.50 0.50 7.50 1.75 1.70 2.08 1.00 0.50 0.50 0.50 0.50 3.00
DIST. PROGR. PROGETTO	-24.30 -21.30 -20.95 -20.45 -19.95 -19.45 -18.95 -17.95 -12.70 -11.00 -9.25 -1.75 -1.25 1.25 1.75 9.25 11.00 12.70 14.78 15.78 16.28 16.78 17.28 17.78 18.05 21.05

anas
GRUPPO FS ITALIANE

Direzione Progettazione e Realizzazione Lavori

ITINERARIO INTERNAZIONALE E78
S.G.C. GROSSETO - FANO
ADEGUAMENTO A 4 CORSIE
NEL TRATTO GROSSETO - SIENA (S.S. 223 "DI PAGANICO")
DAL KM 41+600 AL KM 53+400 - LOTTO 9

PROGETTO ESECUTIVO — COD. FI15

PROGETTAZIONE: ATI SINTAGMA - GDG - ICARIA

IL RESPONSABILE DELL'INTEGRAZIONE DELLE PRESTAZIONI SPECIALISTICHE:
Dott. Ing. Nando Granieri
Ordine degli Ingegneri della Prov. di Perugia n° A351

IL PROGETTISTA:
Dott. Ing. Federico Durastanti
Ordine degli Ingegneri della Prov. di Terni n° A844

IL GEOLOGO:
Dott. Geol. Giorgio Cerquiglini
Ordine dei Geologi della Regione Umbria n°108

Il R.U.P.
Dott. Ing.
Raffaele Franco Carso

IL COORDINATORE PER LA SICUREZZA IN FASE DI PROGETTAZIONE:
Dott. Ing. Filippo Pambianco
Ordine degli Ingegneri della Prov. di Perugia n° A1373

IL GRUPPO DI PROGETTAZIONE:
MANDATARIA: Sintagma
MANDANTI: GEOTECHNICAL DESIGN GROUP; ICARIA società di ingegneria

Dott.Ing. N.Granieri; Dott.Arch. N.Kamenicky; Dott.Ing. V.Truffini; Dott.Arch. A.Bracchini; Dott.Ing. F.Durastanti; Dott.Ing. E.Bartolocci; Dott.Geol. G.Cerquiglini; Geom. S.Scopetta; Dott.Ing. L.Sbrenna; Dott.Ing. E.Sellari; Dott.Ing. L.Dinelli; Dott.Ing. L.Nani; Dott.Ing. F.Pambianco; Dott. Agr. F.Berti Nulli

Dott. Ing. D.Carlaccini; Dott. Ing. S.Sacconi; Dott. Ing. A.Rea; Dott. Ing. V.De Gori; Dott. Ing. C.Consorti; Geom. F.Dominici

Dott. Ing. V.Rotisciani; Dott. Ing. F.Macchioni; Geom. C.Vischini; Dott. Ing. V.Piunno; Dott. Ing. G.Pulli; Geom. C.Sugaroni

INGEGNERI DELLA PROVINCIA DI PERUGIA — Sezione A — A351 — DOTTORE INGEGNERE NANDO GRANIERI — SETTORE CIVILE E AMBIENTALE, SETTORE INDUSTRIALE, SETTORE DELL'INFORMAZIONE

ORDINE degli INGEGNERI — INGEGNERE Federico DURASTANTI — A 844 — Provincia di TERNI

PROTOCOLLO | DATA

PROGETTO STRADALE
ASSE PRINCIPALE
Sezioni trasversali da n°505 a n°512 - Tav.64 di 81

CODICE PROGETTO (PROGETTO / LIV. PROG. / N. PROG.)	NOME FILE	REVISIONE	SCALA:
LOFI15 E 1901	P00-PS00-TRA-SZ64 — CODICE ELAB. P00PS00TRASZ64	A	1:200

REV.	DESCRIZIONE	DATA	REDATTO	VERIFICATO	APPROVATO
A	Emissione	28/02/2020	M.De Tursi	E.Bartolocci	N.Granieri