SEZIONE N. : 609

QT. PROGETTO : 187.090

DIST.PROG. : 53+220.000
DIST.PREC. : 20.000
DIST.SUCC. : 20.000

SCAVI E BONIFICHE	
STERRO	0.471 mq
SCOTICO	30.747 m
RILEVATI	
RILEVATO	43.766 mq
TERRENO VEGETALE	1.212 mq
SOVRASTRUTTURA STRADALE	
USURA IN CONGLOMERATO BITUMINOSO	21.500 m
CONGLOMERATO BITUMINOSO PER COLLEGAMENTO	21.500 m
BASE IN CONGLOMERATO BITUMINOSO	21.500 m
MISTO GRANULARE STABILIZZATO A CEMENTO	4.541 mq
MISTO GRANULARE STABILIZZATO A LEG. NAT.	8.327 mq
MANUFATTI	
CORDOLO	0.198 mq
SCAVI E BONIFICHE	
RIEMPIMENTO IN MISTO GRANULARE	0.624 mq

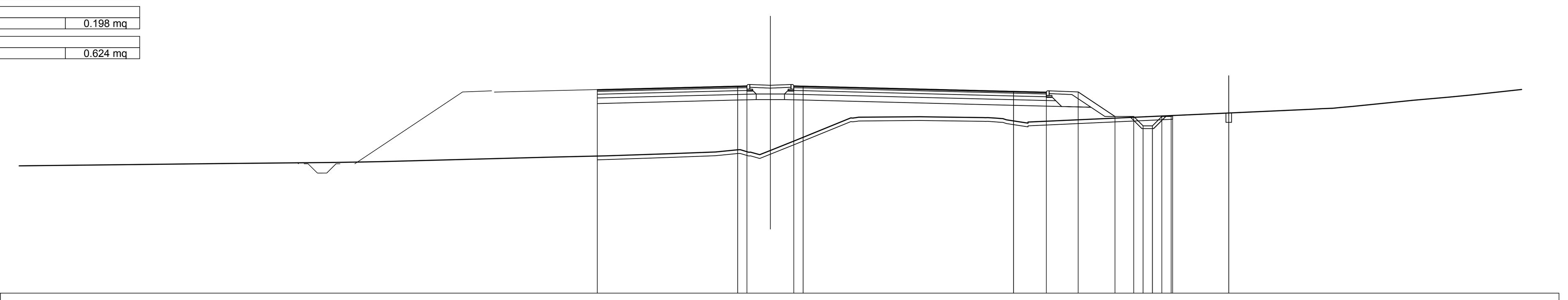

SCALA 1:200

QT.RIF. 176.000

QUOTE TERRENO	182.88 182.91 182.94 183.00 183.02 183.04 183.29 183.35 183.46 183.56 183.41 183.64 184.18 185.42 185.44 185.45 185.43 185.28 185.16 185.85 185.88 185.93 186.00 186.18 186.33 186.50 186.61
QUOTE PROGETTO	186.90 187.09 187.10 187.10 187.09 186.81 186.77 186.77 185.46 185.46 184.96 184.96 185.46 185.51 185.51 185.65
DIST.PARZIALI PROGETTO	7.50 0.50 2.50 0.50 11.25 1.75 1.70 1.97 1.00 0.50 0.50 0.50 0.50 3.00
DIST. PROGR. PROGETTO	-9.25 -1.75 -1.25 1.25 1.75 13.00 14.75 16.45 18.42 19.42 19.92 20.42 20.92 21.42 21.50 24.50

SEZIONE N. : 610

QT. PROGETTO : 187.298

DIST.PROG. : 53+240.000
DIST.PREC. : 20.000
DIST.SUCC. : 20.000

SCAVI E BONIFICHE	
STERRO	0.954 mq
SCOTICO	31.372 m
RILEVATI	
RILEVATO	42.617 mq
TERRENO VEGETALE	1.028 mq
SOVRASTRUTTURA STRADALE	
USURA IN CONGLOMERATO BITUMINOSO	22.220 m
CONGLOMERATO BITUMINOSO PER COLLEGAMENTO	22.220 m
BASE IN CONGLOMERATO BITUMINOSO	22.220 m
MISTO GRANULARE STABILIZZATO A CEMENTO	4.685 mq
MISTO GRANULARE STABILIZZATO A LEG. NAT.	8.543 mq
MANUFATTI	
CORDOLO	0.198 mq
SCAVI E BONIFICHE	
RIEMPIMENTO IN MISTO GRANULARE	0.624 mq

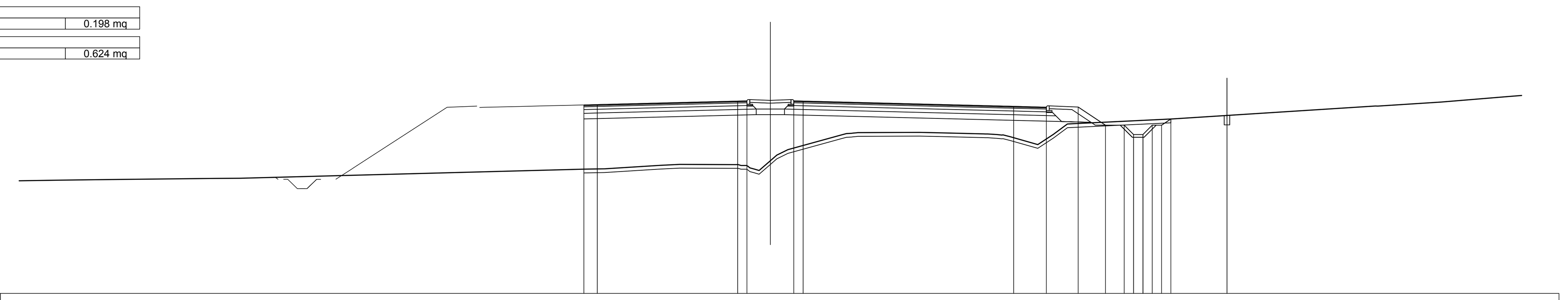

SCALA 1:200

QT.RIF. 177.000

QUOTE TERRENO	183.06 183.09 183.16 183.17 183.65 183.67 183.86 183.91 183.59 184.41 184.70 185.61 185.62 185.62 185.60 185.54 185.39 184.97 185.51 186.07 186.34 187.03 187.25 187.55
QUOTE PROGETTO	187.09 187.11 187.30 187.31 187.31 187.30 187.02 186.97 186.98 186.01 186.01 185.51 185.51 186.01 186.01 186.34 186.34 186.53
DIST.PARZIALI PROGETTO	0.72 7.50 0.50 2.50 0.50 11.25 1.75 1.70 1.46 1.00 0.50 0.50 0.50 0.50 0.49 3.00
DIST. PROGR. PROGETTO	-9.97 -9.25 -1.75 -1.25 1.25 1.75 13.00 14.75 16.45 17.91 18.91 19.41 19.91 20.41 20.91 21.40 24.40

SEZIONE N. : 611

QT. PROGETTO : 187.506

DIST.PROG. : 53+260.000
DIST.PREC. : 20.000
DIST.SUCC. : 20.000

SCAVI E BONIFICHE	
SCOTICO	23.528 m
RILEVATI	
RILEVATO	49.344 mq
TERRENO VEGETALE	1.097 mq
SOVRASTRUTTURA STRADALE	
USURA IN CONGLOMERATO BITUMINOSO	17.945 m
CONGLOMERATO BITUMINOSO PER COLLEGAMENTO	17.945 m
BASE IN CONGLOMERATO BITUMINOSO	17.945 m
MISTO GRANULARE STABILIZZATO A CEMENTO	3.830 mq
MISTO GRANULARE STABILIZZATO A LEG. NAT.	7.260 mq
MANUFATTI	
CORDOLO	0.198 mq
SCAVI E BONIFICHE	
RIEMPIMENTO IN MISTO GRANULARE	0.624 mq

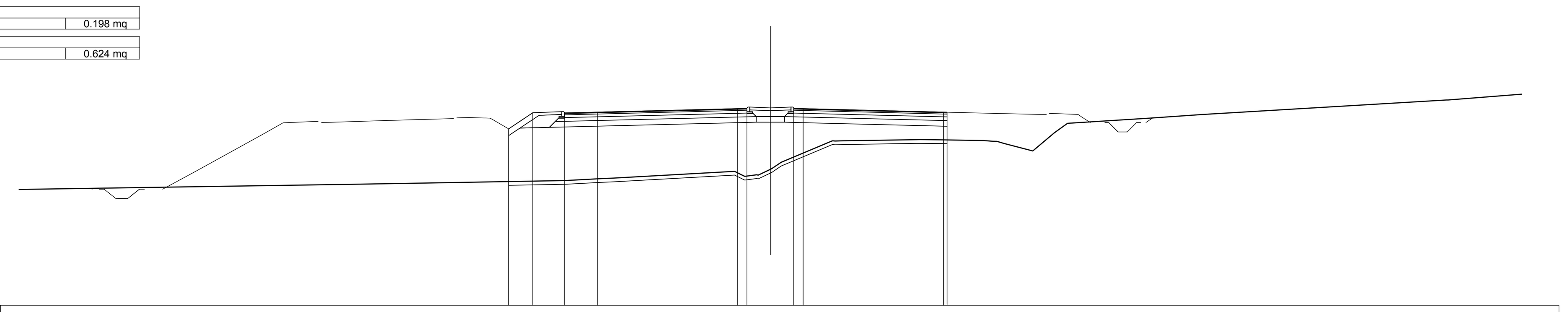

SCALA 1:200

QT.RIF. 177.000

QUOTE TERRENO	183.46 183.49 183.53 183.66 183.76 183.80 183.89 183.95 184.30 184.64 185.79 185.85 185.84 185.65 185.25 186.21 186.72 187.00 187.19 187.97 188.30
QUOTE PROGETTO	186.36 187.28 187.28 187.32 187.51 187.52 187.52 187.51 187.32 187.31
DIST.PARZIALI PROGETTO	1.38 1.70 1.75 7.50 0.50 2.50 0.50 7.50
DIST. PROGR. PROGETTO	-14.08 -12.70 -11.00 -9.25 -1.75 -1.25 1.25 1.75 9.25 9.45

SEZIONE N. : 612

QT. PROGETTO : 187.714

DIST.PROG. : 53+280.000
DIST.PREC. : 20.000
DIST.SUCC. : 20.000

SCAVI E BONIFICHE	
STERRO	0.553 mq
SCOTICO	32.882 m
RILEVATI	
RILEVATO	45.144 mq
TERRENO VEGETALE	2.671 mq
SOVRASTRUTTURA STRADALE	
USURA IN CONGLOMERATO BITUMINOSO	19.500 m
CONGLOMERATO BITUMINOSO PER COLLEGAMENTO	19.500 m
BASE IN CONGLOMERATO BITUMINOSO	19.500 m
MISTO GRANULARE STABILIZZATO A CEMENTO	4.222 mq
MISTO GRANULARE STABILIZZATO A LEG. NAT.	8.165 mq
MANUFATTI	
CORDOLO	0.264 mq
SCAVI E BONIFICHE	
RIEMPIMENTO IN MISTO GRANULARE	0.624 mq

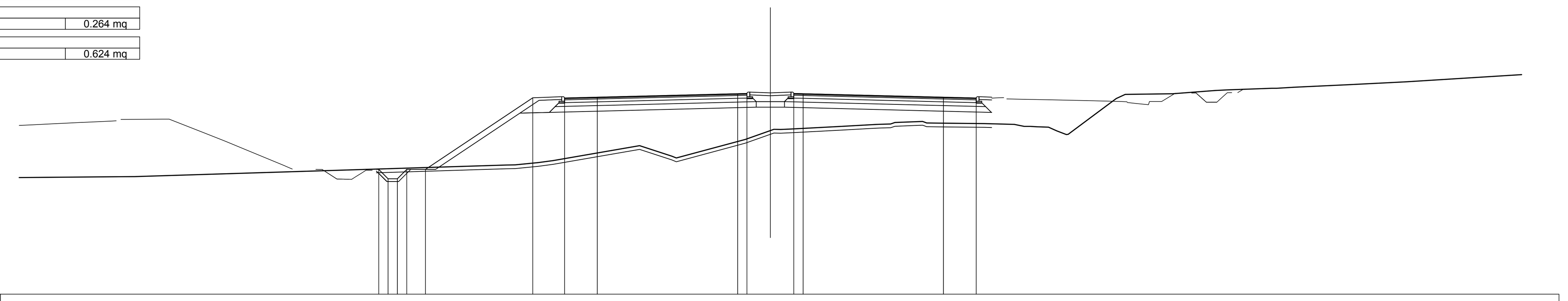

SCALA 1:200

QT.RIF. 177.000

QUOTE TERRENO	183.28 183.28 183.91 184.03 184.14 184.94 184.28 185.27 185.82 185.97 186.08 186.17 186.15 186.14 186.11 185.95 185.72 185.54 186.63 187.45 187.67 187.71 187.88 187.92 188.00 188.06 188.19 188.29 188.35
QUOTE PROGETTO	183.67 183.17 183.17 183.67 183.67 187.49 187.48 187.53 187.71 187.73 187.73 187.71 187.53 187.48
DIST.PARZIALI PROGETTO	0.50 0.50 0.50 1.00 5.73 1.70 1.75 7.50 0.50 2.50 0.50 7.50 1.75
DIST. PROGR. PROGETTO	-20.93 -20.43 -19.93 -19.43 -18.43 -12.70 -11.00 -9.25 -1.75 -1.25 1.25 1.75 9.25 11.00

SEZIONE N. : 613

QT. PROGETTO : 187.922

DIST.PROG. : 53+300.000
DIST.PREC. : 20.000
DIST.SUCC. : 20.000

SCAVI E BONIFICHE	
STERRO	1.992 mq
SCOTICO	37.641 m
RILEVATI	
RILEVATO	24.259 mq
TERRENO VEGETALE	2.726 mq
SOVRASTRUTTURA STRADALE	
USURA IN CONGLOMERATO BITUMINOSO	19.500 m
CONGLOMERATO BITUMINOSO PER COLLEGAMENTO	19.500 m
BASE IN CONGLOMERATO BITUMINOSO	19.500 m
MISTO GRANULARE STABILIZZATO A CEMENTO	4.222 mq
MISTO GRANULARE STABILIZZATO A LEG. NAT.	8.852 mq
MANUFATTI	
CORDOLO	0.264 mq
SCAVI E BONIFICHE	
RIEMPIMENTO IN MISTO GRANULARE	0.624 mq

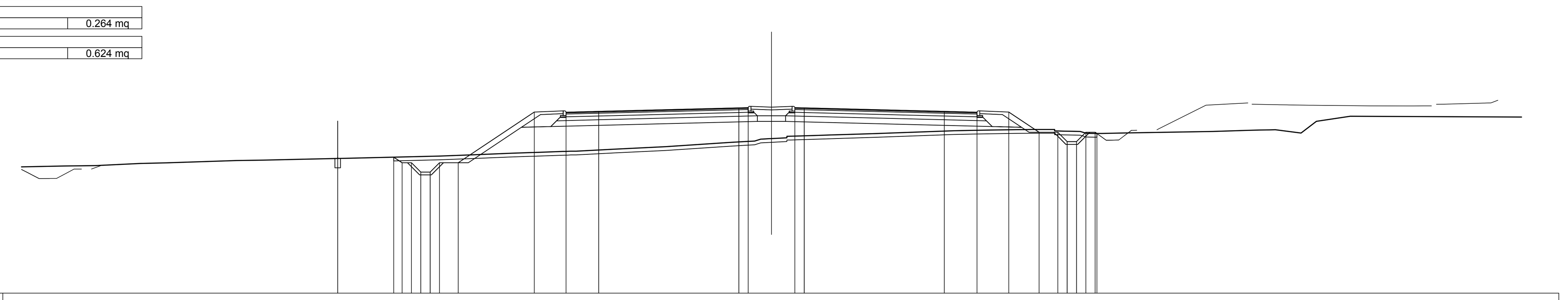

SCALA 1:200

QT.RIF. 178.000

QUOTE TERRENO	184.81 184.83 184.95 184.98 185.04 185.10 185.12 185.17 185.22 185.34 185.41 185.49 185.54 185.60 185.71 185.84 186.07 186.42 186.44 186.47 186.49 186.52 186.55 186.70 186.72 186.73 186.76 186.68 186.55 186.58 186.66 186.71 186.73 186.75 186.57 187.20 187.47
QUOTE PROGETTO	185.28 185.21 185.28 184.98 184.98 184.48 184.48 184.98 184.98 187.70 187.69 187.73 187.92 187.93 187.93 187.92 187.73 187.69 187.70 186.61 186.61 186.11 186.11 186.61 186.61 186.55
DIST.PARZIALI PROGETTO	3.00 0.50 0.50 0.50 0.50 1.00 4.07 1.70 1.75 7.50 0.50 2.50 0.50 7.50 1.75 1.70 1.63 1.00 0.50 0.50 0.50 0.50
DIST. PROGR. PROGETTO	-23.22 -20.22 -19.77 -19.27 -18.77 -18.27 -17.77 -16.77 -12.70 -11.00 -9.25 -1.75 -1.25 1.25 1.75 9.25 11.00 12.70 14.33 15.33 15.83 16.33 16.83 17.33 17.42

SEZIONE N. : 614

QT. PROGETTO : 188.129

DIST.PROG. : 53+320.000
DIST.PREC. : 20.000
DIST.SUCC. : 20.000

SCAVI E BONIFICHE	
STERRO	1.095 mq
SCOTICO	36.175 m
RILEVATI	
RILEVATO	38.884 mq
TERRENO VEGETALE	2.915 mq
SOVRASTRUTTURA STRADALE	
USURA IN CONGLOMERATO BITUMINOSO	19.500 m
CONGLOMERATO BITUMINOSO PER COLLEGAMENTO	19.500 m
BASE IN CONGLOMERATO BITUMINOSO	19.500 m
MISTO GRANULARE STABILIZZATO A CEMENTO	4.222 mq
MISTO GRANULARE STABILIZZATO A LEG. NAT.	8.852 mq
MANUFATTI	
CORDOLO	0.264 mq
SCAVI E BONIFICHE	
RIEMPIMENTO IN MISTO GRANULARE	0.624 mq

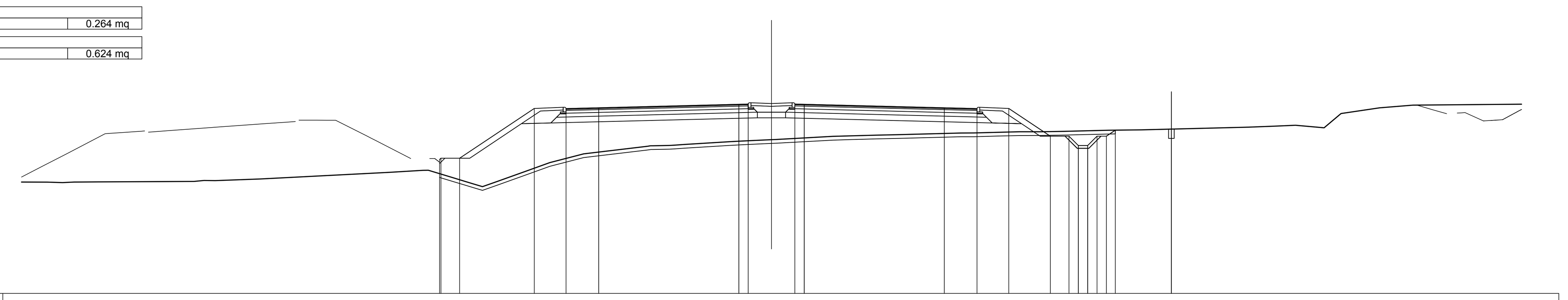

SCALA 1:200

QT.RIF. 178.000

QUOTE TERRENO	183.96 183.93 183.97 183.97 184.00 184.05 184.04 184.13 184.49 184.59 184.16 183.75 184.00 184.54 185.00 185.48 185.91 185.98 186.13 186.16 186.20 186.24 186.41 186.44 186.47 186.51 186.52 186.56 186.59 186.59 186.63 186.66 186.66 186.68 186.74 186.75 186.76 186.91 186.95 187.00 186.87 187.63 187.94 188.08
QUOTE PROGETTO	185.17 185.24 185.24 187.91 187.90 187.94 188.13 188.14 188.14 188.13 187.94 187.90 187.91 186.42 186.42 185.92 185.92 186.42 186.42 186.74 186.74 186.80
DIST.PARZIALI PROGETTO	1.00 3.99 1.70 1.75 7.50 0.50 2.50 0.50 7.50 1.75 1.70 2.23 1.00 0.50 0.50 0.50 0.50 0.48 3.00
DIST. PROGR. PROGETTO	-17.77 -17.69 -16.69 -12.70 -11.00 -9.25 -1.75 -1.25 1.25 1.75 9.25 11.00 12.70 14.93 15.93 16.43 16.93 17.43 17.93 18.41 21.41

SEZIONE N. : 615

QT. PROGETTO : 188.321

DIST.PROG. : 53+340.000
DIST.PREC. : 20.000
DIST.SUCC. : 20.000

SCAVI E BONIFICHE	
STERRO	0.218 mq
SCOTICO	29.247 m
RILEVATI	
RILEVATO	40.937 mq
TERRENO VEGETALE	1.852 mq
SOVRASTRUTTURA STRADALE	
USURA IN CONGLOMERATO BITUMINOSO	19.500 m
CONGLOMERATO BITUMINOSO PER COLLEGAMENTO	19.500 m
BASE IN CONGLOMERATO BITUMINOSO	19.500 m
MISTO GRANULARE STABILIZZATO A CEMENTO	4.222 mq
MISTO GRANULARE STABILIZZATO A LEG. NAT.	8.657 mq
MANUFATTI	
CORDOLO	0.264 mq
SCAVI E BONIFICHE	
RIEMPIMENTO IN MISTO GRANULARE	0.624 mq

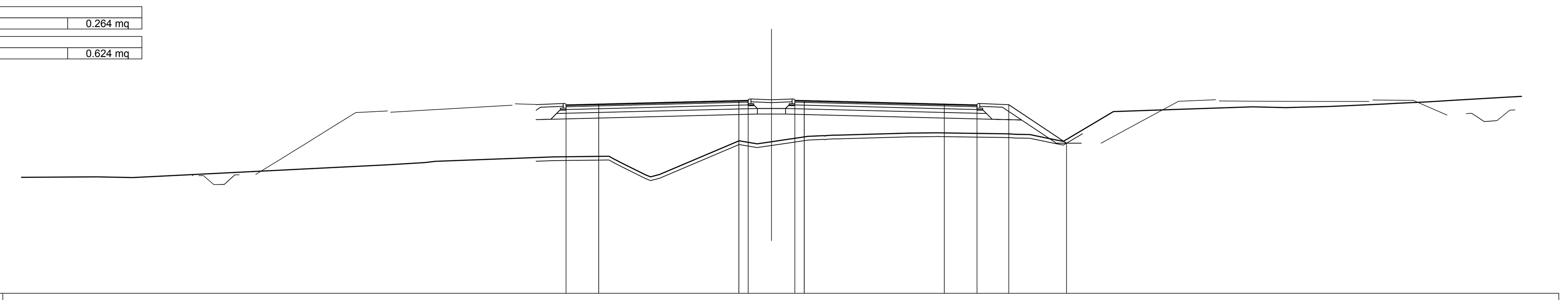

SCALA 1:200

QT.RIF. 178.000

QUOTE TERRENO	184.23 184.20 184.88 185.00 185.06 185.30 185.00 184.23 184.36 186.17 186.00 186.11 186.23 186.40 186.46 186.58 186.58 186.59 186.57 186.50 186.27 186.13 187.73 187.84 187.98 187.94 187.97 188.00 188.07 188.14 188.17 188.25 188.34 188.50
QUOTE PROGETTO	188.09 188.13 188.32 188.33 188.33 188.32 188.13 188.09 188.10 186.03
DIST.PARZIALI PROGETTO	1.75 7.50 0.50 2.50 0.50 7.50 1.75 1.70 3.09
DIST. PROGR. PROGETTO	-11.00 -9.25 -1.75 -1.25 1.25 1.75 9.25 11.00 12.70 15.79

SEZIONE N. : 616

QT. PROGETTO : 188.493

DIST.PROG. : 53+360.000
DIST.PREC. : 20.000
DIST.SUCC. : 20.000

SCAVI E BONIFICHE	
SCOTICO	21.341 m
RILEVATI	
RILEVATO	32.166 mq
TERRENO VEGETALE	0.429 mq
SOVRASTRUTTURA STRADALE	
USURA IN CONGLOMERATO BITUMINOSO	18.028 m
CONGLOMERATO BITUMINOSO PER COLLEGAMENTO	18.028 m
BASE IN CONGLOMERATO BITUMINOSO	18.028 m
MISTO GRANULARE STABILIZZATO A CEMENTO	3.847 mq
MISTO GRANULARE STABILIZZATO A LEG. NAT.	6.587 mq
MANUFATTI	
CORDOLO	0.198 mq
SCAVI E BONIFICHE	
RIEMPIMENTO IN MISTO GRANULARE	0.624 mq

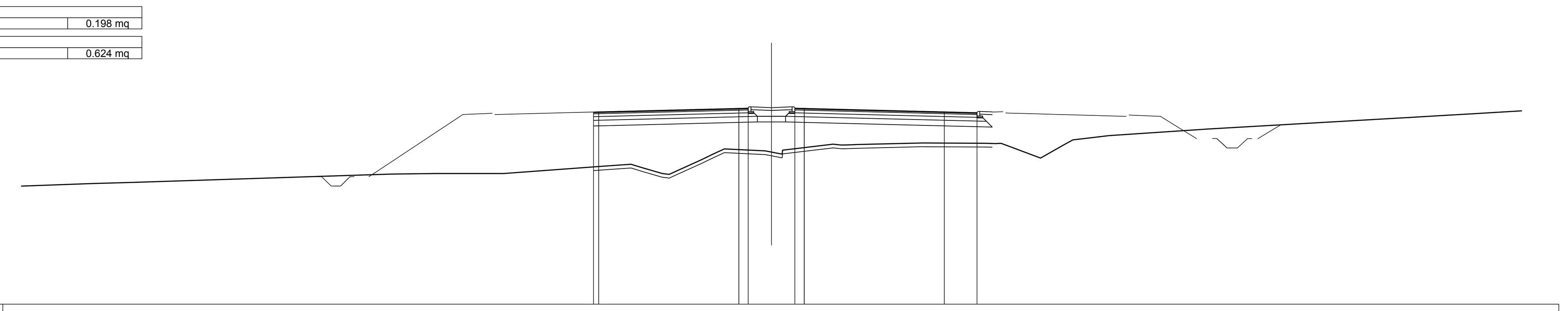

SCALA 1:200

QT.RIF. 178.000

QUOTE TERRENO	184.46 184.53 184.97 185.00 185.00 185.00 185.00 185.39 185.50 185.29 185.00 185.74 186.02 186.32 186.15 186.25 186.55 186.64 186.62 186.39 185.83 186.81 187.03 187.39 188.03 188.14 188.21
QUOTE PROGETTO	188.30 188.31 188.49 188.51 188.51 188.49 188.31 188.26
DIST.PARZIALI PROGETTO	7.50 0.50 2.50 0.50 7.50 1.75
DIST. PROGR. PROGETTO	-9.53 -9.25 -1.75 -1.25 1.25 1.75 9.25 11.00

anas
GRUPPO FS ITALIANE

Direzione Progettazione e Realizzazione Lavori

ITINERARIO INTERNAZIONALE E78
S.G.C. GROSSETO - FANO

ADEGUAMENTO A 4 CORSIE
NEL TRATTO GROSSETO - SIENA (S.S. 223 "DI PAGANICO")
DAL KM 41+600 AL KM 53+400 - LOTTO 9

PROGETTO ESECUTIVO — COD. FI15

PROGETTAZIONE: ATI SINTAGMA - GDG - ICARIA

IL RESPONSABILE DELL'INTEGRAZIONE DELLE PRESTAZIONI SPECIALISTICHE:
Dott. Ing. Nando Granieri
Ordine degli Ingegneri della Prov. di Perugia n° A351

IL PROGETTISTA:
Dott. Ing. Federico Durastanti
Ordine degli Ingegneri della Prov. di Terni n° A844

IL GEOLOGO:
Dott. Geol. Giorgio Cerquiglini
Ordine dei Geologi della Regione Umbria n°108

Il R.U.P.
Dott. Ing.
Raffaele Franco Carso

IL COORDINATORE PER LA SICUREZZA IN FASE DI PROGETTAZIONE:
Dott. Ing. Filippo Pambianco
Ordine degli Ingegneri della Prov. di Perugia n° A1373

IL GRUPPO DI PROGETTAZIONE:
MANDATARIA: Sintagma
MANDANTI: GEOTECHNICAL DESIGN GROUP, ICARIA società di ingegneria

Dott.Ing. N.Granieri
Dott.Arch. N.Kamenicky
Dott.Ing. V.Truffini
Dott.Arch. A.Bracchini
Dott.Ing. F.Durastanti
Dott.Ing. E.Bartolocci
Dott.Geol. G.Cerquiglini
Geom. S.Scopetta
Dott.Ing. L.Sbrenna
Dott.Ing. E.Sellari
Dott.Ing. L.Dinelli
Dott.Ing. L.Nani
Dott.Ing. F.Pambianco
Dott. Agr. F.Berti Nulli
Dott. Ing. D.Carlaccini
Dott. Ing. S.Sacconi
Dott. Ing. A.Rea
Dott. Ing. V.De Gori
Dott. Ing. C.Consorti
Geom. F.Dominici
Dott. Ing. V.Rotisciani
Dott. Ing. F.Macchioni
Geom. C.Vischini
Dott. Ing. V.Piunno
Dott. Ing. G.Pulli
Geom. C.Sugaroni

INGEGNERI DELLA PROVINCIA DI PERUGIA — Sezione A — A351 — DOTTORE INGEGNERE NANDO GRANIERI — SETTORE CIVILE E AMBIENTALE, SETTORE INDUSTRIALE, SETTORE DELL'INFORMAZIONE

ORDINE degli INGEGNERI — INGEGNERE Federico DURASTANTI — A 844 — Provincia di TERNI

PROTOCOLLO | DATA

PROGETTO STRADALE
ASSE PRINCIPALE
Sezioni trasversali da n°609 a n°616 - Tav. 77 di 81

CODICE PROGETTO	NOME FILE	REVISIONE	SCALA:
PROGETTO LOFI15 — LIV. PROG. E — N. PROG. 1901	P00–PS00–TRA–SZ77 — CODICE ELAB. P00PS00TRASZ77	A	1:200

REV.	DESCRIZIONE	DATA	REDATTO	VERIFICATO	APPROVATO
A	Emissione	28/02/2020	M.De Tursi	E.Bartolocci	N.Granieri