NOTE

LE MISURE SONO ESPRESSE IN m SALVO DIVERSA INDICAZIONE
INCIDENZA FONDAZIONE PORTALE: 195 kg/m3
INCIDENZA PALO DI FONDAZIONE: 55 kg/m3

ATTACCO TUBOLARE–SCATOLARE

Rapp. 1:10

SEZIONE J–J

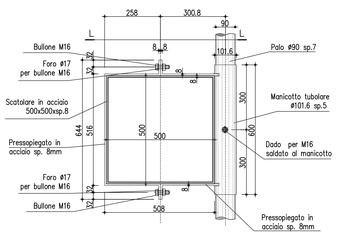

SEZIONE L–L

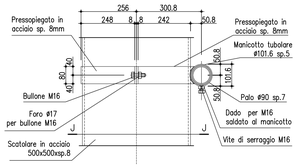

PORTALE TIPOLOGIA A BANDIERA SBRACCIO L = 8.32m

VISTA FRONTALE

misure in cm Rapp. 1:50

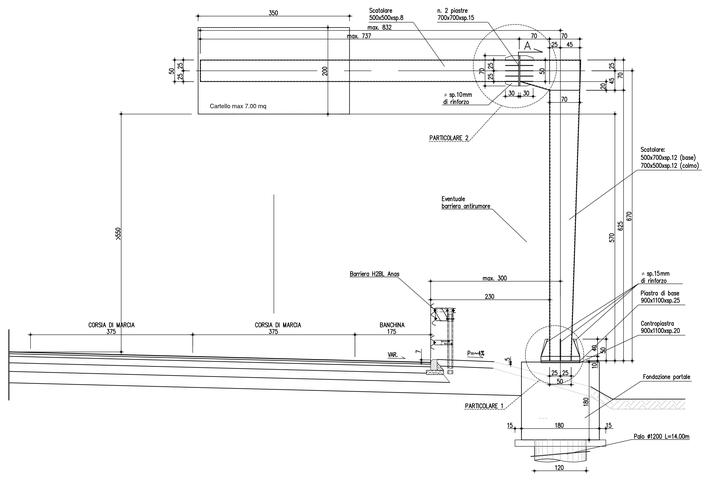

SEZIONE A–A

misure in cm Rapp. 1:50

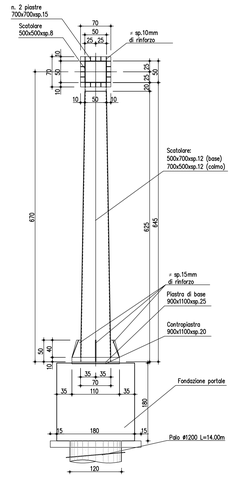

PARTICOLARE 2

Rapp. 1:10

STRALCIO DI PROSPETTO

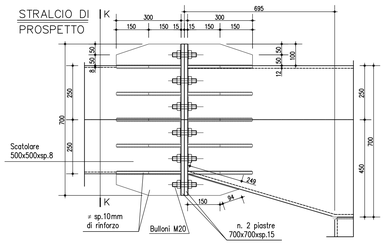

SEZIONE K–K

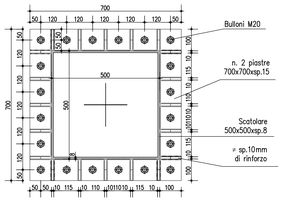

PARTICOLARE 1

Rapp. 1:10

PIANTA

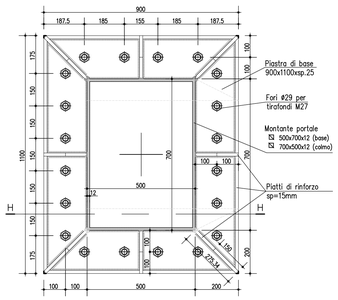

SEZIONE H–H

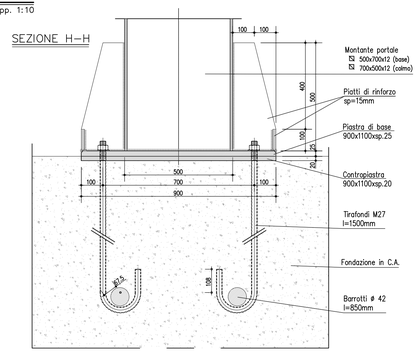

CARATTERISTICHE DEI MATERIALI

MAGRONE DI PULIZIA E LIVELLAMENTO:
- Classe di resistenza: C12/15
- Contenuto minimo di cemento: 150 Kg/mc

FONDAZIONE PER PORTALI DI SEGNALETICA
- Classe di resistenza: C28/35
- Classe di consistenza SLUMP: S4
- Massima dimensione dell'aggregato: 32mm
- Contenuto minimo di cemento: 300 Kg/mc
- Rapporto A/C: 0.60
- Copriferro: c = 40 mm
- Classe di esposizione: XC2

PALI
- Classe di resistenza: C28/35
- Classe di consistenza SLUMP: S5
- Massima dimensione dell'aggregato: 32mm
- Contenuto minimo di cemento: 300 Kg/mc
- Classe di esposizione: XC2
- Rapporto A/C: 0.60
- Copriferro: c=75 mm

ACCIAIO:
- Acciaio per calcestruzzo armato: TIPO B450C
- Limite di snervamento: fy>450 N/mmq
- Limite di rottura: ft>540 N/mmq

ACCIAIO DI CARPENTERIA
- Acciaio laminato del tipo S355JR; EN 10025–1/6
- Acciaio laminato in forma di profilati cavi del tipo S355JR; EN 10210–1 o EN 10219–1
- Acciaio per accessori metallici del tipo S275JR; EN 10025–1/6
- Tirafondi costituiti da barre filettate in acciaio di caratteristiche di resistenza non inferiore alla classe 8.8 secondo UNI EN 898 parte I (riferimento UNI 5712) con dadi di classe 8 UNI EN 20898 parte II (riferimento UNI 5713)
- Rosette in acciaio C50 UNI EN 10083–2/UNI 5714 temprato e rinvenuto (HRC 32–40)
- Bulloni ad alta resistenza per le unioni acciaio–acciaio conformi per le caratteristiche dimensionali delle viti alle UNI EN 898–1 riferimento UNI 5712 e per quelle dei dadi alle UNI EN 20898–2 riferimento UNI 5713, appartenenti alla classe 8.8 e 8 della UNI 3740
- Saldature manuali effettuate ad arco con elettrodi rivestiti E44 aventi caratteristiche di classe 2, 3, 4 secondo UNI 5132, per spessori inferiori a 30 mm e classe 4B per spessori superiori
- Zincatura a caldo rispondente alle indicazioni delle norme UNI 5744

N.B.: NEI GIUNTI DI TESTA OD A "T" (tutti a completa penetrazione) DOVRA' ESSERE PREVISTO UN GRADUALE ALLARGAMENTO DELLA SALDATURA LA CUI LARGHEZZA DOVRA' ESSERE PARI AD 1,3 VOLTE LO SPESSORE "S" DELLA LAMIERA SU CUI VIENE AD INTESTARSI (vedi schema seguente);
LE LAMIERE DEVONO ESSERE PREVENTIVAMENTE SAGOMATE ALL'UOPO.
TUTTE LE SALDATURE DOVRANNO ESSERE EFFETTUATE IN OFFICINA ED ESSERE REALIZZATE SOLO CON PROCEDIMENTO MANUALE.

anas GRUPPO FS ITALIANE

Direzione Progettazione e Realizzazione Lavori

ITINERARIO INTERNAZIONALE E78
S.G.C. GROSSETO - FANO

ADEGUAMENTO A 4 CORSIE
NEL TRATTO GROSSETO - SIENA (S.S. 223 "DI PAGANICO")
DAL KM 41+600 AL KM 53+400 - LOTTO 9

PROGETTO ESECUTIVO — COD. FI15

PROGETTAZIONE: ATI SINTAGMA - GDG - ICARIA

IL RESPONSABILE DELL'INTEGRAZIONE DELLE PRESTAZIONI SPECIALISTICHE:
Dott. Ing. Nando Granieri
Ordine degli Ingegneri della Prov. di Perugia n° A351

IL PROGETTISTA:
Dott. Ing. Federico Durastanti
Ordine degli Ingegneri della Prov. di Terni n° A844

IL GEOLOGO:
Dott. Geol. Giorgio Cerquiglini
Ordine dei Geologi della Regione Umbria n°108

Il R.U.P.:
Dott. Ing.
Raffaele Franco Carso

IL COORDINATORE PER LA SICUREZZA IN FASE DI PROGETTAZIONE:
Dott. Ing. Filippo Pambianco
Ordine degli Ingegneri della Prov. di Perugia n° A1373

IL GRUPPO DI PROGETTAZIONE:
MANDATARIA: Sintagma
MANDANTI: GEOTECHNICAL DESIGN GROUP; ICARIA società di ingegneria

Dott. Ing. N.Granieri
Dott.Arch. N.Kamenicky
Dott.Ing. V.Truffini
Dott.Arch. A.Bracchini
Dott.Ing. F.Durastanti
Dott.Ing. E.Bartolucci
Dott.Geol. S.Cerquiglini
Dott.Ing. G.Carlucci
Dott.Ing. L.Sbrenna
Dott.Ing. E.Sellari
Dott.Ing. L.Dinelli
Dott.Ing. V.Parisi
Dott.Ing. F.Pambianco
Dott.Agr. F.Berti Nulli
Dott. Ing. D.Cartaccini
Dott. Ing. S.Sacconi
Dott. Ing. A.Rea
Dott. Ing. V.De Gori
Dott. Ing. C.Consorti
Geom. F.Dominici
Dott. Ing. V.Rotisciani
Dott. Ing. F.Macchioni
Geom. C.Vacchini
Dott. Ing. V.Piunno
Dott. Ing. G.Pulli
Geom. C.Sugaroni

ORDINE DEGLI INGEGNERI DELLA PROVINCIA DI PERUGIA — INGEGNERE NANDO GRANIERI — SETTORE CIVILE E AMBIENTALE — SETTORE INDUSTRIALE — SETTORE DELL'INFORMAZIONE

ORDINE degli INGEGNERI — INGEGNERE FEDERICO DURASTANTI — SETTORE CIVILE E AMBIENTALE — SETTORE INDUSTRIALE — SETTORE DELL'INFORMAZIONE — sez. A — A844 — Provincia di Terni

PROTOCOLLO | DATA

PROGETTO STRADALE
SEGNALETICA E BARRIERE DI SICUREZZA
Fondazioni e struttura - Portale a barriera cartello singolo

CODICE PROGETTO (PROGETTO / LIV. PROG. / N. PROG.)	NOME FILE	REVISIONE	SCALA:
LOFI15 E 1901	PDO–PS01–TRA–DC11 — CODICE ELAB. T00EG00TRADC11	A	-

REV.	DESCRIZIONE	DATA	REDATTO	VERIFICATO	APPROVATO
A	Emissione	28/02/2020	S.Scapetta	E.Bartolucci	N.Granieri