SCAVI E BONIFICHE	
STERRO	1.749 mq
SCOTICO	13.318 m
RILEVATI	
RILEVATO	0.333 mq
TERRENO VEGETALE	0.312 mq
SOVRASTRUTTURA STRADALE	
PIETRISCO CALCAREO STABILIZZATO	1.761 m
STRATO DI MATERIALE ARIDO DA CAVA	3.514 m
SCAVI E BONIFICHE	
COMPATTAZIONE PIANO DI POSA IN SCAVO	0.547 m

SEZIONE N. : 1
QT. PROGETTO : 178.496
DIST.PROG. : 0+000.000
DIST.SUCC. : 20.000

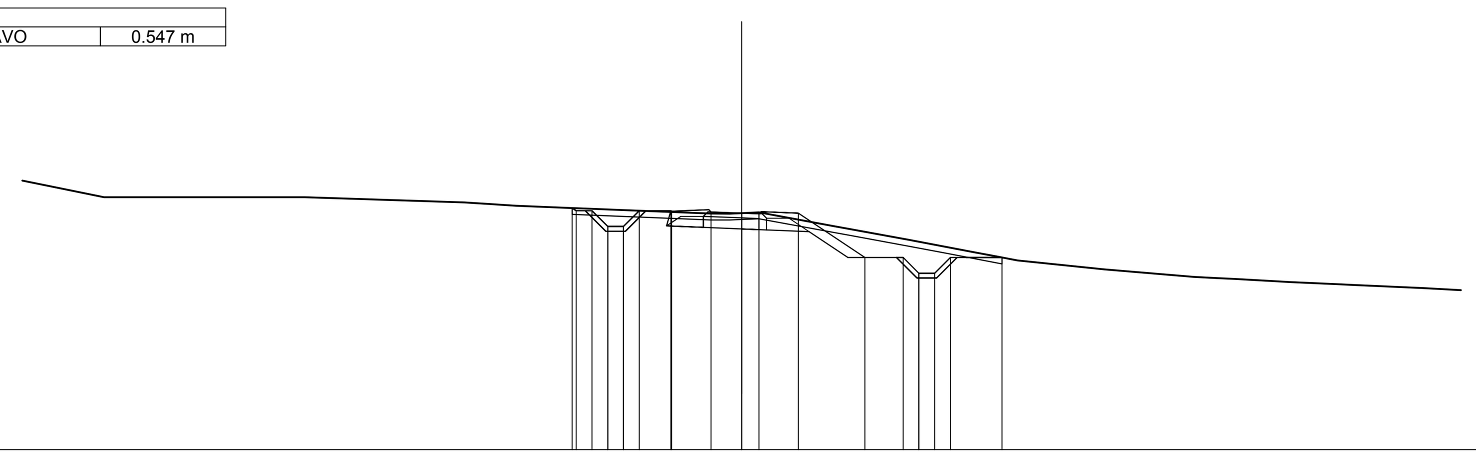

SCALA 1:200

QT.RIF. 171.000

QUOTE TERRENO	179.34 179.00 179.00 179.00 179.00 179.00 179.00 178.79 178.73 178.66 178.48 178.50 178.52 178.00 177.65 177.25 177.13 177.00 176.71 176.47 176.44 176.41 176.31 176.24 176.22 176.12
QUOTE PROGETTO	178.66 178.58 178.58 178.08 178.08 178.58 178.58 178.56 178.54 178.50 178.47 177.09 177.09 177.09 176.59 176.59 177.09 177.09
DIST.PARZIALI PROGETTO	0.50 0.50 0.50 0.50 1.00 1.25 0.97 0.55 1.25 2.11 1.21 0.50 0.50 0.50 1.63
DIST. PROGR. PROGETTO	-5.37 -5.25 -4.75 -4.25 -3.75 -3.25 -2.25 -2.22 -0.97 0.00 0.55 1.80 3.89 5.11 5.61 6.11 6.61 8.24

SCAVI E BONIFICHE	
STERRO	3.737 mq
SCOTICO	14.895 m
RILEVATI	
TERRENO VEGETALE	1.376 mq
SOVRASTRUTTURA STRADALE	
PIETRISCO CALCAREO STABILIZZATO	4.727 m
STRATO DI MATERIALE ARIDO DA CAVA	7.966 m

SEZIONE N. : 2
QT. PROGETTO : 177.450
DIST.PROG. : 0+020.000
DIST.PREC. : 20.000
DIST.SUCC. : 3.819

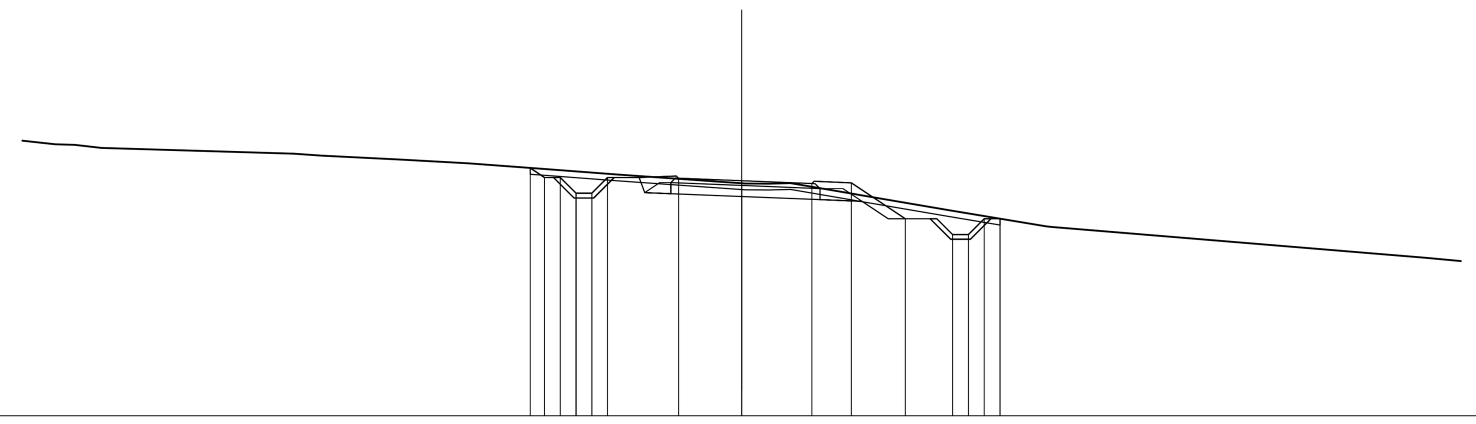

SCALA 1:200

QT.RIF. 170.000

QUOTE TERRENO	178.60 178.58 178.49 178.31 178.24 178.12 178.00 177.83 177.65 177.36 177.35 177.37 177.00 176.52 175.99 174.99
QUOTE PROGETTO	177.85 177.55 177.55 177.05 177.05 177.55 177.53 177.45 177.36 177.38 176.24 175.74 175.74 176.24 176.24 176.25
DIST.PARZIALI PROGETTO	0.50 0.50 0.50 0.50 2.25 2.00 2.23 1.25 1.71 1.50 0.50 0.50 0.50
DIST. PROGR. PROGETTO	-6.70 -6.25 -5.75 -5.25 -4.75 -4.25 -2.00 0.00 2.23 3.48 5.19 6.69 7.19 7.69 8.19 8.19

SCAVI E BONIFICHE	
STERRO	3.447 mq
SCOTICO	15.406 m
RILEVATI	
TERRENO VEGETALE	1.339 mq
SOVRASTRUTTURA STRADALE	
PIETRISCO CALCAREO STABILIZZATO	4.961 m
STRATO DI MATERIALE ARIDO DA CAVA	8.554 m

SEZIONE N. : 3
QT. PROGETTO : 177.326
DIST.PROG. : 0+023.819
DIST.PREC. : 3.819
DIST.SUCC. : 14.289

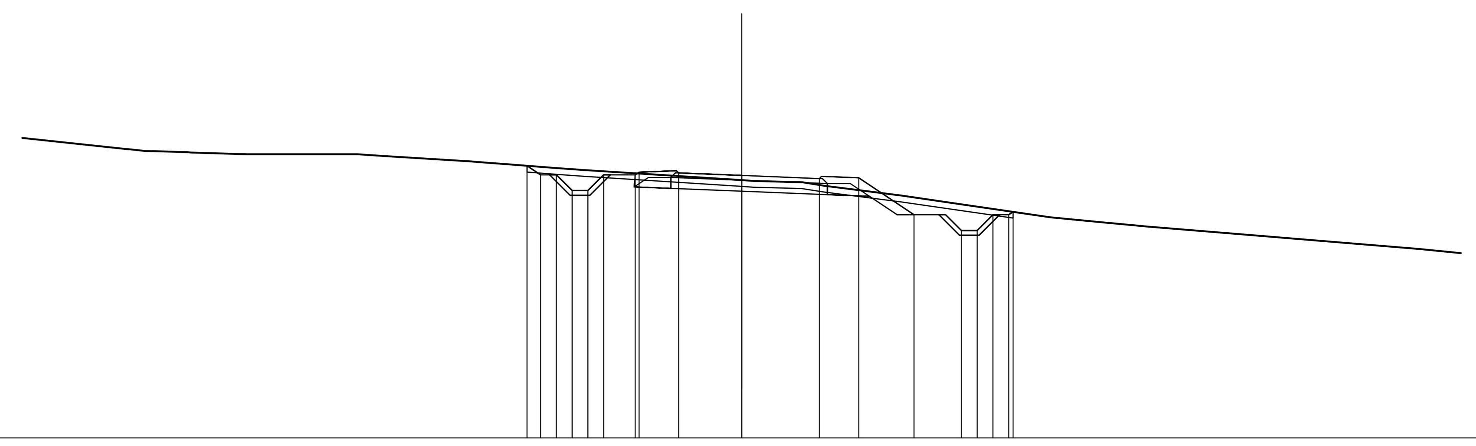

SCALA 1:200

QT.RIF. 169.000

QUOTE TERRENO	178.10 178.05 178.00 178.00 178.00 177.91 177.74 177.68 177.57 177.50 177.14 177.11 177.00 176.68 176.42 176.00 175.85 175.71 175.41 175.31 174.98
QUOTE PROGETTO	177.63 177.35 177.35 176.85 176.85 177.35 177.35 177.43 177.41 177.33 177.23 177.25 176.08 175.58 175.58 176.08 176.08 176.17
DIST.PARZIALI PROGETTO	0.50 0.50 0.50 0.50 1.00 1.25 2.00 2.46 1.25 1.75 1.50 0.50 0.50 0.50
DIST. PROGR. PROGETTO	-6.80 -6.37 -5.87 -5.37 -4.87 -4.37 -3.37 -3.25 -2.00 0.00 2.46 3.71 5.46 6.97 7.47 7.97 8.47 8.60

SCAVI E BONIFICHE	
STERRO	1.823 mq
SCOTICO	18.191 m
RILEVATI	
RILEVATO	4.364 mq
TERRENO VEGETALE	1.879 mq
SOVRASTRUTTURA STRADALE	
PIETRISCO CALCAREO STABILIZZATO	5.839 m
STRATO DI MATERIALE ARIDO DA CAVA	9.397 m

SEZIONE N. : 4
QT. PROGETTO : 177.105
DIST.PROG. : 0+038.108
DIST.PREC. : 14.289
DIST.SUCC. : 21.892

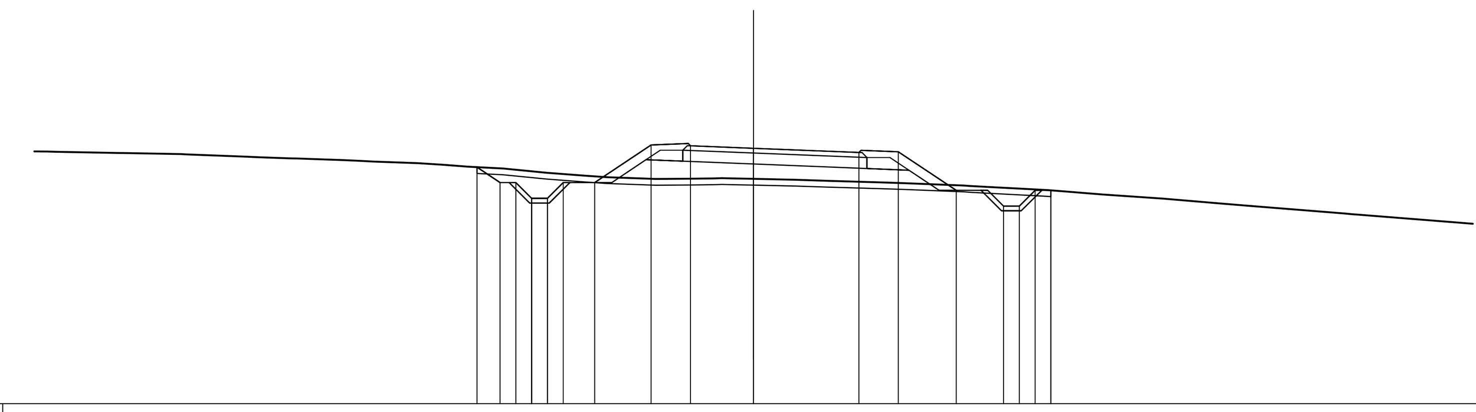

SCALA 1:200

QT.RIF. 169.000

QUOTE TERRENO	176.99 176.95 176.90 176.82 176.78 176.73 176.68 176.63 176.58 176.52 176.46 176.33 176.19 176.13 176.14 176.15 176.13 176.11 176.07 176.02 176.00 175.91 175.78 175.73 175.64 175.51 175.35 175.26 175.00
QUOTE PROGETTO	176.51 176.02 176.02 175.52 175.52 176.02 176.02 177.21 177.18 177.10 176.97 176.99 175.77 175.27 175.27 175.77 175.77
DIST.PARZIALI PROGETTO	0.73 0.50 0.50 0.50 0.50 1.00 1.78 1.25 2.00 3.34 1.25 1.83 1.50 0.50 0.50 0.50
DIST. PROGR. PROGETTO	-8.77 -8.03 -7.53 -7.03 -6.53 -6.03 -5.03 -3.25 -2.00 0.00 3.34 4.59 6.42 7.92 8.42 8.92 9.42

SCAVI E BONIFICHE	
STERRO	1.275 mq
SCOTICO	22.045 m
RILEVATI	
RILEVATO	20.330 mq
TERRENO VEGETALE	3.350 mq
SOVRASTRUTTURA STRADALE	
PIETRISCO CALCAREO STABILIZZATO	6.300 m
STRATO DI MATERIALE ARIDO DA CAVA	9.858 m

SEZIONE N. : 5
QT. PROGETTO : 176.925
DIST.PROG. : 0+060.000
DIST.PREC. : 21.892
DIST.SUCC. : 20.000

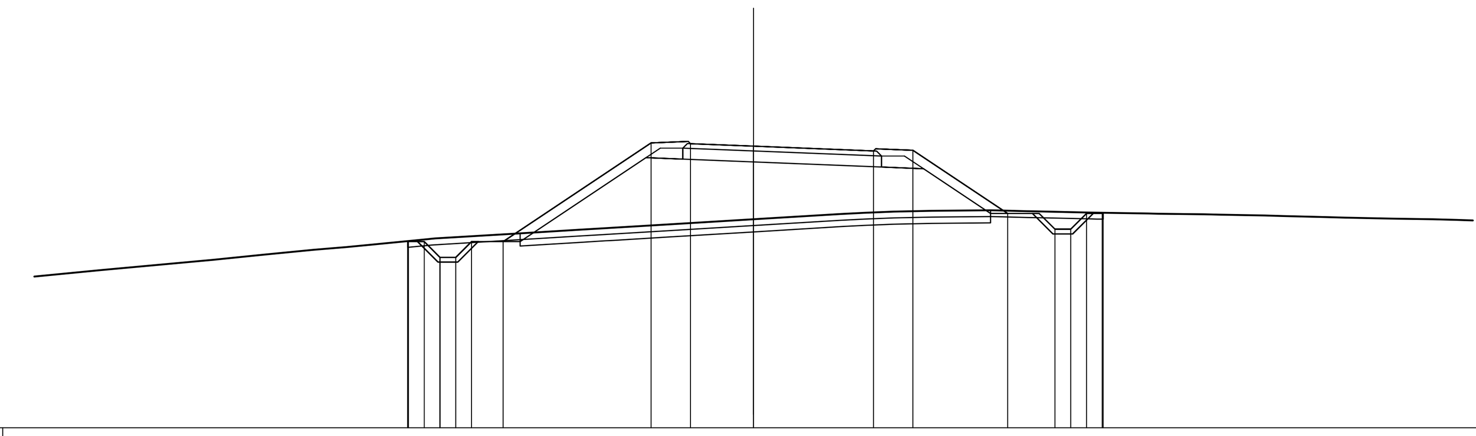

SCALA 1:200

QT.RIF. 168.000

QUOTE TERRENO	173.00 173.32 173.49 173.64 173.73 173.80 174.00 174.15 174.28 174.34 174.44 174.61 174.79 174.81 174.85 174.88 174.89 174.86 174.82 174.78 174.77 174.75 174.73 174.71 174.68 174.66 174.62 174.61 174.59
QUOTE PROGETTO	173.92 173.90 173.90 173.40 173.40 173.90 173.90 177.03 177.01 176.93 176.77 176.80 174.79 174.29 174.29 174.79 174.79 174.81
DIST.PARZIALI PROGETTO	0.50 0.50 0.50 0.50 1.00 4.69 1.25 2.00 3.80 1.25 3.00 1.50 0.50 0.50 0.50
DIST. PROGR. PROGETTO	-10.96 -10.94 -10.44 -9.94 -9.44 -8.94 -7.94 -3.25 -2.00 0.00 3.80 5.05 8.05 9.55 10.05 10.55 11.05 11.08

SCAVI E BONIFICHE	
STERRO	1.027 mq
SCOTICO	21.729 m
RILEVATI	
RILEVATO	37.056 mq
TERRENO VEGETALE	4.236 mq
SOVRASTRUTTURA STRADALE	
PIETRISCO CALCAREO STABILIZZATO	6.300 m
STRATO DI MATERIALE ARIDO DA CAVA	9.858 m

SEZIONE N. : 6
QT. PROGETTO : 176.761
DIST.PROG. : 0+080.000
DIST.PREC. : 20.000
DIST.SUCC. : 12.569

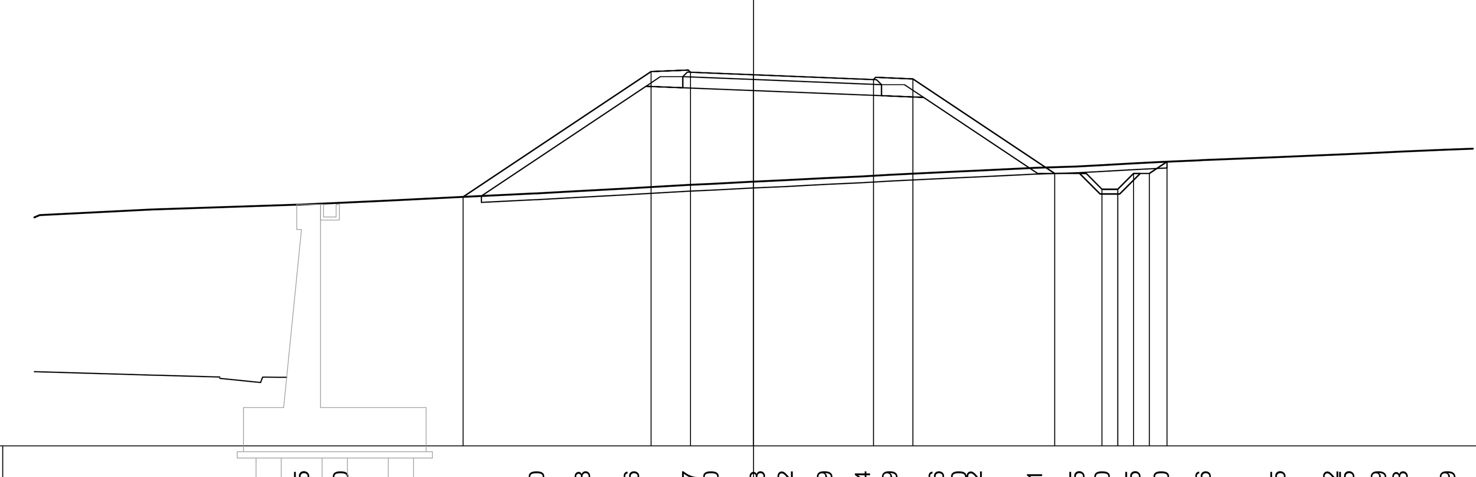

SCALA 1:200

QT.RIF. 165.000

QUOTE TERRENO	172.49 172.65 172.70 172.78 172.88 173.00 173.08 173.16 173.27 173.30 173.38 173.42 173.49 173.54 173.59 173.66 173.70 173.72 173.81 173.85 173.90 173.95 174.00 174.06 174.15 174.22 174.25 174.29 174.33 174.39
QUOTE PROGETTO	172.89 176.86 176.84 176.76 176.61 176.63 173.63 173.13 173.13 173.63 173.63 174.01
DIST.PARZIALI PROGETTO	5.96 1.25 2.00 3.80 1.25 4.49 1.50 0.50 0.50 0.50 0.56
DIST. PROGR. PROGETTO	-9.21 -3.25 -2.00 0.00 3.80 5.05 9.54 11.04 11.54 12.04 12.54 13.10

anas
GRUPPO FS ITALIANE

Direzione Progettazione e Realizzazione Lavori

ITINERARIO INTERNAZIONALE E78
S.G.C. GROSSETO - FANO
ADEGUAMENTO A 4 CORSIE
NEL TRATTO GROSSETO - SIENA (S.S. 223 "DI PAGANICO")
DAL KM 41+600 AL KM 53+400 - LOTTO 9

PROGETTO ESECUTIVO — COD. FI15

PROGETTAZIONE: ATI SINTAGMA - GDG - ICARIA

IL RESPONSABILE DELL'INTEGRAZIONE DELLE PRESTAZIONI SPECIALISTICHE:
Dott. Ing. Nando Granieri
Ordine degli Ingegneri della Prov. di Perugia n° A351

IL PROGETTISTA:
Dott. Ing. Federico Durastanti
Ordine degli Ingegneri della Prov. di Terni n° A844

IL GEOLOGO:
Dott. Geol. Giorgio Cerquiglini
Ordine dei Geologi della Regione Umbria n°108

Il R.U.P.
Dott. Ing.
Raffaele Franco Carso

IL COORDINATORE PER LA SICUREZZA IN FASE DI PROGETTAZIONE:
Dott. Ing. Filippo Pambianco
Ordine degli Ingegneri della Prov. di Perugia n° A1373

IL GRUPPO DI PROGETTAZIONE:
MANDATARIA: Sintagma
MANDANTI: GEOTECHNICAL DESIGN GROUP, ICARIA società di ingegneria

Dott.Ing. N.Granieri
Dott.Arch. N.Kamenicky
Dott.Ing. V.Truffini
Dott.Arch. A.Bracchini
Dott.Ing. F.Durastanti
Dott.Ing. E.Bartolocci
Dott.Geol. G.Cerquiglini
Geom. S.Scopetta
Dott.Ing. L.Sbrenna
Dott.Ing. E.Sellari
Dott.Ing. L.Dinelli
Dott.Ing. L.Nani
Dott.Ing. F.Pambianco
Dott. Agr. F.Berti Nulli

Dott. Ing. D.Carlaccini
Dott. Ing. S.Sacconi
Dott. Ing. A.Rea
Dott. Ing. V.De Gori
Dott. Ing. C.Consorti
Geom. F.Dominici

Dott. Ing. V.Rotisciani
Dott. Ing. F.Macchioni
Geom. C.Vischini
Dott. Ing. V.Piunno
Dott. Ing. G.Pulli
Geom. C.Sugaroni

INGEGNERI DELLA PROVINCIA DI PERUGIA — Sezione A — A351 — DOTTORE INGEGNERE NANDO GRANIERI — SETTORE CIVILE E AMBIENTALE, SETTORE INDUSTRIALE, SETTORE DELL'INFORMAZIONE

ORDINE degli INGEGNERI — INGEGNERE Federico DURASTANTI — A 844 — Provincia di TERNI

PROTOCOLLO | DATA

PROGETTO STRADALE
VICINALE 2
Sezioni trasversali da 1 a 6 - Tav. 1 di 6

CODICE PROGETTO	NOME FILE	REVISIONE	SCALA:
PROGETTO: LOFI15 — LIV. PROG.: E — N. PROG.: 1901	S00-PS02-TRA-SZ01 — CODICE ELAB.: S00PS02TRASZ01	A	1:200

REV.	DESCRIZIONE	DATA	REDATTO	VERIFICATO	APPROVATO
A	Emissione	28/02/2020	M.De Tursi	E.Bartolocci	N.Granieri