SEZIONE N. : 7

SCAVI E BONIFICHE	
STERRO	52.591 mq
SCOTICO	25.416 m
RILEVATI	
RILEVATO	0.024 mq
SOVRASTRUTTURA STRADALE	
USURA IN CONGL. BITUMINOSO NON DRENANTE	6.972 m
CONGLOMERATO BITUMINOSO PER BASE	6.972 m
MISTO GRANULARE STABILIZZATO A LEG. NAT.	2.442 mq
MANUFATTI	
CANALETTA	0.446 mq
SCAVI E BONIFICHE	
COMPATTAZIONE PIANO DI POSA IN SCAVO	6.981 m

QT. PROGETTO : 201.112
DIST.PROG. : 0+080.000
DIST.PREC. : 20.000
DIST.SUCC. : 6.740

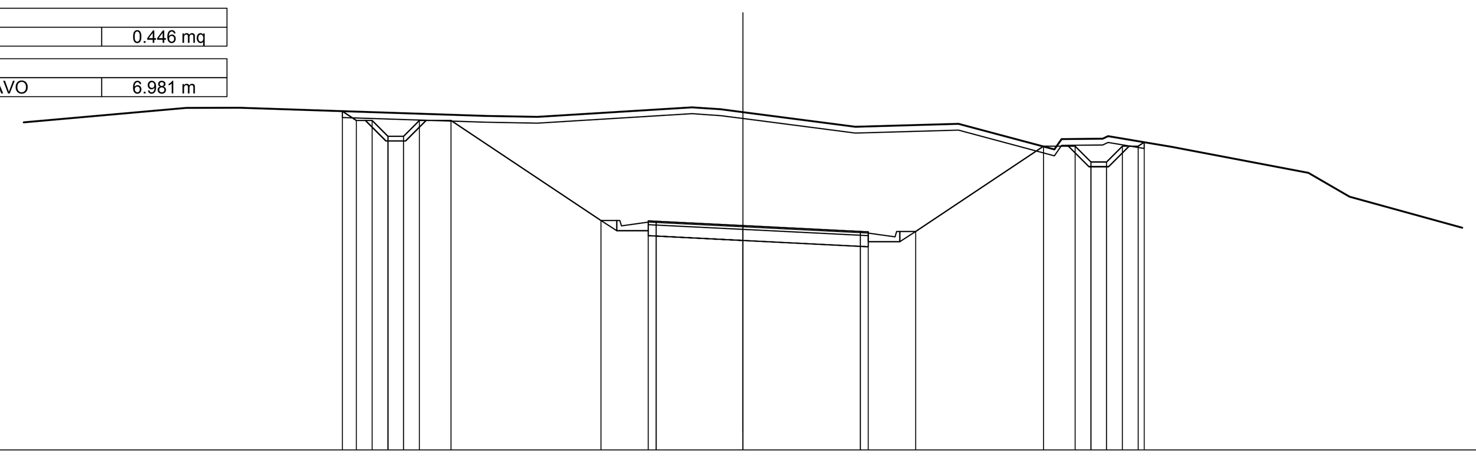

SCALA 1:200

QT.RIF. 194.000

QUOTE TERRENO	204.84 204.85 204.59 204.56 204.86 204.80 204.71 204.25 204.34 203.85 203.95 203.61 202.78 202.03
QUOTE PROGETTO	204.74 204.44 204.44 203.94 203.94 204.44 204.44 201.27 201.26 201.25 201.11 200.93 200.91 200.92 203.63 203.63 203.13 203.13 203.63 203.63 203.75
DIST.PARZIALI PROGETTO	0.50 0.50 0.50 0.50 1.00 4.75 1.50 2.75 3.72 1.50 4.06 1.00 0.50 0.50 0.50 0.50
DIST. PROGR. PROGETTO	-12.70 -12.25 -11.75 -11.25 -10.75 -10.25 -9.25 -4.50 -3.00 -2.75 0.00 3.72 3.97 5.47 9.53 10.53 11.03 11.53 12.03 12.53 12.72

SEZIONE N. : 8

SCAVI E BONIFICHE	
STERRO	32.137 mq
SCOTICO	21.638 m
SOVRASTRUTTURA STRADALE	
USURA IN CONGL. BITUMINOSO NON DRENANTE	6.727 m
CONGLOMERATO BITUMINOSO PER BASE	6.727 m
MISTO GRANULARE STABILIZZATO A LEG. NAT.	2.356 mq
MANUFATTI	
CANALETTA	0.446 mq
SCAVI E BONIFICHE	
COMPATTAZIONE PIANO DI POSA IN SCAVO	6.736 m

QT. PROGETTO : 200.666
DIST.PROG. : 0+086.740
DIST.PREC. : 6.740
DIST.SUCC. : 13.260

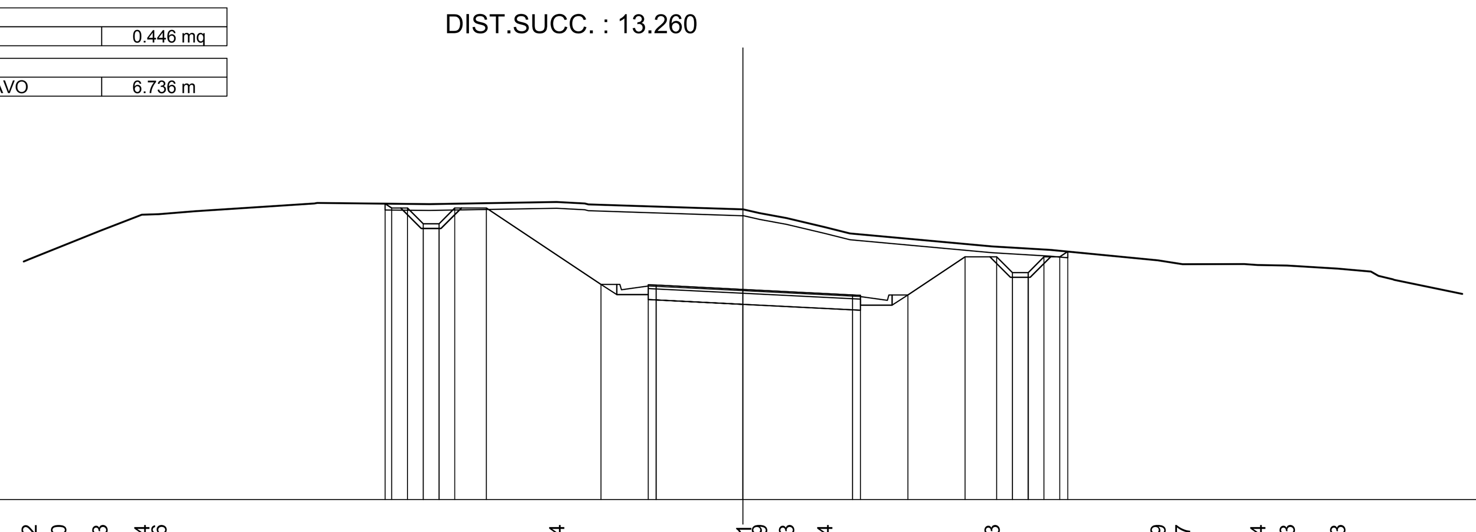

SCALA 1:200

QT.RIF. 194.000

QUOTE TERRENO	201.62 202.00 202.53 203.04 203.06 203.15 203.41 203.37 203.44 203.37 203.21 203.09 202.93 202.64 202.44 202.03 201.92 201.59 201.47 201.44 201.43 201.33 200.97
QUOTE PROGETTO	203.39 203.25 203.25 202.75 202.75 203.25 203.25 200.83 200.82 200.80 200.67 200.49 200.48 200.49 201.70 201.70 201.20 201.20 201.70 201.70 201.87
DIST.PARZIALI PROGETTO	0.50 0.50 0.50 0.50 1.00 3.63 1.50 2.75 3.48 1.50 1.81 1.00 0.50 0.50 0.50 0.50
DIST. PROGR. PROGETTO	-11.34 -11.13 -10.63 -10.13 -9.63 -9.13 -8.13 -4.50 -3.00 -2.75 0.00 3.48 3.73 5.23 7.04 8.04 8.54 9.04 9.54 10.04 10.30

SEZIONE N. : 9

SCAVI E BONIFICHE	
STERRO	1.869 mq
SCOTICO	25.058 m
RILEVATI	
RILEVATO	25.328 mq
TERRENO VEGETALE	4.098 mq
SOVRASTRUTTURA STRADALE	
USURA IN CONGL. BITUMINOSO NON DRENANTE	6.245 m
CONGLOMERATO BITUMINOSO PER BASE	6.245 m
MISTO GRANULARE STABILIZZATO A LEG. NAT.	3.289 mq
MANUFATTI	
CORDOLO	0.132 mq

QT. PROGETTO : 199.941
DIST.PROG. : 0+100.000
DIST.PREC. : 13.260
DIST.SUCC. : 6.740

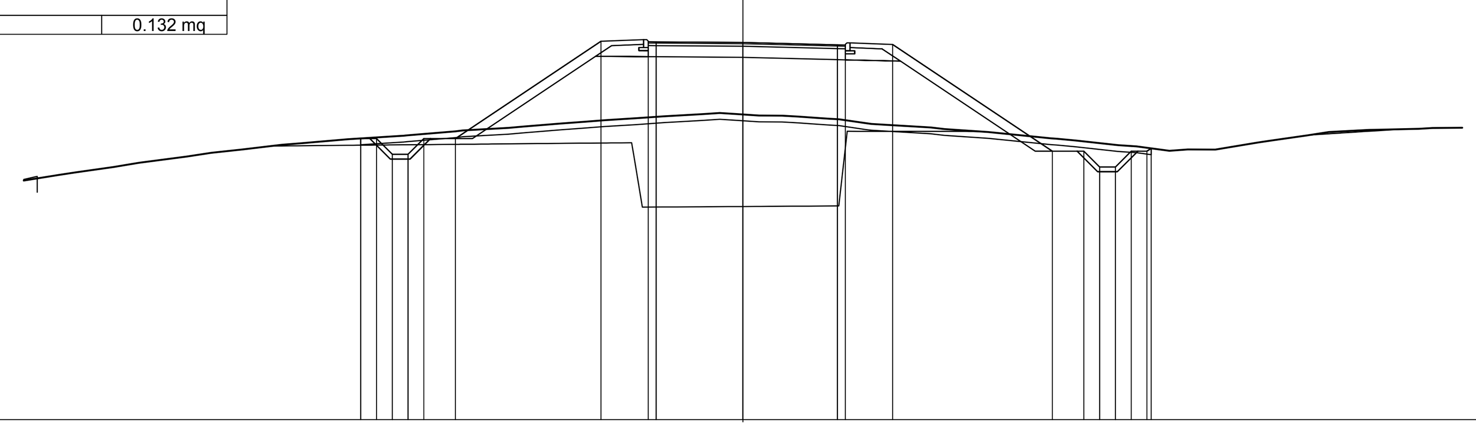

SCALA 1:200

QT.RIF. 188.000

QUOTE TERRENO	195.75 195.83 196.00 196.14 196.33 196.45 196.55 196.70 196.75 196.89 197.00 197.16 197.28 197.38 197.43 197.48 197.54 197.60 197.68 197.71 197.66 197.63 197.63 197.59 197.51 197.36 197.20 197.09 197.00 196.89 196.84 196.69 196.65 196.51 196.55 196.55 196.83 197.00 197.11 197.18 197.23
QUOTE PROGETTO	196.90 196.90 196.90 196.40 196.40 196.90 196.90 199.98 199.96 199.96 199.94 199.87 199.86 199.88 196.50 196.50 196.00 196.00 196.50 196.50 196.59
DIST.PARZIALI PROGETTO	0.50 0.50 0.50 0.50 1.00 4.61 1.50 2.75 3.00 1.50 5.06 1.00 0.50 0.50 0.50 0.50
DIST. PROGR. PROGETTO	-12.12 -12.12 -11.61 -11.11 -10.61 -10.11 -9.11 -4.50 -3.00 -2.75 0.00 3.00 3.25 4.75 9.81 10.81 11.31 11.81 12.31 12.81 12.94

SEZIONE N. : 10

SCAVI E BONIFICHE	
SCOTICO	7.501 m
RILEVATI	
RILEVATO	36.449 mq
SOVRASTRUTTURA STRADALE	
USURA IN CONGL. BITUMINOSO NON DRENANTE	6.000 m
CONGLOMERATO BITUMINOSO PER BASE	6.000 m
MISTO GRANULARE STABILIZZATO A LEG. NAT.	2.715 mq

QT. PROGETTO : 199.649
DIST.PROG. : 0+106.740
DIST.PREC. : 6.740
DIST.SUCC. : 2.105

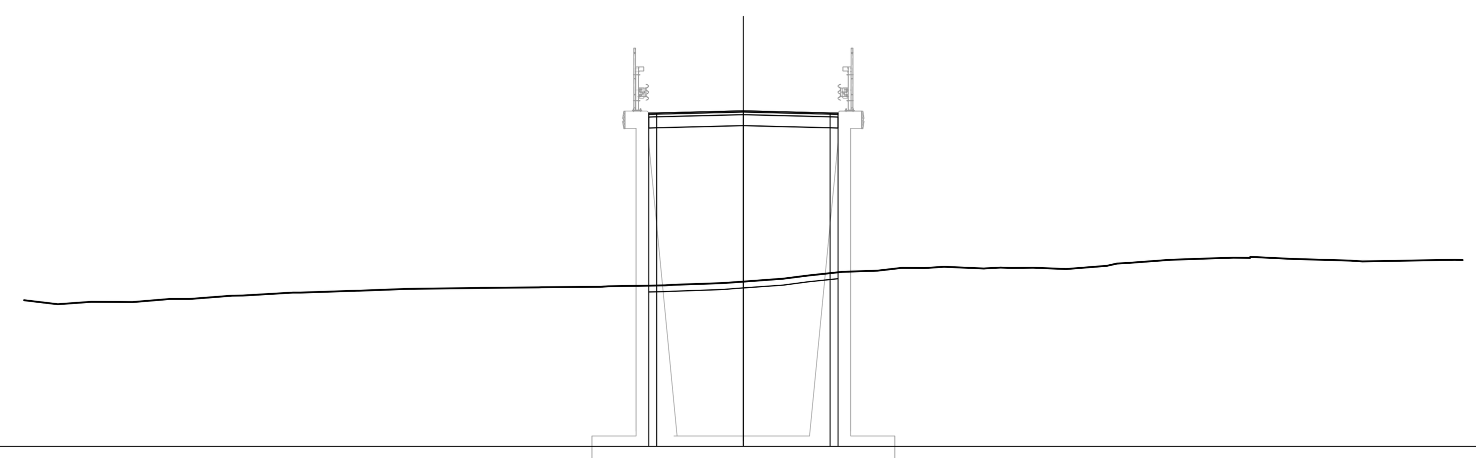

SCALA 1:200

QT.RIF. 189.000

QUOTE TERRENO	193.65 193.51 193.59 193.58 193.58 193.68 193.68 193.79 193.88 193.94 194.01 194.03 194.05 194.08 194.13 194.23 194.32 194.42 194.54 194.58 194.66 194.70 194.66 194.67 194.63 194.83 194.92 194.96 194.99 195.01 194.95 194.87 194.90 194.92
QUOTE PROGETTO	199.57 199.58 199.65 199.58 199.57
DIST.PARZIALI PROGETTO	2.75 2.75
DIST. PROGR. PROGETTO	-3.00 -2.75 0.00 2.75 3.00

SEZIONE N. : 11

SCAVI E BONIFICHE	
SCOTICO	7.500 m
RILEVATI	
RILEVATO	45.036 mq
SOVRASTRUTTURA STRADALE	
USURA IN CONGL. BITUMINOSO NON DRENANTE	6.000 m
CONGLOMERATO BITUMINOSO PER BASE	6.000 m
MISTO GRANULARE STABILIZZATO A LEG. NAT.	2.714 mq

QT. PROGETTO : 199.569
DIST.PROG. : 0+108.845
DIST.PREC. : 2.105
DIST.SUCC. : 41.896

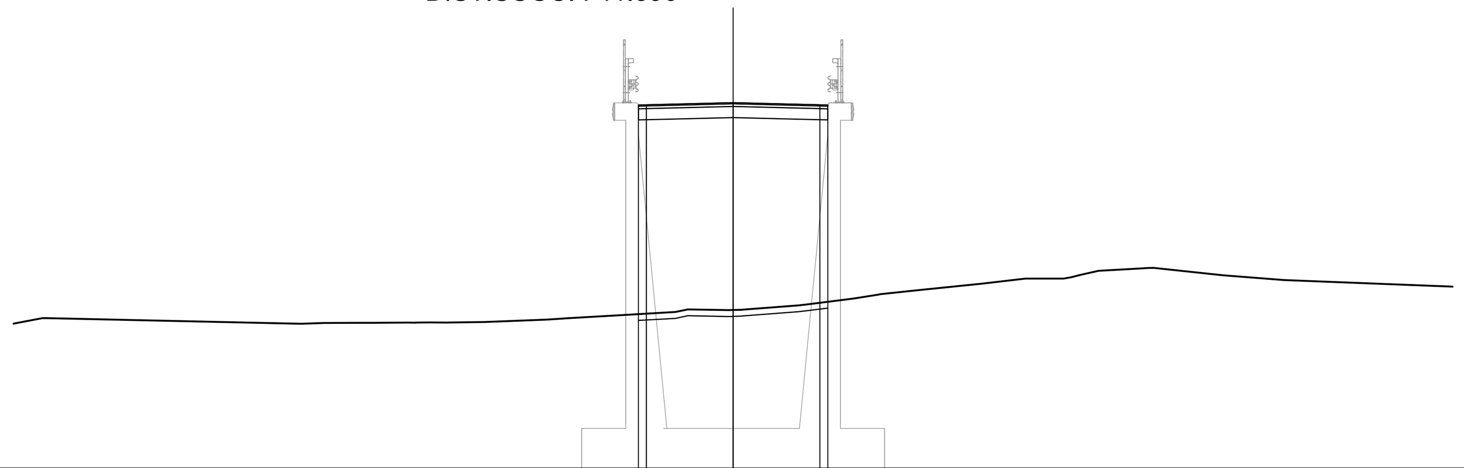

SCALA 1:200

QT.RIF. 188.000

QUOTE TERRENO	192.57 192.59 192.60 192.60 192.61 192.60 192.62 192.65 192.70 192.74 192.83 193.02 193.01 193.19 193.36 193.51 193.67 193.84 194.00 194.12 194.24 194.34 194.10 193.95 193.74
QUOTE PROGETTO	199.49 199.50 199.57 199.50 199.49
DIST.PARZIALI PROGETTO	2.75 2.75
DIST. PROGR. PROGETTO	-3.00 -2.75 0.00 2.75 3.00

SEZIONE N. : 12

SCAVI E BONIFICHE	
SCOTICO	7.496 m
RILEVATI	
RILEVATO	5.142 mq
SOVRASTRUTTURA STRADALE	
USURA IN CONGL. BITUMINOSO NON DRENANTE	6.000 m
CONGLOMERATO BITUMINOSO PER BASE	6.000 m
MISTO GRANULARE STABILIZZATO A LEG. NAT.	2.713 mq

QT. PROGETTO : 198.249
DIST.PROG. : 0+150.741
DIST.PREC. : 41.896
DIST.SUCC. : 1.602

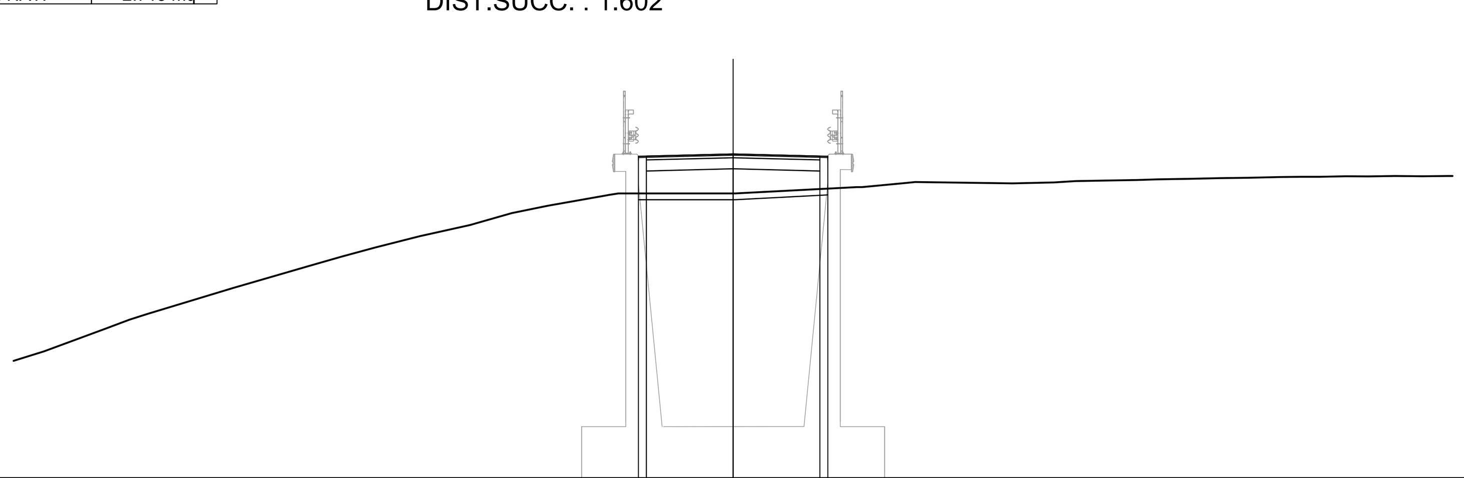

SCALA 1:200

QT.RIF. 188.000

QUOTE TERRENO	192.00 192.71 193.00 193.18 194.00 194.71 195.00 195.29 195.64 196.00 196.37 196.61 197.00 197.00 197.00 197.20 197.36 197.32 197.35 197.39 197.41 197.42 197.45 197.46 197.48 197.50 197.52 197.52 197.53 197.54 197.54 197.55 197.54
QUOTE PROGETTO	198.17 198.18 198.25 198.18 198.17
DIST.PARZIALI PROGETTO	2.75 2.75
DIST. PROGR. PROGETTO	-3.00 -2.75 0.00 2.75 3.00

anas
GRUPPO FS ITALIANE

Direzione Progettazione e Realizzazione Lavori

ITINERARIO INTERNAZIONALE E78
S.G.C. GROSSETO - FANO

ADEGUAMENTO A 4 CORSIE
NEL TRATTO GROSSETO - SIENA (S.S. 223 "DI PAGANICO")
DAL KM 41+600 AL KM 53+400 - LOTTO 9

PROGETTO ESECUTIVO — COD. FI15

PROGETTAZIONE: ATI SINTAGMA - GDG - ICARIA

IL RESPONSABILE DELL'INTEGRAZIONE DELLE PRESTAZIONI SPECIALISTICHE:
Dott. Ing. Nando Granieri
Ordine degli Ingegneri della Prov. di Perugia n° A351

IL PROGETTISTA:
Dott. Ing. Federico Durastanti
Ordine degli Ingegneri della Prov. di Terni n° A844

IL GEOLOGO:
Dott. Geol. Giorgio Cerquiglini
Ordine dei Geologi della Regione Umbria n°108

Il R.U.P.
Dott. Ing.
Raffaele Franco Carso

IL COORDINATORE PER LA SICUREZZA IN FASE DI PROGETTAZIONE:
Dott. Ing. Filippo Pambianco
Ordine degli Ingegneri della Prov. di Perugia n° A1373

IL GRUPPO DI PROGETTAZIONE:
MANDATARIA: Sintagma
MANDANTI: GEOTECHNICAL DESIGN GROUP; ICARIA società di ingegneria

Dott.Ing. N.Granieri
Dott.Arch. N.Kamenicky
Dott.Ing. V.Truffini
Dott.Arch. A.Bracchini
Dott.Ing. F.Durastanti
Dott.Ing. E.Bartolocci
Dott.Geol. G.Cerquiglini
Geom. S.Scopetta
Dott.Ing. L.Sbrenna
Dott.Ing. E.Sellari
Dott.Ing. L.Dinelli
Dott.Ing. L.Nani
Dott.Ing. F.Pambianco
Dott. Agr. F.Berti Nulli

Dott. Ing. D.Carlaccini
Dott. Ing. S.Sacconi
Dott. Ing. A.Rea
Dott. Ing. V.De Gori
Dott. Ing. C.Consorti
Geom. F.Dominici

Dott. Ing. V.Rotisciani
Dott. Ing. F.Macchioni
Geom. C.Vischini
Dott. Ing. V.Piunno
Dott. Ing. G.Pulli
Geom. C.Sugaroni

ORDINE DEGLI INGEGNERI DELLA PROVINCIA DI PERUGIA — Sezione A — A351 — DOTTORE INGEGNERE NANDO GRANIERI — SETTORE CIVILE E AMBIENTALE, SETTORE INDUSTRIALE, SETTORE DELL'INFORMAZIONE

ORDINE degli INGEGNERI — INGEGNERE Federico DURASTANTI — A 844 — Provincia di TERNI

PROTOCOLLO | DATA

PROGETTO STRADALE
SECONDARIA 1
Sezioni trasversali da 7 a 12 - Tav. 2 di 5

CODICE PROGETTO (PROGETTO / LIV. PROG. / N. PROG.)	NOME FILE / CODICE ELAB.	REVISIONE	SCALA:
LOFI15 E 1901	S00-PS03-TRA-SZ02 / S00PS03TRASZ02	A	1:200

REV.	DESCRIZIONE	DATA	REDATTO	VERIFICATO	APPROVATO
A	Emissione	28/02/2020	M.De Tursi	E.Bartolocci	N.Granieri