SCAVI E BONIFICHE	
STERRO	27.489 mq
SCOTICO	21.353 m
COMPATTAZIONE PIANO DI POSA IN SCAVO	6.002 m
RILEVATI	
RILEVATO	0.149 mq
SOVRASTRUTTURA STRADALE	
USURA IN CONGL. BITUMINOSO NON DRENANTE	6.000 m
CONGLOMERATO BITUMINOSO PER BASE	6.000 m
MISTO GRANULARE STABILIZZATO A LEG. NAT.	2.102 mq
MANUFATTI	
CANALETTA	0.446 mq

SEZIONE N. : 10
QT. PROGETTO : 191.068
DIST.PROG. : 0+100.000
DIST.PREC. : 7.147
DIST.SUCC. : 20.000

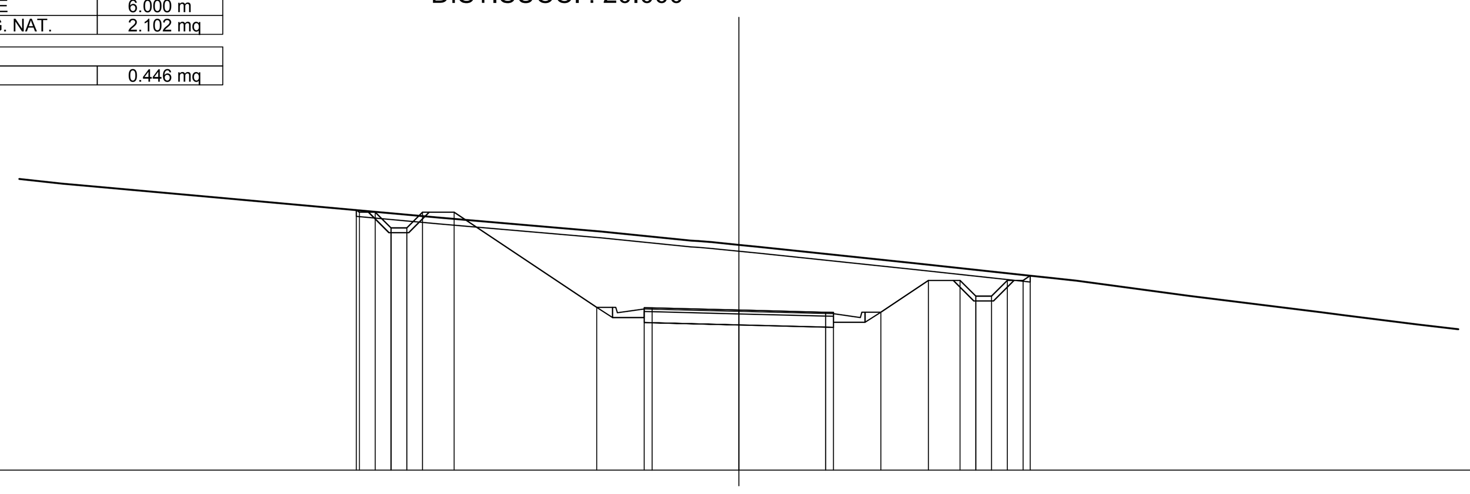

SCALA 1:200

QT.RIF. 186.000

QUOTE TERRENO	195.07 195.00 194.63 194.00 193.56 193.22 193.13 193.08 193.00 192.55 192.17 192.08 192.00 191.52 191.00 190.90 190.61 190.41
QUOTE PROGETTO	194.24 194.17 194.17 193.67 193.67 194.17 194.17 191.15 191.14 191.14 191.07 191.00 190.99 191.00 192.01 192.01 191.51 191.51 192.01 192.01 192.16
DIST.PARZIALI PROGETTO	0.50 0.50 0.50 0.50 1.00 4.52 1.50 2.75 2.75 1.50 1.51 1.00 0.50 0.50 0.50 0.50
DIST. PROGR. PROGETTO	-12.12 -12.02 -11.52 -11.02 -10.52 -10.02 -9.02 -4.50 -3.00 -2.75 0.00 2.75 3.00 4.50 6.01 7.01 7.51 8.01 8.51 9.01 9.23

SCAVI E BONIFICHE	
STERRO	1.459 mq
SCOTICO	17.656 m
RILEVATI	
RILEVATO	2.363 mq
TERRENO VEGETALE	1.335 mq
SOVRASTRUTTURA STRADALE	
USURA IN CONGL. BITUMINOSO NON DRENANTE	6.000 m
CONGLOMERATO BITUMINOSO PER BASE	6.000 m
MISTO GRANULARE STABILIZZATO A LEG. NAT.	3.212 mq
MANUFATTI	
CORDOLO	0.132 mq

SEZIONE N. : 13
QT. PROGETTO : 191.656
DIST.PROG. : 0+140.000
DIST.PREC. : 15.166
DIST.SUCC. : 18.167

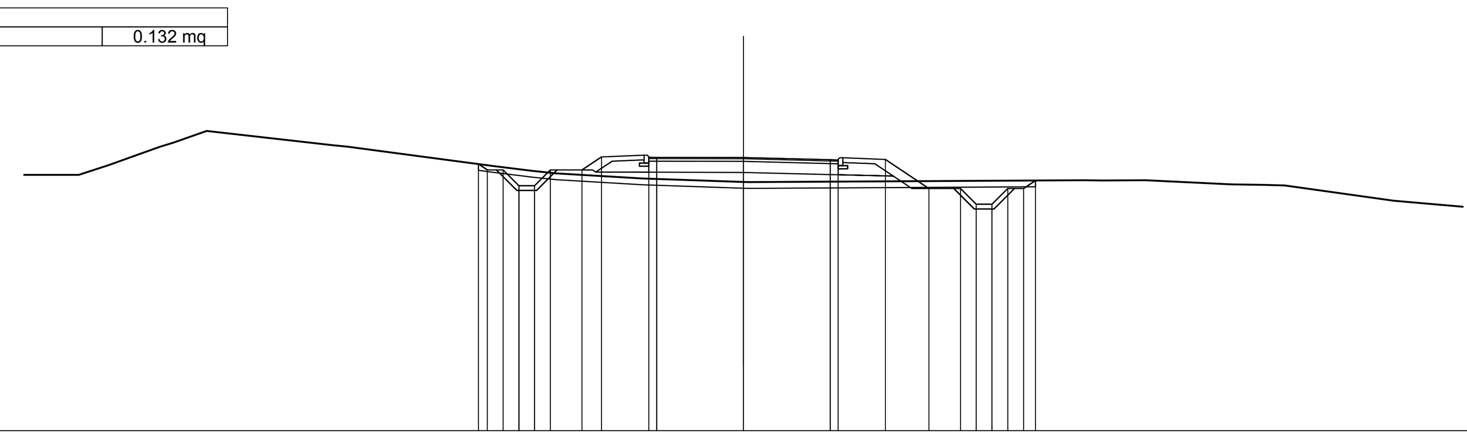

SCALA 1:200

QT.RIF. 183.000

QUOTE TERRENO	191.11 191.11 191.42 191.78 192.14 192.50 192.05 192.00 191.83 191.40 191.24 191.16 190.99 190.88 190.94 190.93 190.94 190.81 190.79 190.77 190.29
QUOTE PROGETTO	191.45 191.26 191.26 190.76 190.76 191.26 191.26 191.68 191.66 191.66 191.66 191.59 191.58 191.60 190.68 190.68 190.18 190.18 190.68 190.68 190.93
DIST.PARZIALI PROGETTO	0.50 0.50 0.50 0.50 1.00 0.62 1.50 2.75 2.75 1.50 1.38 1.00 0.50 0.50 0.50 0.50
DIST. PROGR. PROGETTO	-8.40 -8.12 -7.62 -7.12 -6.62 -6.12 -5.12 -4.50 -3.00 -2.75 0.00 2.75 3.00 4.50 5.88 6.88 7.38 7.88 8.38 8.88 9.26

SCAVI E BONIFICHE	
STERRO	17.026 mq
SCOTICO	18.875 m
COMPATTAZIONE PIANO DI POSA IN SCAVO	6.002 m
SOVRASTRUTTURA STRADALE	
USURA IN CONGL. BITUMINOSO NON DRENANTE	6.000 m
CONGLOMERATO BITUMINOSO PER BASE	6.000 m
MISTO GRANULARE STABILIZZATO A LEG. NAT.	2.102 mq
MANUFATTI	
CANALETTA	0.446 mq

SEZIONE N. : 11
QT. PROGETTO : 191.612
DIST.PROG. : 0+120.000
DIST.PREC. : 20.000
DIST.SUCC. : 4.834

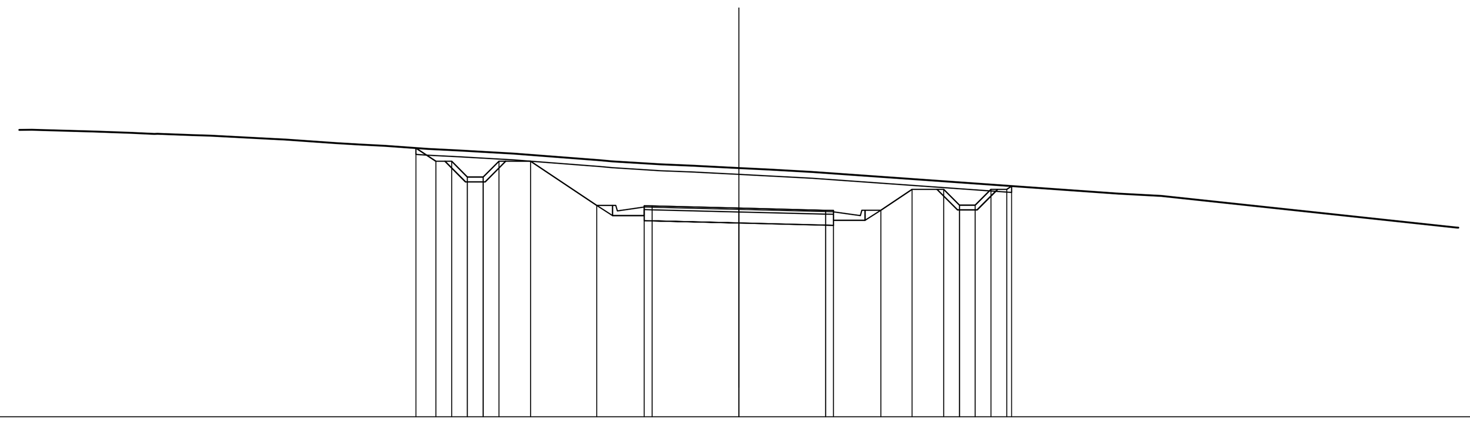

SCALA 1:200

QT.RIF. 185.000

QUOTE TERRENO	194.09 194.04 194.00 193.97 193.93 193.91 193.79 193.67 193.63 193.59 193.49 193.44 193.34 193.10 193.00 192.95 192.88 192.83 192.76 192.07 192.00 191.45 191.00
QUOTE PROGETTO	193.52 193.10 193.10 192.60 192.60 193.10 193.10 191.70 191.69 191.68 191.61 191.54 191.54 191.55 192.21 192.21 191.71 191.71 192.21 192.21 192.31
DIST.PARZIALI PROGETTO	0.63 0.50 0.50 0.50 0.50 1.00 2.10 1.50 2.75 2.75 1.50 0.99 1.00 0.50 0.50 0.50 0.50
DIST. PROGR. PROGETTO	-10.23 -9.60 -9.10 -8.60 -8.10 -7.60 -6.60 -4.50 -3.00 -2.75 0.00 2.75 3.00 4.50 5.49 6.49 6.99 7.49 7.99 8.49 8.65

SCAVI E BONIFICHE	
STERRO	2.043 mq
SCOTICO	22.849 m
RILEVATI	
RILEVATO	19.212 mq
TERRENO VEGETALE	3.245 mq
SOVRASTRUTTURA STRADALE	
USURA IN CONGL. BITUMINOSO NON DRENANTE	6.000 m
CONGLOMERATO BITUMINOSO PER BASE	6.000 m
MISTO GRANULARE STABILIZZATO A LEG. NAT.	3.246 mq
MANUFATTI	
CORDOLO	0.132 mq

SEZIONE N. : 14
QT. PROGETTO : 191.262
DIST.PROG. : 0+158.167
DIST.PREC. : 18.167
DIST.SUCC. : 12.124

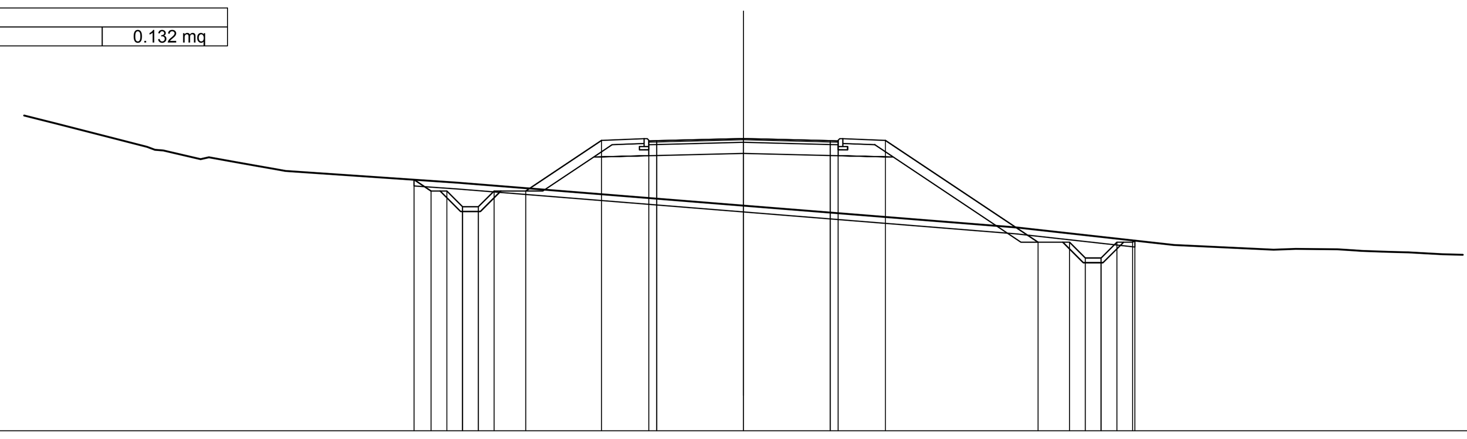

SCALA 1:200

QT.RIF. 182.000

QUOTE TERRENO	192.00 191.73 191.50 191.24 190.89 190.67 190.52 190.39 190.23 189.86 189.14 188.44 187.89 187.74 187.77 187.75 187.70 187.67 187.65 187.59
QUOTE PROGETTO	189.96 189.60 189.60 189.10 189.10 189.60 189.60 191.20 191.19 191.19 191.26 191.19 191.19 191.20 187.98 187.98 187.48 187.48 187.98 187.98 188.03
DIST.PARZIALI PROGETTO	0.54 0.50 0.50 0.50 0.50 1.00 2.40 1.50 2.75 2.75 1.50 4.84 1.00 0.50 0.50 0.50 0.50
DIST. PROGR. PROGETTO	-10.44 -9.90 -9.40 -8.90 -8.40 -7.90 -6.90 -4.50 -3.00 -2.75 0.00 2.75 3.00 4.50 9.34 10.34 10.84 11.34 11.84 12.34 12.41

SCAVI E BONIFICHE	
STERRO	12.614 mq
SCOTICO	17.755 m
COMPATTAZIONE PIANO DI POSA IN SCAVO	6.002 m
SOVRASTRUTTURA STRADALE	
USURA IN CONGL. BITUMINOSO NON DRENANTE	6.000 m
CONGLOMERATO BITUMINOSO PER BASE	6.000 m
MISTO GRANULARE STABILIZZATO A LEG. NAT.	2.102 mq
MANUFATTI	
CANALETTA	0.446 mq

SEZIONE N. : 12
QT. PROGETTO : 191.668
DIST.PROG. : 0+124.834
DIST.PREC. : 4.834
DIST.SUCC. : 15.166

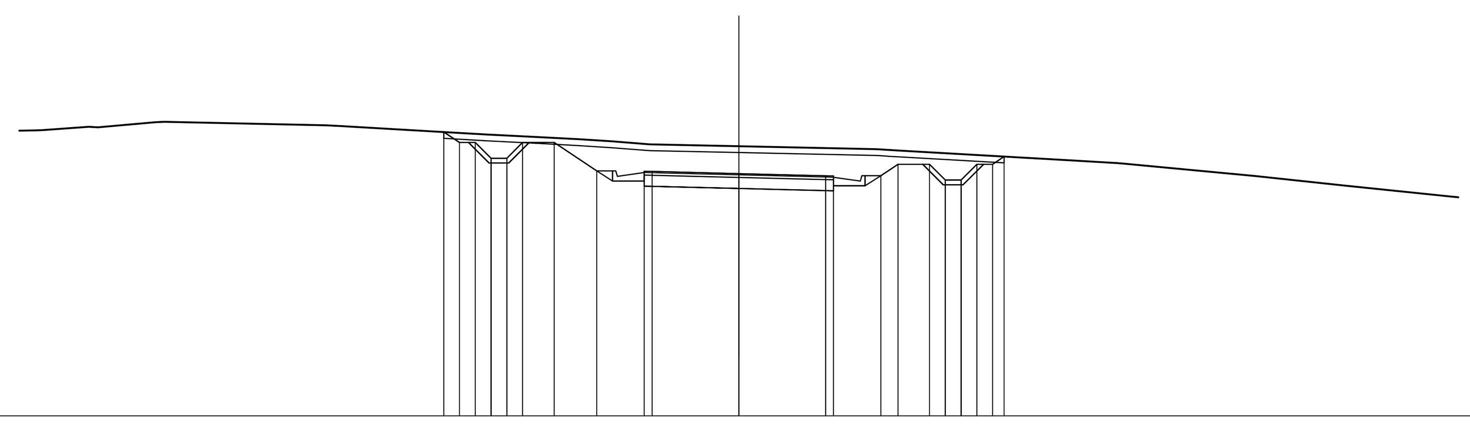

SCALA 1:200

QT.RIF. 184.000

QUOTE TERRENO	193.05 193.14 193.31 193.18 193.06 193.00 192.91 192.82 192.76 192.69 192.60 192.54 192.40 192.09 191.99 191.59 191.29 191.00
QUOTE PROGETTO	192.99 192.65 192.65 192.15 192.15 192.65 192.65 191.75 191.74 191.74 191.67 191.60 191.59 191.60 191.97 191.97 191.47 191.47 191.97 191.97 192.21
DIST.PARZIALI PROGETTO	0.50 0.50 0.50 0.50 0.50 1.00 1.35 1.50 2.75 2.75 1.50 0.54 1.00 0.50 0.50 0.50 0.50
DIST. PROGR. PROGETTO	-9.35 -8.85 -8.35 -7.85 -7.35 -6.85 -5.85 -4.50 -3.00 -2.75 0.00 2.75 3.00 4.50 5.04 6.04 6.54 7.04 7.54 8.04 8.41

SCAVI E BONIFICHE	
STERRO	2.018 mq
SCOTICO	24.709 m
RILEVATI	
RILEVATO	28.960 mq
TERRENO VEGETALE	3.933 mq
SOVRASTRUTTURA STRADALE	
USURA IN CONGL. BITUMINOSO NON DRENANTE	6.043 m
CONGLOMERATO BITUMINOSO PER BASE	6.043 m
MISTO GRANULARE STABILIZZATO A LEG. NAT.	3.263 mq
MANUFATTI	
CORDOLO	0.132 mq

SEZIONE N. : 15
QT. PROGETTO : 190.770
DIST.PROG. : 0+170.291
DIST.PREC. : 12.124
DIST.SUCC. : 9.709

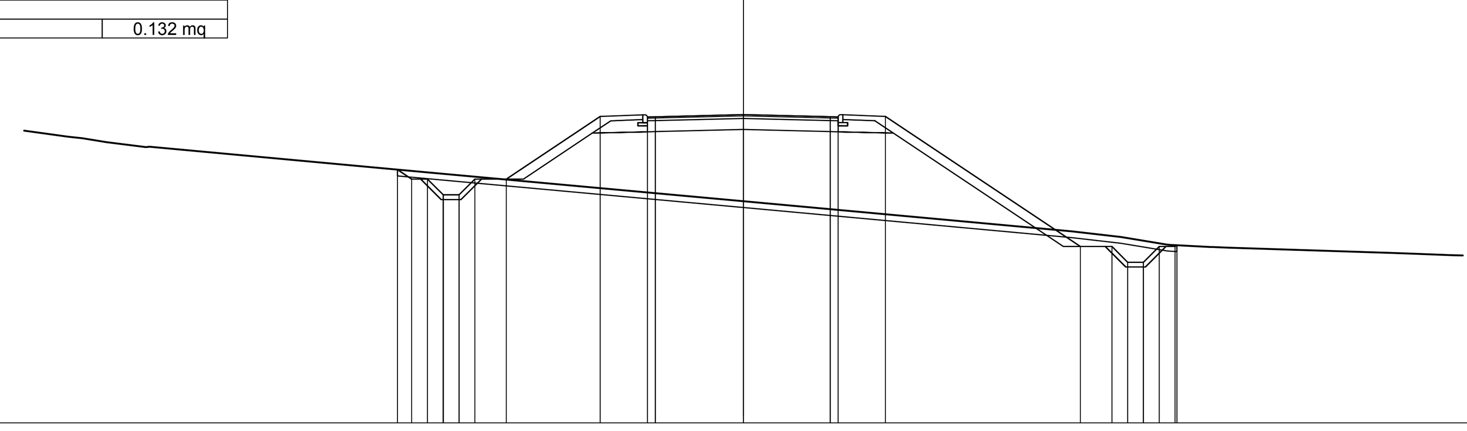

SCALA 1:200

QT.RIF. 181.000

QUOTE TERRENO	190.02 189.90 189.75 188.95 188.02 187.07 186.89 186.64 186.57 186.55 186.39 186.36 186.31
QUOTE PROGETTO	189.03 188.73 188.73 188.23 188.23 188.73 188.73 190.71 190.69 190.70 190.77 190.70 190.70 190.71 186.59 186.59 186.09 186.09 186.59 186.59 186.63
DIST.PARZIALI PROGETTO	0.50 0.50 0.50 0.50 0.50 1.00 2.97 1.50 2.79 2.75 1.50 6.18 1.00 0.50 0.50 0.50 0.50
DIST. PROGR. PROGETTO	-10.97 -10.52 -10.02 -9.52 -9.02 -8.52 -7.52 -4.54 -3.04 -2.79 0.00 2.75 3.00 4.50 10.68 11.68 12.18 12.68 13.18 13.68 13.74

anas
GRUPPO FS ITALIANE

Direzione Progettazione e Realizzazione Lavori

ITINERARIO INTERNAZIONALE E78
S.G.C. GROSSETO - FANO
ADEGUAMENTO A 4 CORSIE
NEL TRATTO GROSSETO - SIENA (S.S. 223 "DI PAGANICO")
DAL KM 41+600 AL KM 53+400 - LOTTO 9

PROGETTO ESECUTIVO — COD. FI15

PROGETTAZIONE: ATI SINTAGMA - GDG - ICARIA

IL RESPONSABILE DELL'INTEGRAZIONE DELLE PRESTAZIONI SPECIALISTICHE:
Dott. Ing. Nando Granieri
Ordine degli Ingegneri della Prov. di Perugia n° A351

IL PROGETTISTA:
Dott. Ing. Federico Durastanti
Ordine degli Ingegneri della Prov. di Terni n° A844

IL GEOLOGO:
Dott. Geol. Giorgio Cerquiglini
Ordine dei Geologi della Regione Umbria n°108

Il R.U.P.
Dott. Ing.
Raffaele Franco Carso

IL COORDINATORE PER LA SICUREZZA IN FASE DI PROGETTAZIONE:
Dott. Ing. Filippo Pambianco
Ordine degli Ingegneri della Prov. di Perugia n° A1373

IL GRUPPO DI PROGETTAZIONE:
MANDATARIA: Sintagma
MANDANTI: GEOTECHNICAL DESIGN GROUP, ICARIA società di ingegneria

Dott.Ing. N.Granieri
Dott.Arch. N.Kamenicky
Dott.Ing. V.Truffini
Dott.Arch. A.Bracchini
Dott.Ing. F.Durastanti
Dott.Ing. E.Bartolocci
Dott.Geol. G.Cerquiglini
Geom. S.Scopetta
Dott.Ing. L.Sbrenna
Dott.Ing. E.Sellari
Dott.Ing. L.Dinelli
Dott.Ing. L.Nani
Dott.Ing. F.Pambianco
Dott. Agr. F.Berti Nulli

Dott. Ing. D.Carlaccini
Dott. Ing. S.Sacconi
Dott. Ing. A.Rea
Dott. Ing. V.De Gori
Dott. Ing. C.Consorti
Geom. F.Dominici

Dott. Ing. V.Rotisciani
Dott. Ing. F.Macchioni
Geom. C.Vischini
Dott. Ing. V.Piunno
Dott. Ing. G.Pulli
Geom. C.Sugaroni

ORDINE DEGLI INGEGNERI DELLA PROVINCIA DI PERUGIA — Sezione A — A351 — DOTTORE INGEGNERE NANDO GRANIERI — SETTORE CIVILE E AMBIENTALE, SETTORE INDUSTRIALE, SETTORE DELL'INFORMAZIONE

ORDINE degli INGEGNERI — INGEGNERE Federico DURASTANTI — A 844 — Provincia di TERNI

PROTOCOLLO | DATA

PROGETTO STRADALE
SECONDARIA 2
Sezioni trasversali da 10 a 15 - Tav. 3 di 24

CODICE PROGETTO (PROGETTO / LIV. PROG. / N. PROG.)	NOME FILE	REVISIONE	SCALA:
LOFI15 E 1901	S00-PS08-TRA-SZ03 — CODICE ELAB. S00PS08TRASZ03	A	1:200

REV.	DESCRIZIONE	DATA	REDATTO	VERIFICATO	APPROVATO
A	Emissione	28/02/2020	M.De Tursi	E.Bartolocci	N.Granieri