SEZIONE N. : 16

SCAVI E BONIFICHE	
STERRO	3.207 mq
SCOTICO	26.510 m
GRADONATURA	17.000 m
RILEVATI	
RILEVATO	31.413 mq
TERRENO VEGETALE	4.241 mq
SOVRASTRUTTURA STRADALE	
USURA IN CONGL. BITUMINOSO NON DRENANTE	6.098 m
CONGLOMERATO BITUMINOSO PER BASE	6.098 m
MISTO GRANULARE STABILIZZATO A LEG. NAT.	3.256 mq
MANUFATTI	
CORDOLO	0.132 mq

QT. PROGETTO : 190.244
DIST.PROG. : 0+180.000
DIST.PREC. : 9.709
DIST.SUCC. : 14.790

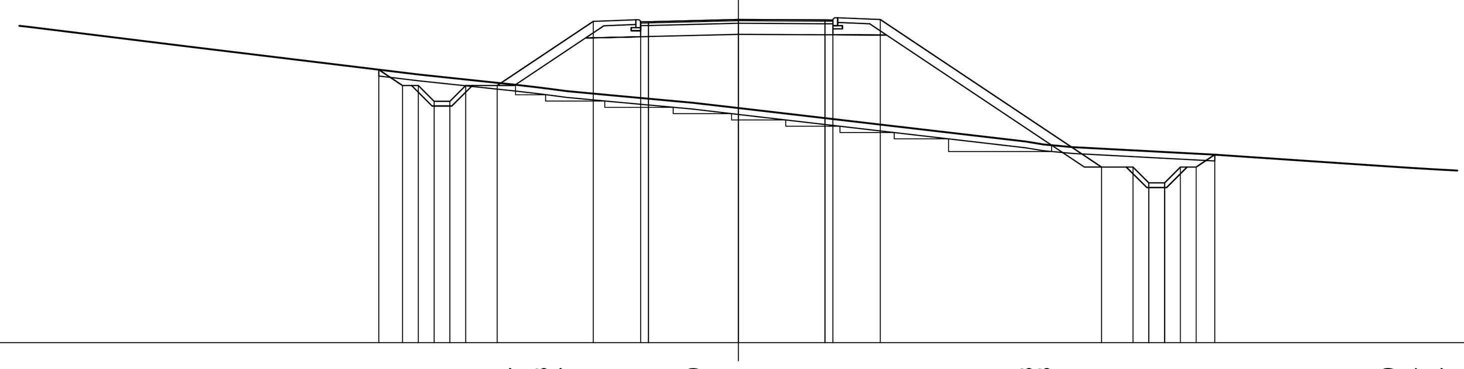

SCALA 1:200

QT.RIF. 180.000

QUOTE TERRENO	189.39 188.50 188.17 188.08 187.97 187.84 187.60 187.44 186.38 186.28 186.20 185.96 185.59 185.54 185.47
QUOTE PROGETTO	188.65 188.15 188.15 187.65 187.65 188.15 188.15 190.18 190.17 190.17 190.24 190.23 190.23 190.24 185.56 185.56 185.06 185.06 185.56 185.96
DIST.PARZIALI PROGETTO	0.75 0.50 0.50 0.50 0.50 1.00 3.05 1.50 2.85 2.75 1.50 7.02 1.00 0.50 0.50 0.50 0.50 0.59
DIST. PROGR. PROGETTO	-11.40 -10.65 -10.15 -9.65 -9.15 -8.65 -7.65 -4.60 -3.10 -2.85 0.00 2.75 3.00 4.50 11.52 12.52 13.02 13.52 14.02 14.52 15.11

SEZIONE N. : 19

SCAVI E BONIFICHE	
STERRO	4.142 mq
SCOTICO	20.821 m
GRADONATURA	8.432 m
RILEVATI	
RILEVATO	3.775 mq
TERRENO VEGETALE	2.204 mq
SOVRASTRUTTURA STRADALE	
USURA IN CONGL. BITUMINOSO NON DRENANTE	6.225 m
CONGLOMERATO BITUMINOSO PER BASE	6.225 m
MISTO GRANULARE STABILIZZATO A LEG. NAT.	3.260 mq
MANUFATTI	
CORDOLO	0.132 mq

QT. PROGETTO : 187.730
DIST.PROG. : 0+220.000
DIST.PREC. : 20.000
DIST.SUCC. : 20.690

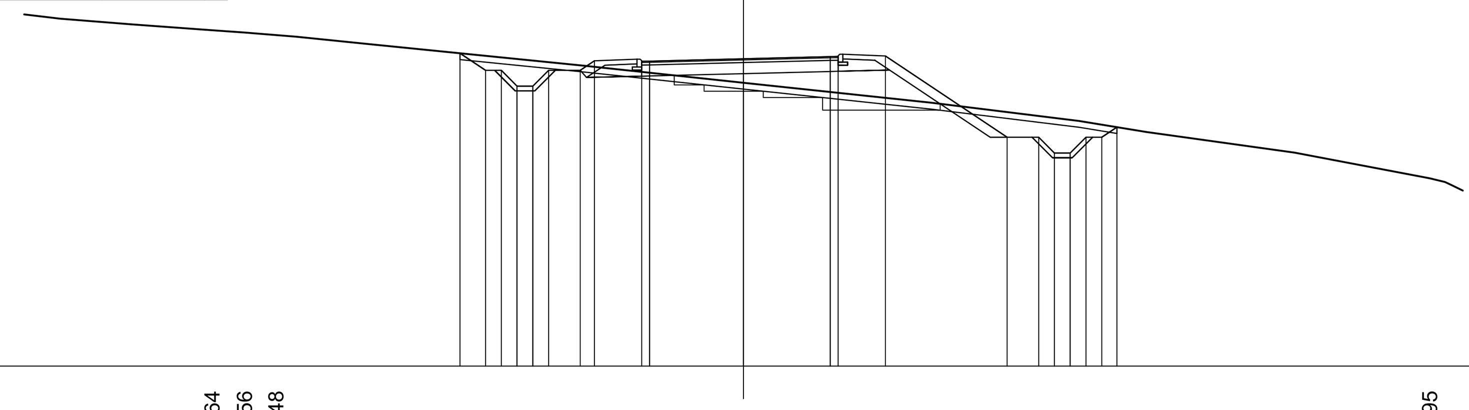

SCALA 1:200

QT.RIF. 178.000

QUOTE TERRENO	189.00 188.82 188.64 188.56 188.48 188.43 188.21 187.51 186.97 186.34 185.76 185.41 184.76 183.95
QUOTE PROGETTO	187.90 187.36 187.36 186.86 186.86 187.36 187.36 187.66 187.65 187.66 187.73 187.80 187.80 187.82 185.25 185.25 184.75 184.75 185.25 185.25 185.57
DIST.PARZIALI PROGETTO	0.81 0.50 0.50 0.50 0.50 1.00 1.50 2.98 2.75 1.50 3.86 1.00 0.50 0.50 0.50 0.50
DIST. PROGR. PROGETTO	-8.98 -8.18 -7.68 -7.18 -6.68 -6.18 -5.18 -4.72 -3.23 -2.98 0.00 2.75 3.00 4.50 8.36 9.36 9.86 10.36 10.86 11.36 11.84

SEZIONE N. : 17

SCAVI E BONIFICHE	
STERRO	2.774 mq
SCOTICO	24.154 m
GRADONATURA	14.879 m
RILEVATI	
RILEVATO	19.984 mq
TERRENO VEGETALE	3.486 mq
SOVRASTRUTTURA STRADALE	
USURA IN CONGL. BITUMINOSO NON DRENANTE	6.182 m
CONGLOMERATO BITUMINOSO PER BASE	6.182 m
MISTO GRANULARE STABILIZZATO A LEG. NAT.	3.245 mq
MANUFATTI	
CORDOLO	0.132 mq

QT. PROGETTO : 189.316
DIST.PROG. : 0+194.790
DIST.PREC. : 14.790
DIST.SUCC. : 5.210

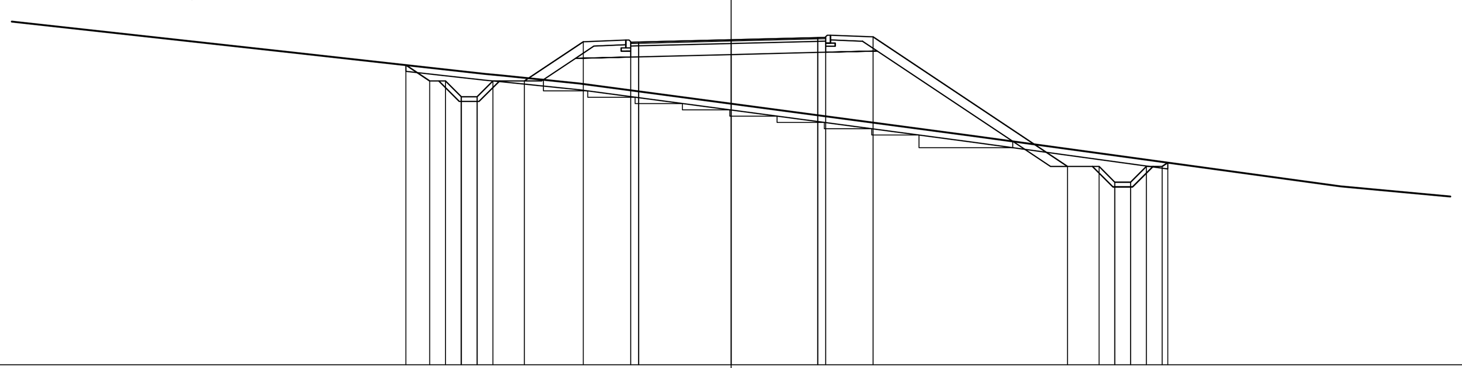

SCALA 1:200

QT.RIF. 179.000

QUOTE TERRENO	188.91 188.23 188.18 187.93 187.29 186.27 184.66
QUOTE PROGETTO	188.51 188.01 188.01 187.51 187.51 188.01 188.01 189.25 189.24 189.24 189.32 189.38 189.39 189.41 185.30 185.30 184.80 184.80 185.30 185.30 185.42
DIST.PARZIALI PROGETTO	0.76 0.50 0.50 0.50 0.50 1.00 1.87 1.50 2.93 2.75 1.50 6.16 1.00 0.50 0.50 0.50 0.50
DIST. PROGR. PROGETTO	-10.31 -9.55 -9.05 -8.55 -8.05 -7.55 -6.55 -4.68 -3.18 -2.93 0.00 2.75 3.00 4.50 10.66 11.66 12.16 12.66 13.16 13.66 13.84

SEZIONE N. : 20

SCAVI E BONIFICHE	
STERRO	2.076 mq
SCOTICO	21.534 m
GRADONATURA	13.461 m
RILEVATI	
RILEVATO	10.815 mq
TERRENO VEGETALE	2.576 mq
SOVRASTRUTTURA STRADALE	
USURA IN CONGL. BITUMINOSO NON DRENANTE	6.182 m
CONGLOMERATO BITUMINOSO PER BASE	6.182 m
MISTO GRANULARE STABILIZZATO A LEG. NAT.	3.245 mq
MANUFATTI	
CORDOLO	0.132 mq

QT. PROGETTO : 186.428
DIST.PROG. : 0+240.690
DIST.PREC. : 20.690
DIST.SUCC. : 19.310

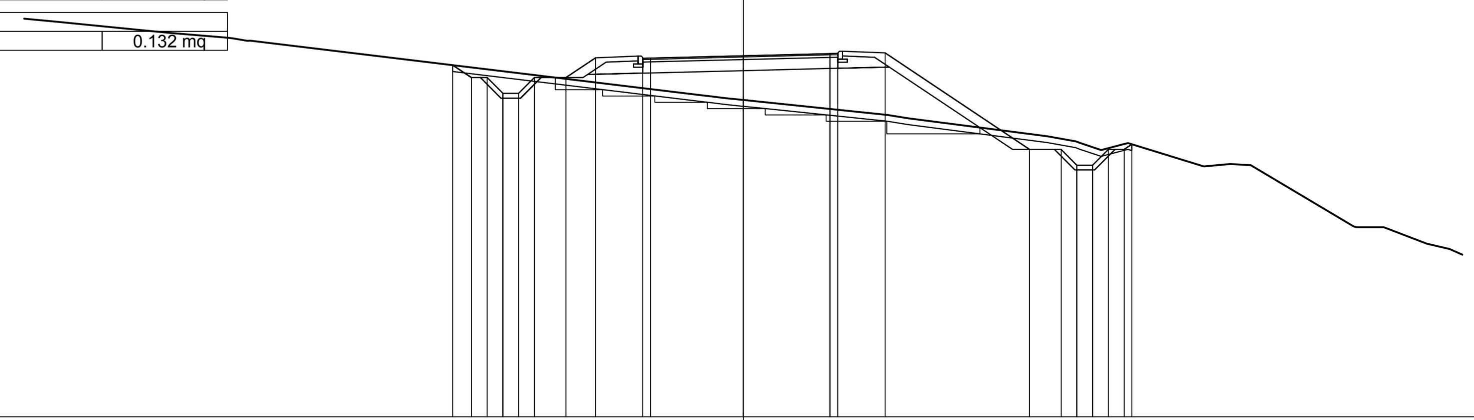

SCALA 1:200

QT.RIF. 175.000

QUOTE TERRENO	187.50 187.41 187.33 187.15 186.91 185.09 184.98 184.55 184.45 183.88 183.67 183.44 183.67 182.93 182.00 182.96 181.00 181.00 180.48 180.31
QUOTE PROGETTO	186.13 185.74 185.74 185.24 185.24 185.74 185.74 186.36 186.35 186.35 186.43 186.50 186.50 186.52 183.46 183.46 182.96 182.96 183.46 183.46 183.63
DIST.PARZIALI PROGETTO	0.59 0.50 0.50 0.50 0.50 1.00 0.94 1.50 2.93 2.75 1.50 4.58 1.00 0.50 0.50 0.50 0.50
DIST. PROGR. PROGETTO	-9.21 -8.62 -8.12 -7.62 -7.12 -6.62 -5.62 -4.68 -3.18 -2.93 0.00 2.75 3.00 4.50 9.08 10.08 10.58 11.08 11.58 12.08 12.32

SEZIONE N. : 18

SCAVI E BONIFICHE	
STERRO	4.063 mq
SCOTICO	23.546 m
GRADONATURA	14.195 m
RILEVATI	
RILEVATO	13.756 mq
TERRENO VEGETALE	3.167 mq
SOVRASTRUTTURA STRADALE	
USURA IN CONGL. BITUMINOSO NON DRENANTE	6.212 m
CONGLOMERATO BITUMINOSO PER BASE	6.212 m
MISTO GRANULARE STABILIZZATO A LEG. NAT.	3.255 mq
MANUFATTI	
CORDOLO	0.132 mq

QT. PROGETTO : 188.988
DIST.PROG. : 0+200.000
DIST.PREC. : 5.210
DIST.SUCC. : 20.000

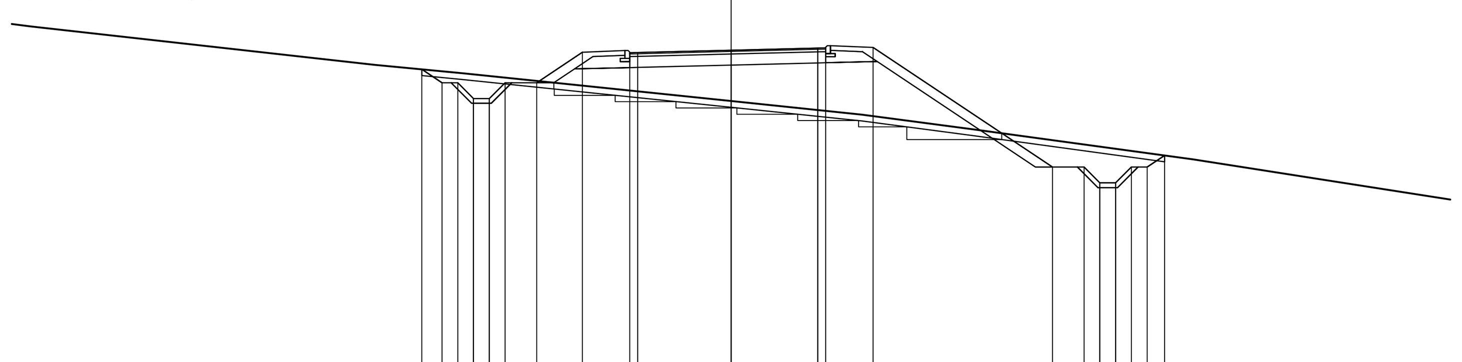

SCALA 1:200

QT.RIF. 179.000

QUOTE TERRENO	188.53 188.26 187.38 186.95 186.48 185.53 184.88
QUOTE PROGETTO	188.38 187.96 187.96 187.46 187.46 187.96 187.96 188.92 188.91 188.91 188.99 189.06 189.06 189.08 185.29 185.29 184.79 184.79 185.29 185.29 185.65
DIST.PARZIALI PROGETTO	0.64 0.50 0.50 0.50 0.50 1.00 1.45 1.50 2.96 2.75 1.50 5.69 1.00 0.50 0.50 0.50 0.50 0.55
DIST. PROGR. PROGETTO	-9.80 -9.16 -8.66 -8.16 -7.66 -7.16 -6.16 -4.71 -3.21 -2.96 0.00 2.75 3.00 4.50 10.19 11.19 11.69 12.19 12.69 13.19 13.74

SEZIONE N. : 21

SCAVI E BONIFICHE	
STERRO	1.823 mq
SCOTICO	24.768 m
GRADONATURA	17.316 m
RILEVATI	
RILEVATO	27.453 mq
TERRENO VEGETALE	3.756 mq
SOVRASTRUTTURA STRADALE	
USURA IN CONGL. BITUMINOSO NON DRENANTE	6.072 m
CONGLOMERATO BITUMINOSO PER BASE	6.072 m
MISTO GRANULARE STABILIZZATO A LEG. NAT.	3.258 mq
MANUFATTI	
CORDOLO	0.132 mq

QT. PROGETTO : 185.213
DIST.PROG. : 0+260.000
DIST.PREC. : 19.310
DIST.SUCC. : 5.190

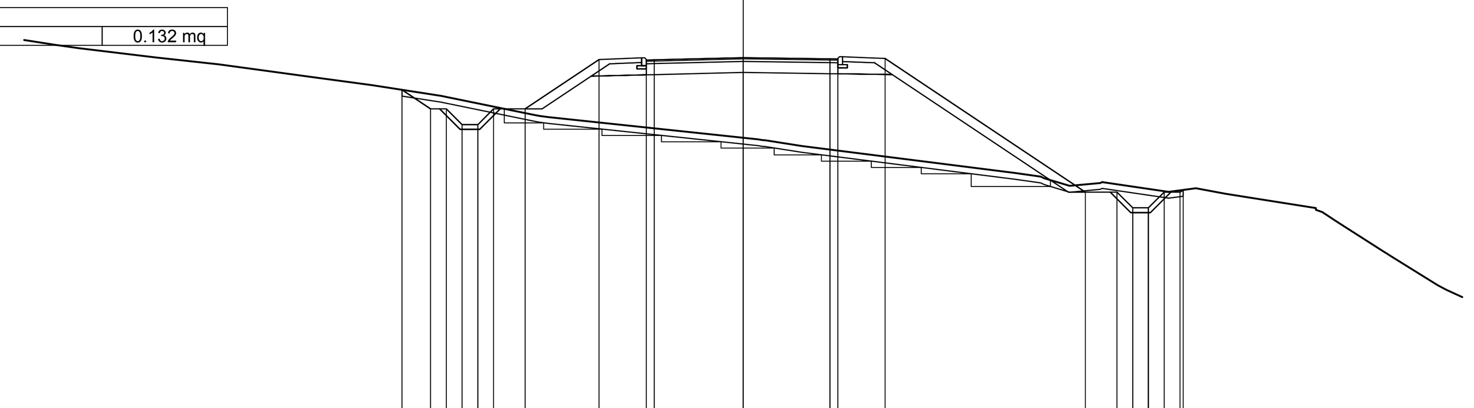

SCALA 1:200

QT.RIF. 174.000

QUOTE TERRENO	185.62 185.51 185.21 185.00 184.80 184.63 184.34 184.00 183.33 182.59 182.41 181.55 181.39 181.15 181.27 180.96 181.07 180.90 180.78 180.32 180.00 178.92 177.85
QUOTE PROGETTO	184.19 183.59 183.59 183.09 183.09 183.59 183.59 185.15 185.14 185.14 185.21 185.17 185.17 185.19 180.95 180.95 180.45 180.45 180.95 180.95 181.02
DIST.PARZIALI PROGETTO	0.90 0.50 0.50 0.50 0.50 1.00 2.34 1.50 2.82 2.75 1.50 6.35 1.00 0.50 0.50 0.50 0.50
DIST. PROGR. PROGETTO	-10.82 -9.91 -9.41 -8.91 -8.41 -7.91 -6.91 -4.57 -3.07 -2.82 0.00 2.75 3.00 4.50 10.85 11.85 12.35 12.85 13.35 13.85 13.95

anas
GRUPPO FS ITALIANE

Direzione Progettazione e Realizzazione Lavori

ITINERARIO INTERNAZIONALE E78
S.G.C. GROSSETO - FANO

ADEGUAMENTO A 4 CORSIE
NEL TRATTO GROSSETO - SIENA (S.S. 223 "DI PAGANICO")
DAL KM 41+600 AL KM 53+400 - LOTTO 9

PROGETTO ESECUTIVO — COD. FI15

PROGETTAZIONE: ATI SINTAGMA - GDG - ICARIA

IL RESPONSABILE DELL'INTEGRAZIONE DELLE PRESTAZIONI SPECIALISTICHE:
Dott. Ing. Nando Granieri
Ordine degli Ingegneri della Prov. di Perugia n° A351

IL PROGETTISTA:
Dott. Ing. Federico Durastanti
Ordine degli Ingegneri della Prov. di Terni n° A844

IL GEOLOGO:
Dott. Geol. Giorgio Cerquiglini
Ordine dei Geologi della Regione Umbria n°108

Il R.U.P.
Dott. Ing.
Raffaele Franco Carso

IL COORDINATORE PER LA SICUREZZA IN FASE DI PROGETTAZIONE:
Dott. Ing. Filippo Pambianco
Ordine degli Ingegneri della Prov. di Perugia n° A1373

IL GRUPPO DI PROGETTAZIONE:
MANDATARIA: Sintagma
MANDANTI: GEOTECHNICAL DESIGN GROUP, ICARIA società di ingegneria

Dott.Ing. N.Granieri
Dott.Arch. N.Kamenicky
Dott.Ing. V.Truffini
Dott.Arch. A.Bracchini
Dott.Ing. F.Durastanti
Dott.Ing. E.Bartolocci
Dott.Geol. G.Cerquiglini
Geom. S.Scopetta
Dott.Ing. L.Sbrenna
Dott.Ing. E.Sellari
Dott.Ing. L.Dinelli
Dott.Ing. L.Nani
Dott.Ing. F.Pambianco
Dott. Agr. F.Berti Nulli

Dott. Ing. D.Carlaccini
Dott. Ing. S.Sacconi
Dott. Ing. A.Rea
Dott. Ing. V.De Gori
Dott. Ing. C.Consorti
Geom. F.Dominici

Dott. Ing. V.Rotisciani
Dott. Ing. F.Macchioni
Geom. C.Vischini
Dott. Ing. V.Piunno
Dott. Ing. G.Pulli
Geom. C.Sugaroni

INGEGNERI DELLA PROVINCIA DI PERUGIA — Sezione A — A351 — DOTTORE INGEGNERE NANDO GRANIERI — SETTORE CIVILE E AMBIENTALE, SETTORE INDUSTRIALE, SETTORE DELL'INFORMAZIONE

ORDINE degli INGEGNERI — INGEGNERE Federico DURASTANTI — A 844 — Provincia di TERNI

PROTOCOLLO | DATA

PROGETTO STRADALE
SECONDARIA 2
Sezioni trasversali da 16 a 21 - Tav. 4 di 24

CODICE PROGETTO	NOME FILE	REVISIONE	SCALA:
PROGETTO LOFI15 / LIV. PROG. E / N. PROG. 1901	S00-PS08-TRA-SZ04 — CODICE ELAB. S00PS08TRASZ04	A	1:200

REV.	DESCRIZIONE	DATA	REDATTO	VERIFICATO	APPROVATO
A	Emissione	28/02/2020	M.De Tursi	E.Bartolocci	N.Granieri