VIABILITÀ	INTERVALLO APPLICAZIONE SEZIONE TIPO
SECONDARIA 1	Da prog. 0+000 a prog. 0+325.68
COMUNALE 2	Da prog. 0+180 a prog. 0+460
SECONDARIA 2	Intero asse
SECONDARIA 3	Intero asse
SECONDARIA 3b	Intero asse
SECONDARIA 4	Intero asse
SECONDARIA 5	Intero asse
SECONDARIA 5 bis	Intero asse

STRADA SECONDARIA - SEZIONE TIPO IN RILEVATO - 1:50

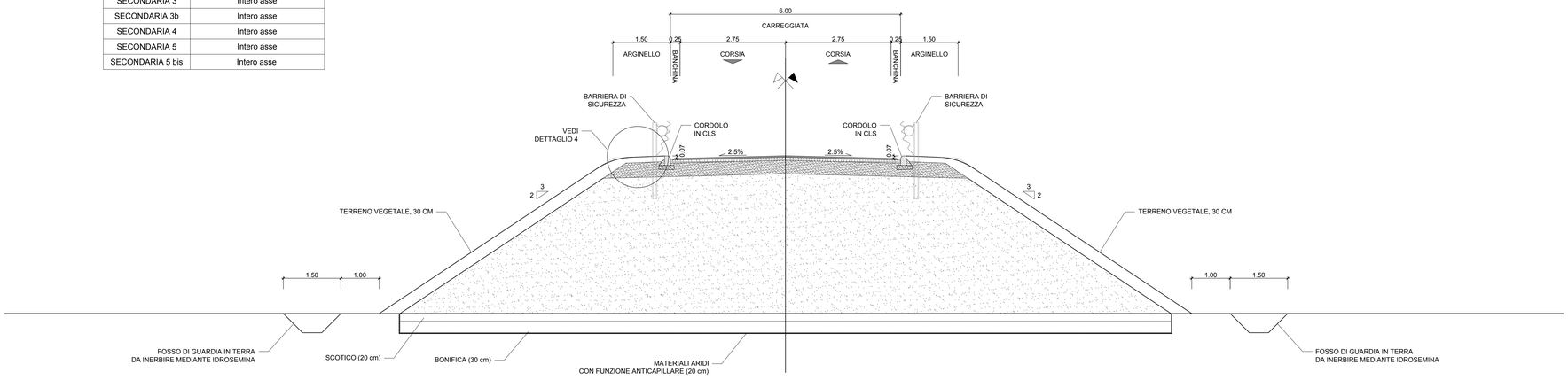

PAVIMENTAZIONE STRADE SECONDARIE - 1:20

DETTAGLIO 4 - MARGINE IN RILEVATO - 1:20

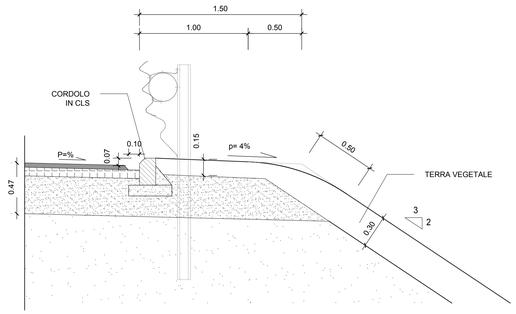

DETTAGLIO 5 - MARGINE IN SCAVO - 1:20

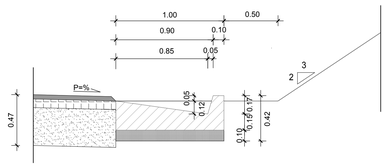

STRADA SECONDARIA CON PARATIA - SEZIONE TIPO IN SCAVO - 1:50

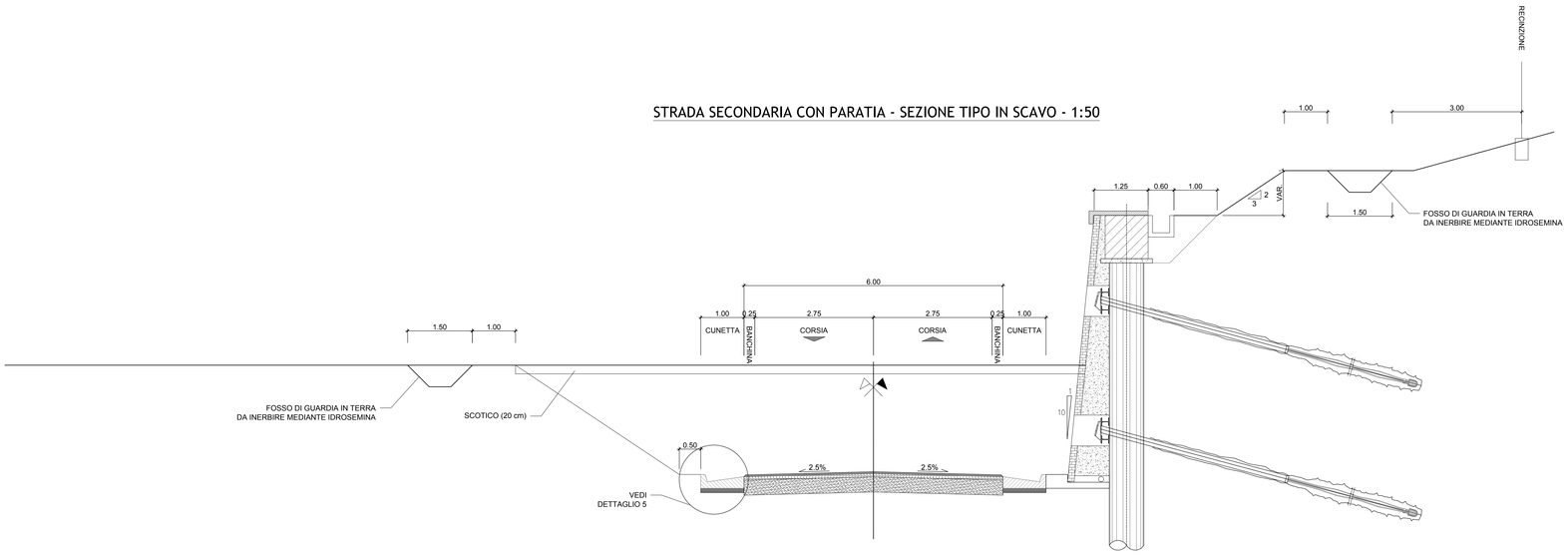

anas
GRUPPO FS ITALIANE

Direzione Progettazione e Realizzazione Lavori

ITINERARIO INTERNAZIONALE E78
S.G.C. GROSSETO - FANO
ADEGUAMENTO A 4 CORSIE
NEL TRATTO GROSSETO - SIENA (S.S. 223 "DI PAGANICO")
DAL KM 41+600 AL KM 53+400 - LOTTO 9

PROGETTO ESECUTIVO — COD. FI15

PROGETTAZIONE: ATI SINTAGMA - GDG - ICARIA

IL RESPONSABILE DELL'INTEGRAZIONE DELLE PRESTAZIONI SPECIALISTICHE:
Dott. Ing. Nando Granieri
Ordine degli Ingegneri della Prov. di Perugia n° A351

IL PROGETTISTA:
Dott. Ing. Federico Durastanti
Ordine degli Ingegneri della Prov. di Terni n° A844

IL GEOLOGO:
Dott. Geol. Giorgio Cerquiglini
Ordine dei Geologi della Regione Umbria n°108

Il R.U.P.:
Dott. Ing.
Raffaele Franco Carso

IL COORDINATORE PER LA SICUREZZA IN FASE DI PROGETTAZIONE:
Dott. Ing. Filippo Pambianco
Ordine degli Ingegneri della Prov. di Perugia n° A1373

IL GRUPPO DI PROGETTAZIONE:
MANDATARIA: Sintagma
MANDANTI: GEOTECHNICAL DESIGN GROUP; ICARIA società di ingegneria

Dott. Ing. N.Granieri	Dott. Ing. D.Carlaccini	Dott. Ing. S.Sacconi	Dott. Ing. V.Rotecciani
Dott.Arch. N.Kamenicky	Dott. Ing. S.Sacconi	Geom. A.Rea	Dott. Ing. F.Macchioni
Dott.Ing. V.Truffini	Dott. Ing. A.Rea	Dott. Ing. V.De Gori	Geom. C.Vacchini
Dott.Arch. A.Bracchini	Dott. Ing. V.De Gori	Dott. Ing. C.Consorti	Dott. Ing. V.Punino
Dott.Ing. M.Bartolucci	Dott. Ing. C.Consorti	Geom. F.Dominici	Dott. Ing. G.Pulli
Dott.Ing. E.Bartolucci	Geom. F.Dominici		Geom. C.Sugaroni
Dott.Geol. G.Cerquiglini			
Geom. S.Scopetta			
Dott.Ing. L.Sbrenna			
Dott.Ing. G.Fidati			
Dott.Ing. L.Donati			
Dott.Ing. L.Nani			
Dott.Ing. F.Pambianco			
Dott. Agr. F.Berti Nulli			

ORDINE DELLA PROVINCIA DI PERUGIA — Provincia di Perugia — DOTTORE INGEGNERE NANDO GRANIERI — Settore civile e ambientale — Settore dell'industriale — Settore dell'informazione

ORDINE degli INGEGNERI — Dott. Ing. FILIPPO PAMBIANCO — Sezione A — Settore A — Provincia di TERNI — A844

PROTOCOLLO | DATA

PROGETTO STRADALE
ELABORATI GENERALI
Sezioni tipo strada secondaria in rilevato e in scavo con paratia

CODICE PROGETTO (PROGETTO / LIV. PROG. / N. PROG.)	NOME FILE	REVISIONE	SCALA:
LOFI15 E 1901	T00-EG00-TRA-ST10 — CODICE ELAB. T00EG00TRAST10	A	1:50

REV.	DESCRIZIONE	DATA	REDATTO	VERIFICATO	APPROVATO
A	Emissione	28/02/2020	S.Scopetta	E.Bartolucci	N.Granieri