SEZIONE N. : 7

SCAVI E BONIFICHE	
STERRO	46.798 mq
SCOTICO	24.351 m
RILEVATI	
TERRENO VEGETALE	1.104 mq
SOVRASTRUTTURA STRADALE	
USURA IN CONGL. BITUMINOSO NON DRENANTE	9.283 m
CONGLOMERATO BITUMINOSO PER BASE	9.283 m
MISTO GRANULARE STABILIZZATO A LEG. NAT.	3.863 mq
MANUFATTI	
CANALETTA	0.223 mq
CORDOLO	0.066 mq
SCAVI E BONIFICHE	
COMPATTAZIONE PIANO DI POSA IN SCAVO	11.177 m

QT. PROGETTO : 181.944
DIST.PROG. : 0+080.000
DIST.PREC. : 12.936
DIST.SUCC. : 20.000

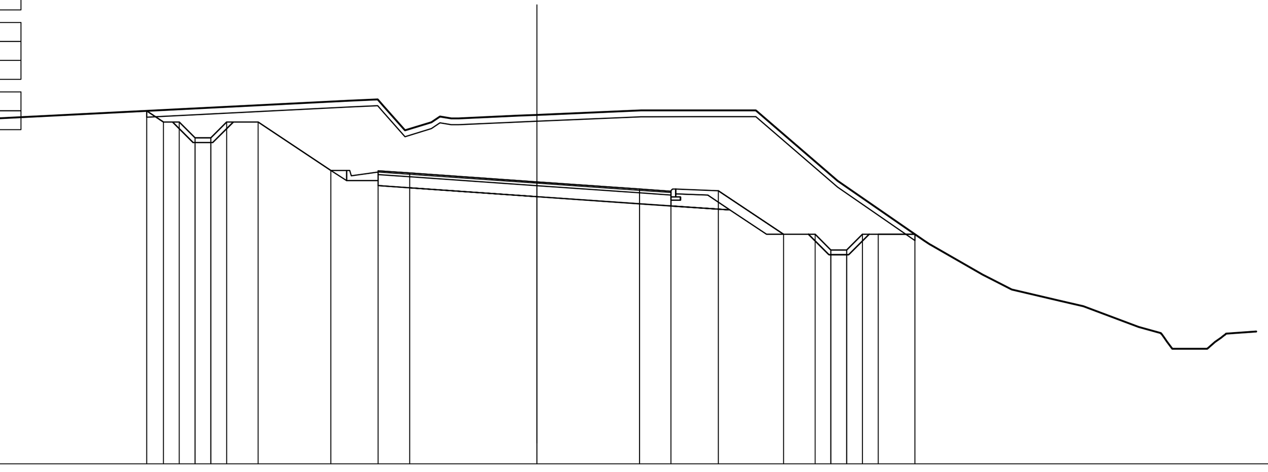

SCALA 1:200

QT.RIF. 173.000

QUOTE TERRENO	183.90 184.52 184.34 183.58 183.96 184.05 184.07 184.21 184.21 184.22 181.98 179.95 178.87 178.53 178.17 178.00 177.34 176.65 177.13
QUOTE PROGETTO	184.20 183.84 183.84 183.34 183.34 183.84 183.84 182.31 182.30 182.23 181.94 181.72 181.65 181.66 180.28 180.28 179.78 179.78 180.28 180.28 180.28
DIST.PARZIALI PROGETTO	0.53 0.50 0.50 0.50 0.50 1.00 2.30 1.50 1.00 4.03 3.25 1.00 1.50 2.07 1.00 0.50 0.50 0.50 0.50 1.16
DIST. PROGR. PROGETTO	-12.37 -11.84 -11.34 -10.84 -10.34 -9.84 -8.84 -6.53 -5.03 -4.03 0.00 3.25 4.25 5.75 7.82 8.82 9.32 9.82 10.32 10.82 11.98

SEZIONE N. : 8

SCAVI E BONIFICHE	
STERRO	64.951 mq
SCOTICO	28.465 m
RILEVATI	
TERRENO VEGETALE	0.637 mq
SOVRASTRUTTURA STRADALE	
USURA IN CONGL. BITUMINOSO NON DRENANTE	9.283 m
CONGLOMERATO BITUMINOSO PER BASE	9.283 m
MISTO GRANULARE STABILIZZATO A LEG. NAT.	3.864 mq
MANUFATTI	
CANALETTA	0.223 mq
CORDOLO	0.066 mq
SCAVI E BONIFICHE	
COMPATTAZIONE PIANO DI POSA IN SCAVO	11.177 m

QT. PROGETTO : 180.831
DIST.PROG. : 0+100.000
DIST.PREC. : 20.000
DIST.SUCC. : 13.020

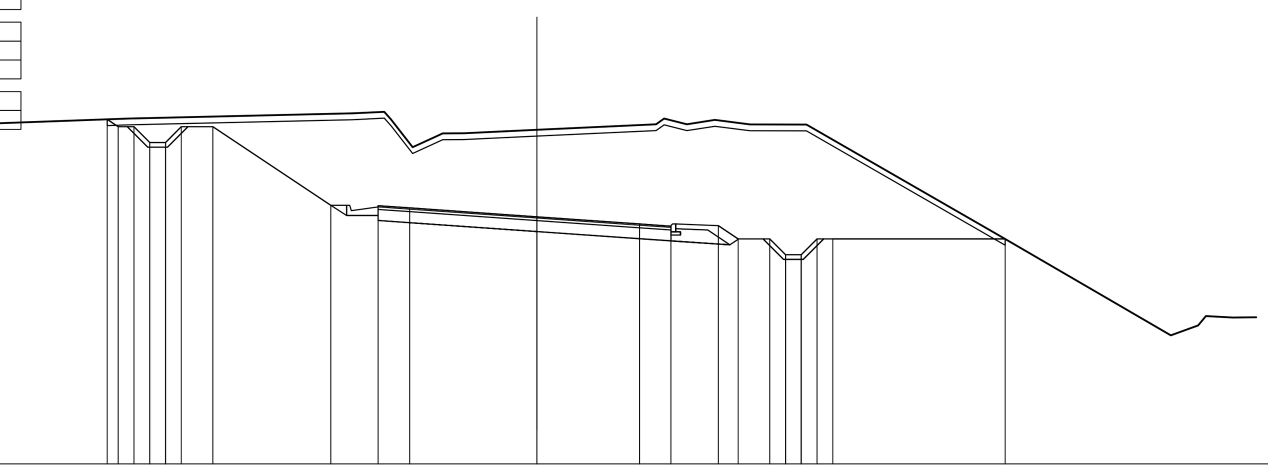

SCALA 1:200

QT.RIF. 173.000

QUOTE TERRENO	183.69 183.95 184.11 183.92 183.04 183.47 183.48 183.59 183.95 183.77 183.90 183.76 183.76 180.25 177.07 177.68 177.64
QUOTE PROGETTO	183.92 183.69 183.69 183.19 183.19 183.69 183.69 181.19 181.18 181.11 180.83 180.60 180.53 180.55 180.13 180.13 179.63 179.63 180.13 180.13 180.13
DIST.PARZIALI PROGETTO	0.50 0.50 0.50 0.50 1.00 3.74 1.50 1.00 4.03 3.25 1.00 1.50 0.63 1.00 0.50 0.50 0.50 0.50 5.46
DIST. PROGR. PROGETTO	-13.62 -13.27 -12.77 -12.27 -11.77 -11.27 -10.27 -6.53 -5.03 -4.03 0.00 3.25 4.25 5.75 6.38 7.38 7.88 8.38 8.88 9.38 14.84

SEZIONE N. : 9

SCAVI E BONIFICHE	
STERRO	61.243 mq
SCOTICO	27.660 m
RILEVATI	
TERRENO VEGETALE	0.392 mq
SOVRASTRUTTURA STRADALE	
USURA IN CONGL. BITUMINOSO NON DRENANTE	9.071 m
CONGLOMERATO BITUMINOSO PER BASE	9.071 m
MISTO GRANULARE STABILIZZATO A LEG. NAT.	3.789 mq
MANUFATTI	
CANALETTA	0.223 mq
CORDOLO	0.066 mq
SCAVI E BONIFICHE	
COMPATTAZIONE PIANO DI POSA IN SCAVO	10.965 m

QT. PROGETTO : 180.377
DIST.PROG. : 0+113.020
DIST.PREC. : 13.020
DIST.SUCC. : 6.980

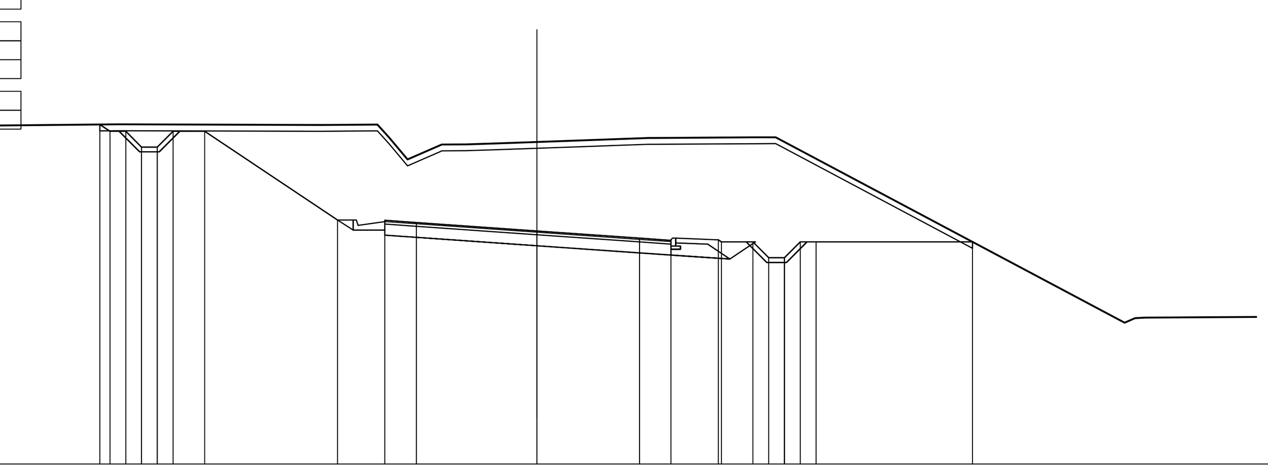

SCALA 1:200

QT.RIF. 173.000

QUOTE TERRENO	183.75 183.73 183.34 182.64 183.11 183.12 183.14 183.19 183.32 183.34 183.34 182.96 177.63
QUOTE PROGETTO	183.75 183.53 183.53 183.03 183.03 183.53 183.53 180.72 180.71 180.64 180.38 180.15 180.08 180.10 180.03 180.03 179.53 179.53 180.03 180.03 180.03
DIST.PARZIALI PROGETTO	0.50 0.50 0.50 0.50 1.00 4.21 1.50 1.00 3.82 3.25 1.00 1.50 1.00 0.50 0.50 0.50 0.50 4.96
DIST. PROGR. PROGETTO	-13.85 -13.53 -13.03 -12.53 -12.03 -11.53 -10.53 -6.32 -4.82 -3.82 0.00 3.25 4.25 5.75 5.85 6.85 7.35 7.85 8.35 8.85 13.81

SEZIONE N. : 10

SCAVI E BONIFICHE	
STERRO	57.159 mq
SCOTICO	27.070 m
RILEVATI	
TERRENO VEGETALE	0.496 mq
SOVRASTRUTTURA STRADALE	
USURA IN CONGL. BITUMINOSO NON DRENANTE	8.875 m
CONGLOMERATO BITUMINOSO PER BASE	8.875 m
MISTO GRANULARE STABILIZZATO A LEG. NAT.	3.651 mq
MANUFATTI	
CANALETTA	0.223 mq
CORDOLO	0.066 mq
SCAVI E BONIFICHE	
COMPATTAZIONE PIANO DI POSA IN SCAVO	10.626 m

QT. PROGETTO : 180.233
DIST.PROG. : 0+120.000
DIST.PREC. : 6.980
DIST.SUCC. : 5.795

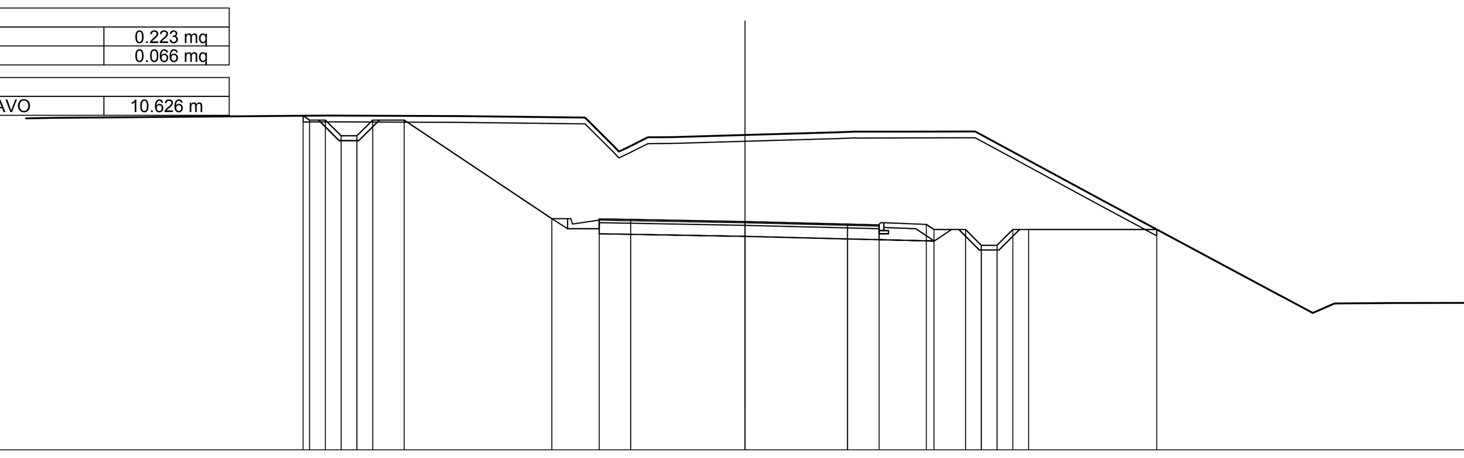

SCALA 1:200

QT.RIF. 173.000

QUOTE TERRENO	183.59 183.58 183.53 182.57 182.91 182.91 182.98 183.06 183.08 183.09 183.09 180.94 178.12 177.34 177.64 177.65
QUOTE PROGETTO	183.59 183.45 183.45 182.95 182.95 183.45 183.45 180.33 180.32 180.30 180.23 180.15 180.13 180.14 179.98 179.98 179.48 179.48 179.98 179.98 179.98 179.98
DIST.PARZIALI PROGETTO	0.50 0.50 0.50 0.50 1.00 4.68 1.50 1.00 3.62 3.25 1.00 1.50 1.00 0.50 0.50 0.50 0.50 4.06
DIST. PROGR. PROGETTO	-14.01 -13.81 -13.31 -12.81 -12.31 -11.81 -10.81 -6.12 -4.62 -3.62 0.00 3.25 4.25 5.75 5.99 6.99 7.49 7.99 8.49 8.99 13.06

SEZIONE N. : 11

SCAVI E BONIFICHE	
STERRO	55.734 mq
SCOTICO	26.986 m
RILEVATI	
TERRENO VEGETALE	0.461 mq
SOVRASTRUTTURA STRADALE	
USURA IN CONGL. BITUMINOSO NON DRENANTE	8.714 m
CONGLOMERATO BITUMINOSO PER BASE	8.714 m
MISTO GRANULARE STABILIZZATO A LEG. NAT.	3.593 mq
MANUFATTI	
CANALETTA	0.223 mq
CORDOLO	0.066 mq
SCAVI E BONIFICHE	
COMPATTAZIONE PIANO DI POSA IN SCAVO	10.465 m

QT. PROGETTO : 180.167
DIST.PROG. : 0+125.795
DIST.PREC. : 5.795
DIST.SUCC. : 2.084

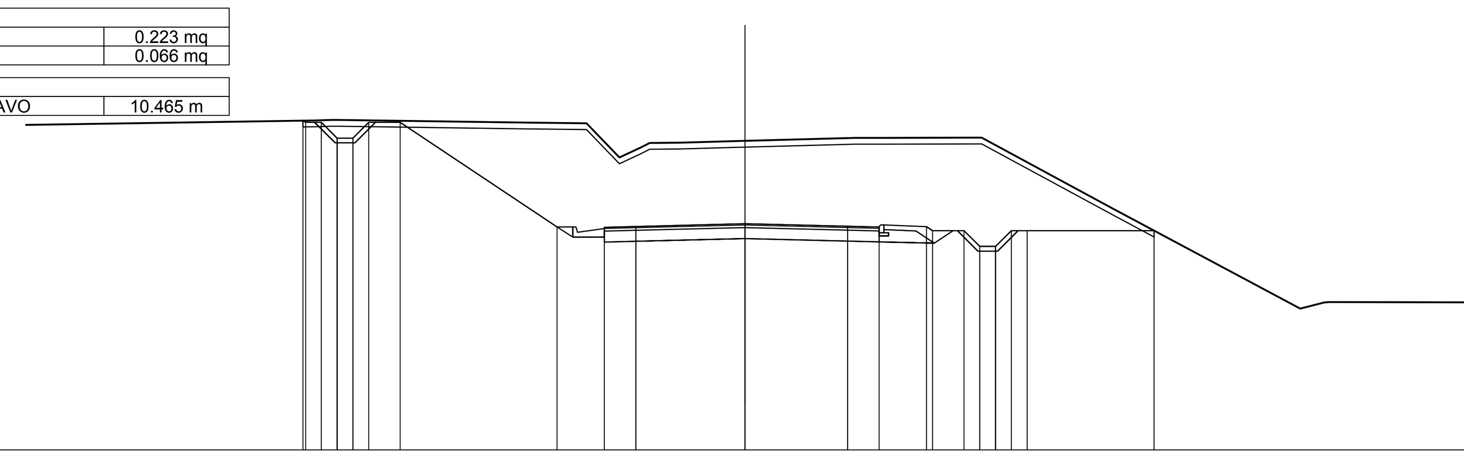

SCALA 1:200

QT.RIF. 173.000

QUOTE TERRENO	183.44 183.46 183.37 183.33 182.27 182.73 182.74 182.79 182.89 182.89 182.90 180.65 177.48 177.68
QUOTE PROGETTO	183.44 183.38 183.38 182.88 182.88 183.38 183.38 180.07 180.06 180.08 180.17 180.09 180.06 180.08 179.95 179.95 179.45 179.45 179.95 179.95 179.95
DIST.PARZIALI PROGETTO	0.50 0.50 0.50 0.50 1.00 4.97 1.50 1.00 3.46 3.25 1.00 1.50 1.00 0.50 0.50 0.50 0.50 4.03
DIST. PROGR. PROGETTO	-14.02 -13.93 -13.43 -12.93 -12.43 -11.93 -10.93 -5.96 -4.46 -3.46 0.00 3.25 4.25 5.75 5.94 6.94 7.44 7.94 8.44 8.94 12.97

SEZIONE N. : 12

SCAVI E BONIFICHE	
STERRO	54.775 mq
SCOTICO	26.893 m
RILEVATI	
TERRENO VEGETALE	0.461 mq
SOVRASTRUTTURA STRADALE	
USURA IN CONGL. BITUMINOSO NON DRENANTE	8.653 m
CONGLOMERATO BITUMINOSO PER BASE	8.653 m
MISTO GRANULARE STABILIZZATO A LEG. NAT.	3.573 mq
MANUFATTI	
CANALETTA	0.223 mq
CORDOLO	0.066 mq
SCAVI E BONIFICHE	
COMPATTAZIONE PIANO DI POSA IN SCAVO	10.404 m

QT. PROGETTO : 180.154
DIST.PROG. : 0+127.879
DIST.PREC. : 2.084
DIST.SUCC. : 12.121

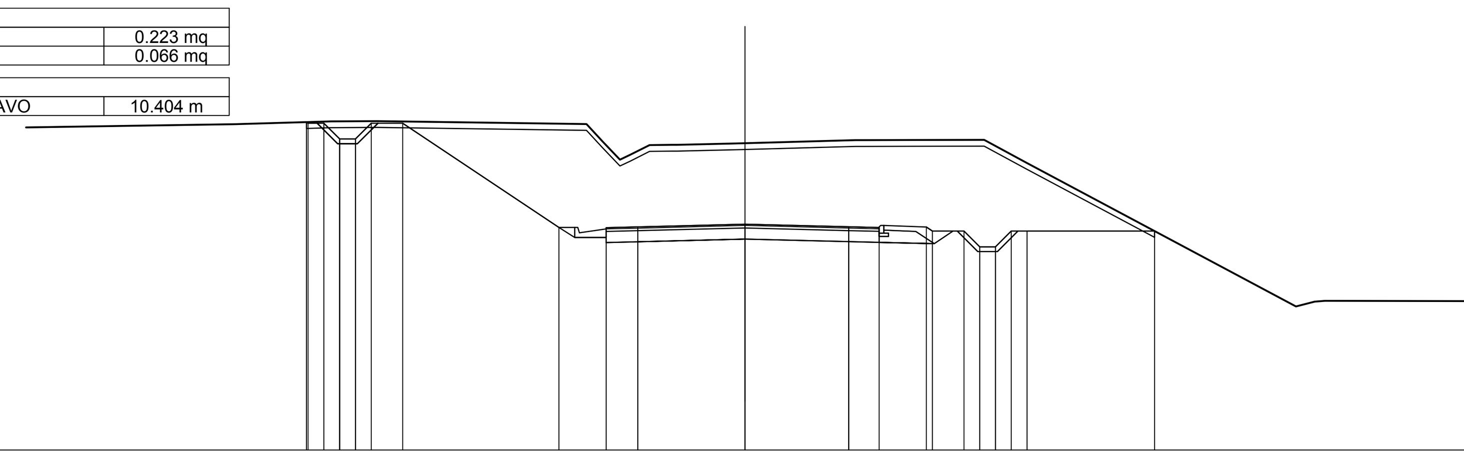

SCALA 1:200

QT.RIF. 173.000

QUOTE TERRENO	183.33 183.41 183.42 183.33 182.77 182.36 182.67 182.67 182.71 182.72 182.82 182.82 182.83 182.11 177.55 177.73
QUOTE PROGETTO	183.39 183.36 183.36 182.86 182.86 183.36 183.36 180.05 180.04 180.07 180.15 180.07 180.05 180.06 179.94 179.94 179.44 179.44 179.94 179.94 179.94
DIST.PARZIALI PROGETTO	0.50 0.50 0.50 0.50 1.00 4.95 1.50 1.00 3.40 3.29 0.96 1.50 1.00 0.50 0.50 0.50 0.50 4.05
DIST. PROGR. PROGETTO	-13.91 -13.85 -13.35 -12.85 -12.35 -11.85 -10.85 -5.90 -4.40 -3.40 0.00 3.29 4.25 5.75 5.94 6.94 7.44 7.94 8.44 8.94 12.99

anas GRUPPO FS ITALIANE

Direzione Progettazione e Realizzazione Lavori

ITINERARIO INTERNAZIONALE E78
S.G.C. GROSSETO - FANO
ADEGUAMENTO A 4 CORSIE
NEL TRATTO GROSSETO - SIENA (S.S. 223 "DI PAGANICO")
DAL KM 41+600 AL KM 53+400 - LOTTO 9

PROGETTO ESECUTIVO — COD. FI15

PROGETTAZIONE: ATI SINTAGMA - GDG - ICARIA

IL RESPONSABILE DELL'INTEGRAZIONE DELLE PRESTAZIONI SPECIALISTICHE:
Dott. Ing. Nando Granieri
Ordine degli Ingegneri della Prov. di Perugia n° A351

IL PROGETTISTA:
Dott. Ing. Federico Durastanti
Ordine degli Ingegneri della Prov. di Terni n° A844

IL GEOLOGO:
Dott. Geol. Giorgio Cerquiglini
Ordine dei Geologi della Regione Umbria n°108

Il R.U.P.
Dott. Ing.
Raffaele Franco Carso

IL COORDINATORE PER LA SICUREZZA IN FASE DI PROGETTAZIONE:
Dott. Ing. Filippo Pambianco
Ordine degli Ingegneri della Prov. di Perugia n° A1373

PROTOCOLLO | DATA

IL GRUPPO DI PROGETTAZIONE:
MANDATARIA: Sintagma
MANDANTI: GEOTECHNICAL DESIGN GROUP, ICARIA società di ingegneria

Dott.Ing. N.Granieri
Dott.Arch. N.Kamenicky
Dott.Ing. V.Truffini
Dott.Arch. A.Bracchini
Dott.Ing. F.Durastanti
Dott.Ing. E.Bartolocci
Dott.Geol. G.Cerquiglini
Geom. S.Scopetta
Dott.Ing. L.Sbrenna
Dott.Ing. E.Sellari
Dott.Ing. L.Dinelli
Dott.Ing. L.Nani
Dott.Ing. F.Pambianco
Dott. Agr. F.Berti Nulli

Dott. Ing. D.Carlaccini
Dott. Ing. S.Sacconi
Dott. Ing. A.Rea
Dott. Ing. V.De Gori
Dott. Ing. C.Consorti
Geom. F.Dominici

Dott. Ing. V.Rotisciani
Dott. Ing. F.Macchioni
Geom. C.Vischini
Dott. Ing. V.Piunno
Dott. Ing. G.Pulli
Geom. C.Sugaroni

ORDINE DEGLI INGEGNERI DELLA PROVINCIA DI PERUGIA — Sezione A — A351 — DOTTORE INGEGNERE NANDO GRANIERI — SETTORE CIVILE E AMBIENTALE, SETTORE INDUSTRIALE, SETTORE DELL'INFORMAZIONE

ORDINE degli INGEGNERI — INGEGNERE Federico DURASTANTI — A 844 — Provincia di TERNI

PROGETTO STRADALE
SVINCOLO DI FONTAZZI
Vicinale SP33 - Sezioni trasversali da 7 a 12 - Tav. 2 di 3

CODICE PROGETTO	NOME FILE	REVISIONE	SCALA:
PROGETTO LOFI15 — LIV. PROG. E — N. PROG. 1901	V00-SV02-TRA-SZ23 — CODICE ELAB. V00SV02TRASZ23	A	1:200

REV.	DESCRIZIONE	DATA	REDATTO	VERIFICATO	APPROVATO
A	Emissione	28/02/2020	S.Scopetta	E.Bartolocci	N.Granieri