SEZIONE N. : 1
QT. PROGETTO : 188.372
DIST.PROG. : 0+000.000
DIST.SUCC. : 3.000

SCAVI E BONIFICHE	
STERRO	0.533 mq
SCOTICO	15.044 m
BONIFICA	3.445 mq
RILEVATI	
RILEVATO	20.917 mq
TERRENO VEGETALE	1.912 mq
SOVRASTRUTTURA STRADALE	
USURA IN CONGLOMERATO BITUMINOSO	5.500 m
CONGLOMERATO BITUMINOSO PER COLLEGAMENTO	5.500 m
BASE IN CONGLOMERATO BITUMINOSO	5.500 m
MISTO GRANULARE STABILIZZATO A CEMENTO	1.181 mq
MISTO GRANULARE STABILIZZATO A LEG. NAT.	2.776 mq
MANUFATTI	
CORDOLO	0.066 mq

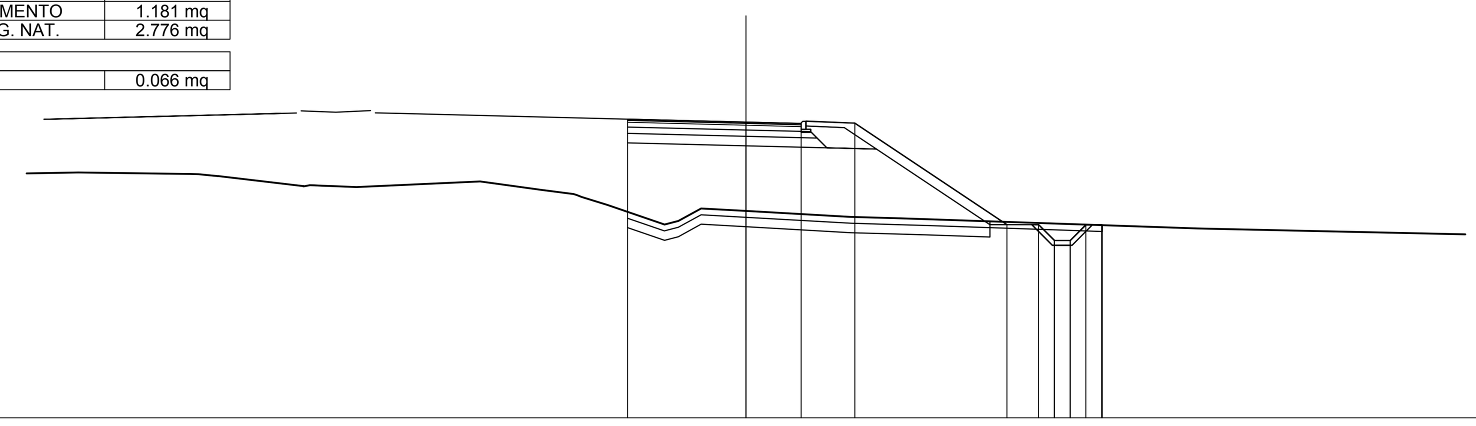

SCALA 1:200

QT.RIF. 179.000

QUOTE TERRENO	186.77 186.66 186.34 186.31 186.49 186.23 186.00 185.74 185.24 185.64 185.56 185.37 185.33 185.30 185.15 184.99
QUOTE PROGETTO	188.47 188.37 188.33 188.34 185.12 185.12 184.62 184.62 185.12 185.12 185.11
DIST.PARZIALI PROGETTO	3.75 1.75 1.70 4.82 1.00 0.50 0.50 0.50 0.50
DIST. PROGR. PROGETTO	-3.75 0.00 1.75 3.45 8.27 9.27 9.77 10.27 10.77 11.27 11.29

SEZIONE N. : 4
QT. PROGETTO : 188.206
DIST.PROG. : 0+019.774
DIST.PREC. : 9.774
DIST.SUCC. : 10.226

SCAVI E BONIFICHE	
STERRO	0.506 mq
SCOTICO	15.085 m
BONIFICA	3.452 mq
RILEVATI	
RILEVATO	22.509 mq
TERRENO VEGETALE	1.967 mq
SOVRASTRUTTURA STRADALE	
USURA IN CONGLOMERATO BITUMINOSO	5.369 m
CONGLOMERATO BITUMINOSO PER COLLEGAMENTO	5.369 m
BASE IN CONGLOMERATO BITUMINOSO	5.369 m
MISTO GRANULARE STABILIZZATO A CEMENTO	1.154 mq
MISTO GRANULARE STABILIZZATO A LEG. NAT.	2.735 mq
MANUFATTI	
CORDOLO	0.066 mq

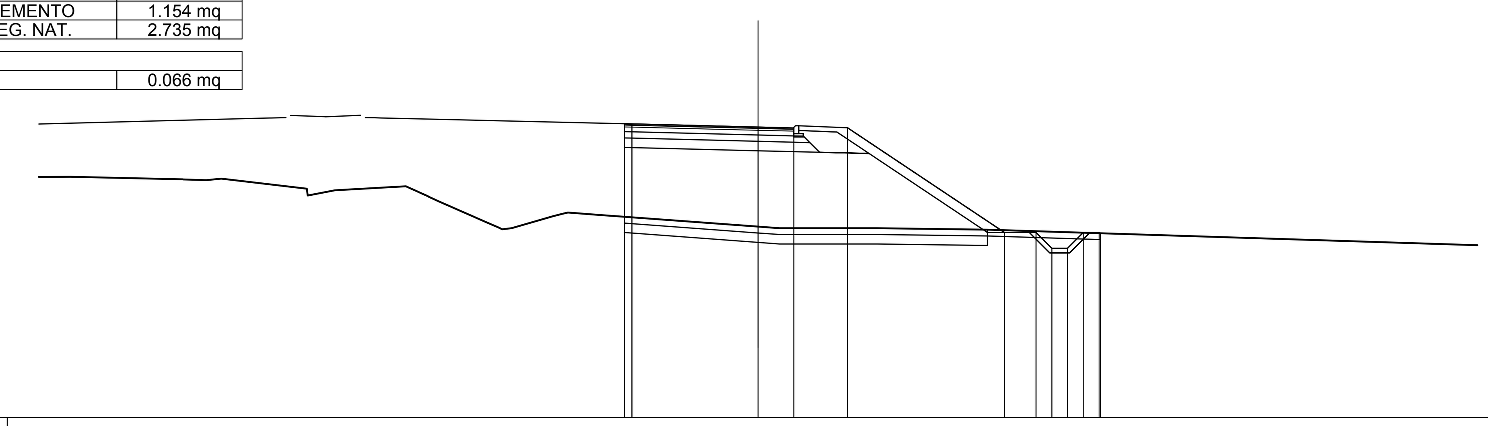

SCALA 1:200

QT.RIF. 179.000

QUOTE TERRENO	186.63 186.63 186.61 186.55 186.54 186.04 186.20 186.33 185.85 185.00 185.50 185.41 185.37 185.05 185.00 185.00 185.00 185.00 184.95
QUOTE PROGETTO	188.31 188.31 188.21 188.18 188.19 184.87 184.87 184.37 184.37 184.87 184.87 184.84
DIST.PARZIALI PROGETTO	4.00 1.13 1.70 4.98 1.00 0.50 0.50 0.50 0.50
DIST. PROGR. PROGETTO	-4.24 -4.00 0.00 1.13 2.83 7.81 8.81 9.31 9.81 10.31 10.81 10.85

SEZIONE N. : 2
QT. PROGETTO : 188.350
DIST.PROG. : 0+003.000
DIST.PREC. : 3.000
DIST.SUCC. : 7.000

SCAVI E BONIFICHE	
STERRO	0.465 mq
SCOTICO	15.134 m
BONIFICA	3.451 mq
RILEVATI	
RILEVATO	21.296 mq
TERRENO VEGETALE	1.916 mq
SOVRASTRUTTURA STRADALE	
USURA IN CONGLOMERATO BITUMINOSO	5.500 m
CONGLOMERATO BITUMINOSO PER COLLEGAMENTO	5.500 m
BASE IN CONGLOMERATO BITUMINOSO	5.500 m
MISTO GRANULARE STABILIZZATO A CEMENTO	1.181 mq
MISTO GRANULARE STABILIZZATO A LEG. NAT.	2.775 mq
MANUFATTI	
CORDOLO	0.066 mq

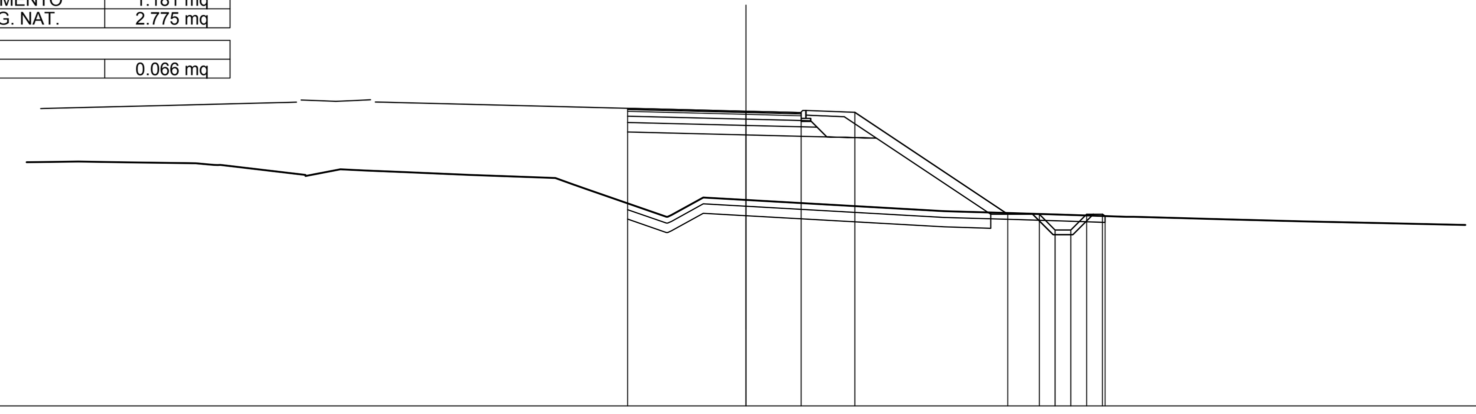

SCALA 1:200

QT.RIF. 179.000

QUOTE TERRENO	186.74 186.75 186.73 186.65 186.29 186.51 186.47 186.42 186.33 186.23 185.89 185.05 185.61 185.53 185.18 185.11 185.07 185.00 184.92 184.85
QUOTE PROGETTO	188.44 188.35 188.31 188.31 185.08 185.08 184.58 184.58 185.08 185.08 185.02
DIST.PARZIALI PROGETTO	3.75 1.75 1.70 4.85 1.00 0.50 0.50 0.50 0.50
DIST. PROGR. PROGETTO	-3.75 0.00 1.75 3.45 8.30 9.30 9.80 10.30 10.80 11.30 11.38

SEZIONE N. : 5
QT. PROGETTO : 188.059
DIST.PROG. : 0+030.000
DIST.PREC. : 10.226
DIST.SUCC. : 10.000

SCAVI E BONIFICHE	
STERRO	0.624 mq
SCOTICO	15.522 m
BONIFICA	3.575 mq
RILEVATI	
RILEVATO	21.645 mq
TERRENO VEGETALE	1.961 mq
SOVRASTRUTTURA STRADALE	
USURA IN CONGLOMERATO BITUMINOSO	5.799 m
CONGLOMERATO BITUMINOSO PER COLLEGAMENTO	5.799 m
BASE IN CONGLOMERATO BITUMINOSO	5.799 m
MISTO GRANULARE STABILIZZATO A CEMENTO	1.241 mq
MISTO GRANULARE STABILIZZATO A LEG. NAT.	2.865 mq
MANUFATTI	
CORDOLO	0.066 mq

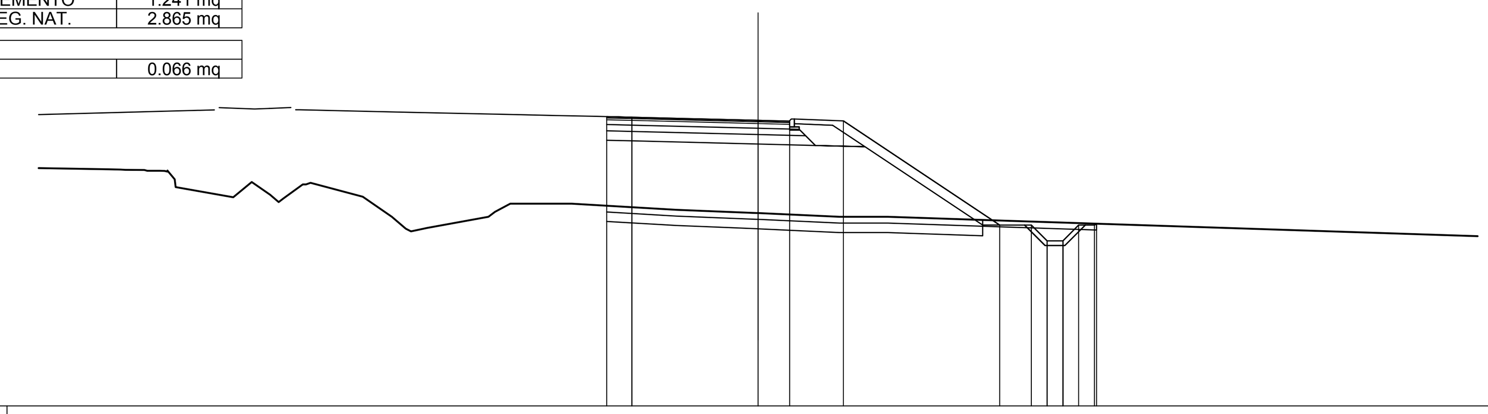

SCALA 1:200

QT.RIF. 179.000

QUOTE TERRENO	186.49 185.94 185.62 186.10 185.59 186.08 185.64 184.54 184.65 185.16 185.41 185.42 185.22 185.12 185.00 185.00 184.89
QUOTE PROGETTO	188.18 188.16 188.06 188.03 188.04 184.74 184.74 184.24 184.24 184.74 184.74 184.78
DIST.PARZIALI PROGETTO	0.80 4.00 1.00 1.70 4.96 1.00 0.50 0.50 0.50 0.50
DIST. PROGR. PROGETTO	-4.80 -4.00 0.00 1.00 2.70 7.66 8.66 9.16 9.66 10.16 10.66 10.72

SEZIONE N. : 3
QT. PROGETTO : 188.298
DIST.PROG. : 0+010.000
DIST.PREC. : 7.000
DIST.SUCC. : 9.774

SCAVI E BONIFICHE	
STERRO	0.336 mq
SCOTICO	15.314 m
BONIFICA	3.469 mq
RILEVATI	
RILEVATO	22.477 mq
TERRENO VEGETALE	1.937 mq
SOVRASTRUTTURA STRADALE	
USURA IN CONGLOMERATO BITUMINOSO	5.501 m
CONGLOMERATO BITUMINOSO PER COLLEGAMENTO	5.501 m
BASE IN CONGLOMERATO BITUMINOSO	5.501 m
MISTO GRANULARE STABILIZZATO A CEMENTO	1.181 mq
MISTO GRANULARE STABILIZZATO A LEG. NAT.	2.775 mq
MANUFATTI	
CORDOLO	0.066 mq

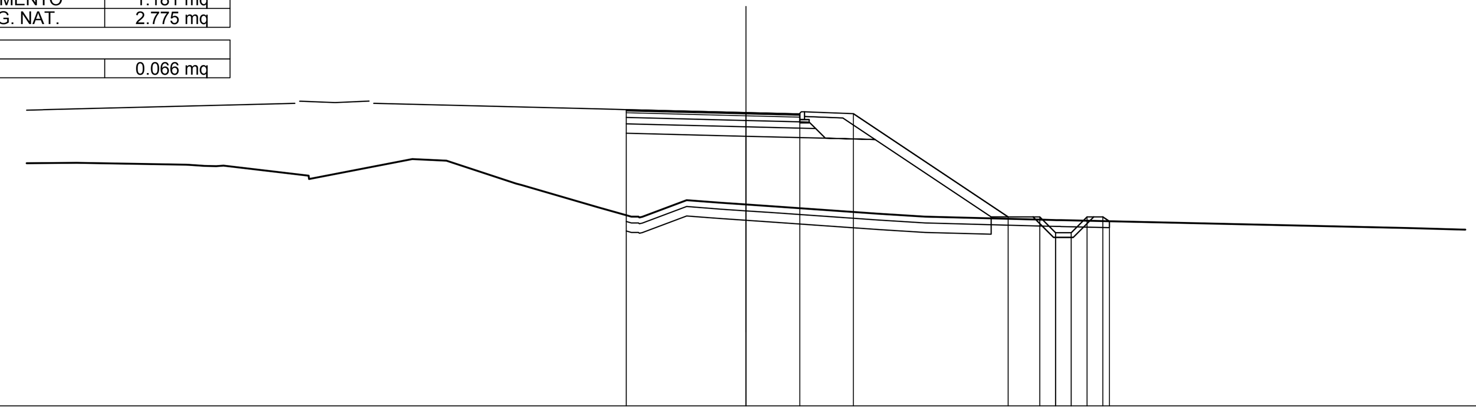

SCALA 1:200

QT.RIF. 179.000

QUOTE TERRENO	186.71 186.62 186.44 186.19 186.83 186.77 186.00 185.30 184.99 185.52 185.44 185.38 185.33 185.09 185.00 184.90 184.89 184.64 184.56
QUOTE PROGETTO	188.39 188.30 188.26 188.26 184.99 184.99 184.49 184.49 184.99 184.99 184.85
DIST.PARZIALI PROGETTO	3.80 1.70 1.70 4.91 1.00 0.50 0.50 0.50 0.50
DIST. PROGR. PROGETTO	-3.80 0.00 1.70 3.40 8.31 9.31 9.81 10.31 10.81 11.31 11.52

SEZIONE N. : 6
QT. PROGETTO : 187.818
DIST.PROG. : 0+040.000
DIST.PREC. : 10.000
DIST.SUCC. : 10.000

SCAVI E BONIFICHE	
STERRO	0.577 mq
SCOTICO	16.756 m
BONIFICA	3.893 mq
RILEVATI	
RILEVATO	23.251 mq
TERRENO VEGETALE	2.050 mq
SOVRASTRUTTURA STRADALE	
USURA IN CONGLOMERATO BITUMINOSO	6.000 m
CONGLOMERATO BITUMINOSO PER COLLEGAMENTO	6.000 m
BASE IN CONGLOMERATO BITUMINOSO	6.000 m
MISTO GRANULARE STABILIZZATO A CEMENTO	1.360 mq
MISTO GRANULARE STABILIZZATO A LEG. NAT.	3.683 mq
MANUFATTI	
CORDOLO	0.132 mq

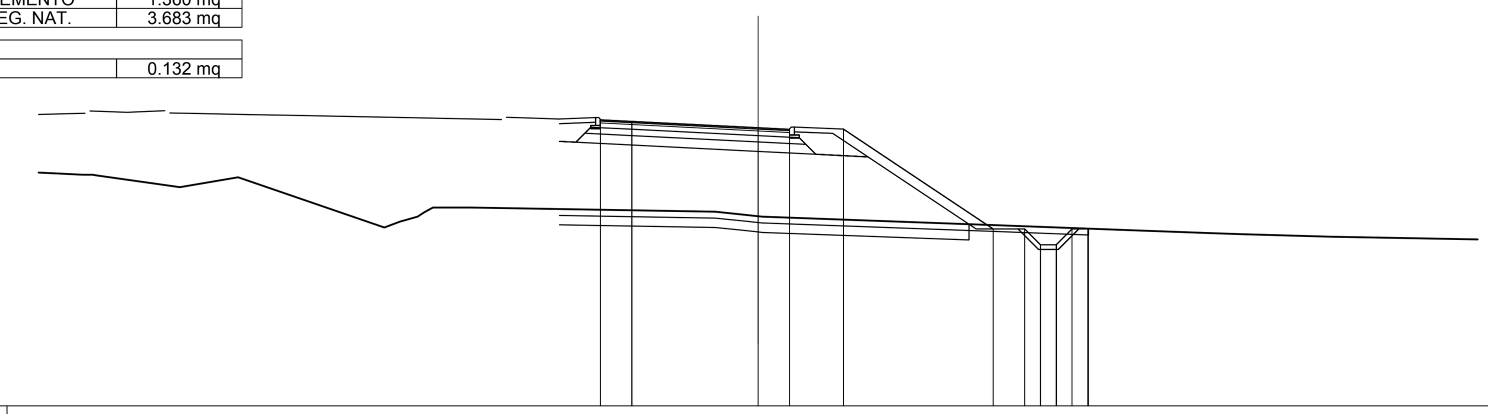

SCALA 1:200

QT.RIF. 179.000

QUOTE TERRENO	186.37 186.31 185.93 186.24 184.66 184.84 185.29 185.29 185.15 185.07 185.00 184.72 184.57 184.51 184.48 184.45 184.36
QUOTE PROGETTO	188.07 188.02 187.82 187.77 187.78 184.61 184.61 184.11 184.11 184.61 184.61 184.62
DIST.PARZIALI PROGETTO	1.00 4.00 1.00 1.70 4.75 1.00 0.50 0.50 0.50 0.50
DIST. PROGR. PROGETTO	-5.00 -4.00 0.00 1.00 2.70 7.45 8.45 8.95 9.45 9.95 10.45 10.46

anas
GRUPPO FS ITALIANE

Direzione Progettazione e Realizzazione Lavori

ITINERARIO INTERNAZIONALE E78
S.G.C. GROSSETO - FANO
ADEGUAMENTO A 4 CORSIE
NEL TRATTO GROSSETO - SIENA (S.S. 223 "DI PAGANICO")
DAL KM 41+600 AL KM 53+400 - LOTTO 9

PROGETTO ESECUTIVO
COD. FI15

PROGETTAZIONE: ATI SINTAGMA - GDG - ICARIA

IL RESPONSABILE DELL'INTEGRAZIONE DELLE PRESTAZIONI SPECIALISTICHE:
Dott. Ing. Nando Granieri
Ordine degli Ingegneri della Prov. di Perugia n° A351

IL PROGETTISTA:
Dott. Ing. Federico Durastanti
Ordine degli Ingegneri della Prov. di Terni n° A844

IL GEOLOGO:
Dott. Geol. Giorgio Cerquiglini
Ordine dei Geologi della Regione Umbria n°108

Il R.U.P.
Dott. Ing.
Raffaele Franco Carso

IL COORDINATORE PER LA SICUREZZA IN FASE DI PROGETTAZIONE:
Dott. Ing. Filippo Pambianco
Ordine degli Ingegneri della Prov. di Perugia n° A1373

IL GRUPPO DI PROGETTAZIONE:
MANDATARIA: Sintagma
MANDANTI: GEOTECHNICAL DESIGN GROUP; ICARIA società di ingegneria

Dott.Ing. N.Granieri
Dott.Arch. N.Kamenicky
Dott.Ing. V.Truffini
Dott.Arch. A.Bracchini
Dott.Ing. F.Durastanti
Dott.Ing. E.Bartolocci
Dott.Geol. G.Cerquiglini
Geom. S.Scopetta
Dott.Ing. L.Sbrenna
Dott.Ing. E.Sellari
Dott.Ing. L.Dinelli
Dott.Ing. L.Nani
Dott.Ing. F.Pambianco
Dott. Agr. F.Berti Nulli

Dott. Ing. D.Carlaccini
Dott. Ing. S.Sacconi
Dott. Ing. A.Rea
Dott. Ing. V.De Gori
Dott. Ing. C.Consorti
Geom. F.Dominici

Dott. Ing. V.Rotisciani
Dott. Ing. F.Macchioni
Geom. C.Vischini
Dott. Ing. V.Piunno
Dott. Ing. G.Pulli
Geom. C.Sugaroni

INGEGNERI DELLA PROVINCIA DI PERUGIA – Sezione A – A351 – DOTTORE INGEGNERE NANDO GRANIERI – SETTORE CIVILE E AMBIENTALE – SETTORE INDUSTRIALE – SETTORE DELL'INFORMAZIONE

ORDINE degli INGEGNERI – INGEGNERE Federico DURASTANTI – A 844 – Provincia di TERNI

PROTOCOLLO | DATA

PROGETTO STRADALE
SVINCOLO I PONTICINI
Rampa 3 - Sezioni trasversali da 1 a 6 - Tav. 1 di 3

CODICE PROGETTO	NOME FILE	REVISIONE	SCALA:
PROGETTO: LOFI15 – LIV. PROG.: E – N. PROG.: 1901	V00-SV03-TRA-SZ07; CODICE ELAB. V00SV03TRASZ07	A	1:200

REV.	DESCRIZIONE	DATA	REDATTO	VERIFICATO	APPROVATO
A	Emissione	28/02/2020	S.Scopetta	E.Bartolocci	N.Granieri