SOVRASTRUTTURA STRADALE	
USURA IN CONGLOMERATO BITUMINOSO	9.598 m
CONGLOMERATO BITUMINOSO PER COLLEGAMENTO	9.598 m

SEZIONE N. : 16
QT. PROGETTO : 193.924
DIST.PROG. : 0+209.238
DIST.PREC. : 11.640
DIST.SUCC. : 72.361

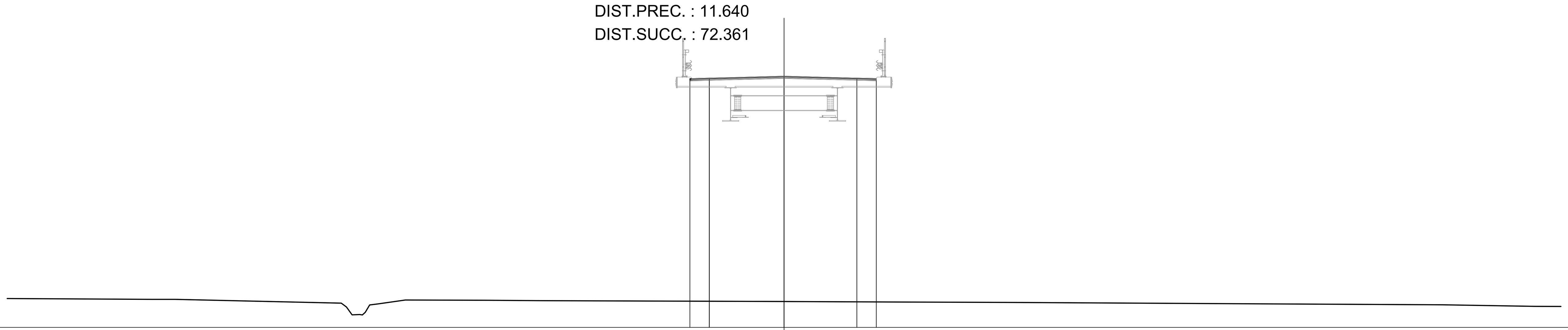

SCALA 1:200

QT.RIF. 181.000

QUOTE TERRENO	182.49 182.45 182.44 182.22 182.41 182.40 182.38 182.33 182.33 182.31 182.29 182.21 182.16 182.08 182.08
QUOTE PROGETTO	193.80 193.83 193.92 193.83 193.81
DIST.PARZIALI PROGETTO	1.00 3.85 3.75 1.00
DIST. PROGR. PROGETTO	-4.85 -3.85 0.00 3.75 4.75

SOVRASTRUTTURA STRADALE	
USURA IN CONGLOMERATO BITUMINOSO	9.598 m
CONGLOMERATO BITUMINOSO PER COLLEGAMENTO	9.598 m

SEZIONE N. : 17
QT. PROGETTO : 195.694
DIST.PROG. : 0+281.599
DIST.PREC. : 72.361
DIST.SUCC. : 3.270

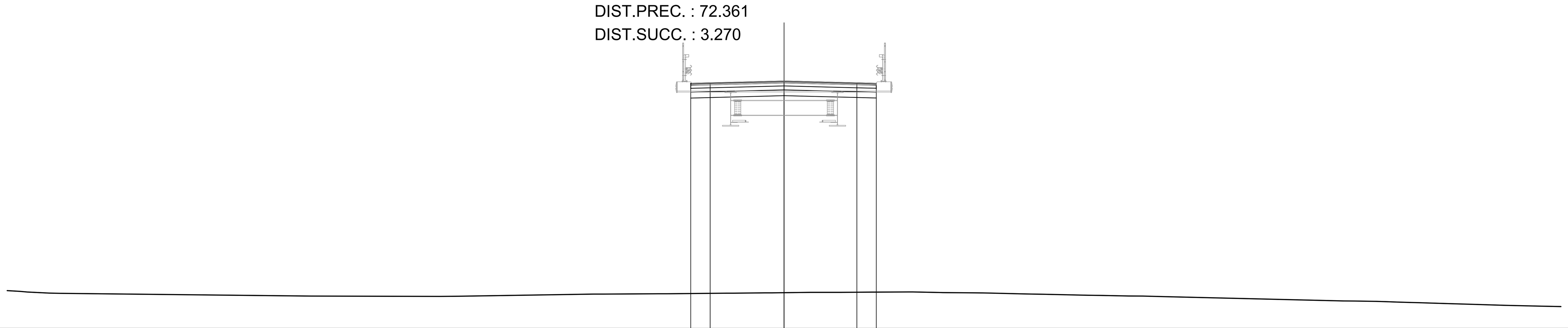

SCALA 1:200

QT.RIF. 183.000

QUOTE TERRENO	184.93 184.86 184.80 184.79 184.65 184.64 184.64 184.75 184.77 184.80 184.82 184.83 184.84 184.84 184.86 184.87 184.83 184.80 184.77 184.75 184.75 184.72 184.69 184.69 184.66 184.65 184.62 184.40 184.40 184.38 184.36 184.34 184.31 184.29 184.27 184.23 184.18 184.13 184.11
QUOTE PROGETTO	195.57 195.60 195.69 195.60 195.57
DIST.PARZIALI PROGETTO	1.00 3.80 3.75 1.00
DIST. PROGR. PROGETTO	-4.80 -3.80 0.00 3.75 4.75

SCAVI E BONIFICHE	
SCOTICO	9.595 m
BONIFICA	2.880 mq
RILEVATI	
RILEVATO	95.997 mq
SOVRASTRUTTURA STRADALE	
USURA IN CONGLOMERATO BITUMINOSO	9.595 m
CONGLOMERATO BITUMINOSO PER COLLEGAMENTO	9.595 m
BASE IN CONGLOMERATO BITUMINOSO	9.595 m
MISTO GRANULARE STABILIZZATO A CEMENTO	1.919 mq
MISTO GRANULARE STABILIZZATO A LEG. NAT.	2.879 mq

SEZIONE N. : 18
QT. PROGETTO : 195.760
DIST.PROG. : 0+284.869
DIST.PREC. : 3.270
DIST.SUCC. : 15.131

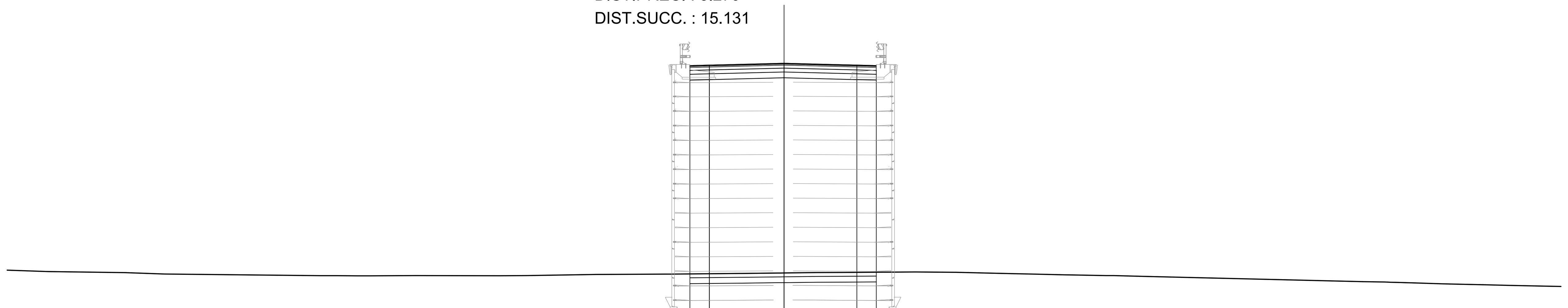

SCALA 1:200

QT.RIF. 183.000

QUOTE TERRENO	185.09 185.02 184.96 184.89 184.81 184.81 184.80 184.80 184.80 184.80 184.81 184.81 184.80 184.81 184.87 184.89 184.92 184.95 184.97 184.97 184.99 185.00 184.98 184.94 184.92 184.89 184.85 184.81 184.77 184.50 184.43 184.41 184.39 184.37 184.34 184.31 184.26 184.25
QUOTE PROGETTO	195.64 195.66 195.76 195.67 195.64
DIST.PARZIALI PROGETTO	1.00 3.84 3.75 1.00
DIST. PROGR. PROGETTO	-4.84 -3.84 0.00 3.75 4.75

anas GRUPPO FS ITALIANE

Direzione Progettazione e Realizzazione Lavori

ITINERARIO INTERNAZIONALE E78
S.G.C. GROSSETO - FANO
ADEGUAMENTO A 4 CORSIE
NEL TRATTO GROSSETO - SIENA (S.S. 223 "DI PAGANICO")
DAL KM 41+600 AL KM 53+400 - LOTTO 9

PROGETTO ESECUTIVO — COD. FI15

PROGETTAZIONE: ATI SINTAGMA - GDG - ICARIA

IL RESPONSABILE DELL'INTEGRAZIONE DELLE PRESTAZIONI SPECIALISTICHE:
Dott. Ing. Nando Granieri
Ordine degli Ingegneri della Prov. di Perugia n° A351

IL PROGETTISTA:
Dott. Ing. Federico Durastanti
Ordine degli Ingegneri della Prov. di Terni n° A844

IL GEOLOGO:
Dott. Geol. Giorgio Cerquiglini
Ordine dei Geologi della Regione Umbria n°108

Il R.U.P.
Dott. Ing.
Raffaele Franco Carso

IL COORDINATORE PER LA SICUREZZA IN FASE DI PROGETTAZIONE:
Dott. Ing. Filippo Pambianco
Ordine degli Ingegneri della Prov. di Perugia n° A1373

IL GRUPPO DI PROGETTAZIONE:
MANDATARIA: Sintagma — MANDANTI: GEOTECHNICAL DESIGN GROUP, ICARIA società di ingegneria

Dott.Ing. N.Granieri, Dott.Arch. N.Kamenicky, Dott.Ing. V.Truffini, Dott.Arch. A.Bracchini, Dott.Ing. F.Durastanti, Dott.Ing. E.Bartolocci, Dott.Geol. G.Cerquiglini, Geom. S.Scopetta, Dott.Ing. L.Sbrenna, Dott.Ing. E.Sellari, Dott.Ing. L.Dinelli, Dott.Ing. L.Nani, Dott.Ing. F.Pambianco, Dott. Agr. F.Berti Nulli

Dott. Ing. D.Carlaccini, Dott. Ing. S.Sacconi, Dott. Ing. A.Rea, Dott. Ing. V.De Gori, Dott. Ing. C.Consorti, Geom. F.Dominici

Dott. Ing. V.Rotisciani, Dott. Ing. F.Macchioni, Geom. C.Vischini, Dott. Ing. V.Piunno, Dott. Ing. G.Pulli, Geom. C.Sugaroni

ORDINE DEGLI INGEGNERI DELLA PROVINCIA DI PERUGIA — Sezione A — A351 — DOTTORE INGEGNERE NANDO GRANIERI — SETTORE CIVILE E AMBIENTALE, SETTORE INDUSTRIALE, SETTORE DELL'INFORMAZIONE

ORDINE degli INGEGNERI — INGEGNERE Federico DURASTANTI — A 844 — Provincia di TERNI

PROTOCOLLO | DATA

PROGETTO STRADALE
SVINCOLO I PONTICINI
Rampa 5 - Sezioni trasversali da 16 a 18 - Tav. 5 di 5

CODICE PROGETTO (PROGETTO / LIV. PROG. / N. PROG.)	NOME FILE	REVISIONE	SCALA:
LOFI15 E 1901	V00-SV03-TRA-SZ17 — CODICE ELAB. V00SV03TRASZ17	A	1:200

REV.	DESCRIZIONE	DATA	REDATTO	VERIFICATO	APPROVATO
A	Emissione	28/02/2020	S.Scopetta	E.Bartolocci	N.Granieri